ALUTECH
GROUP OF COMPANIES

Профильные системы

ALUTECH ALT F50 LIGHT

стоечно-ригельная фасадная система

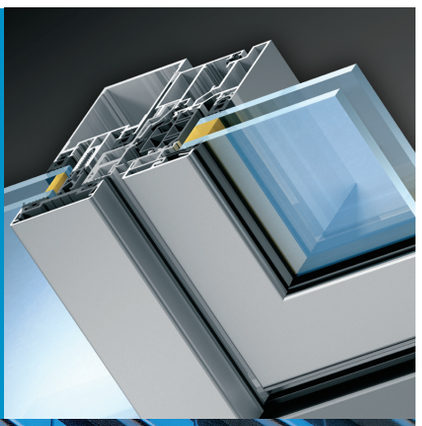



ALUTECH ALT F50 LIGHT
СТОЕЧНО-РИГЕЛЬНАЯ
ФАСАДНАЯ СИСТЕМА

ОГЛАВЛЕНИЕ

01 Описание системы
02 Данные для заказа. Кодировка
03 Комплектующие изделия
04 Уплотнители (1:1)
05 Профили ПВХ (PVC-U-HI), ПЕ (PE) (1:1)
06 Профили системы (1:1)
07 Профили усиленные (1:1)
08 Схема вентиляции и отвода влаги
09 Таблица остекления
10 Сечения и узловые решения
11 Сборка и установка
12 Пример расчета типовой конструкции
13 Обработка профилей

ALUTECH ALT F50 LIGHT
СТОЕЧНО-РИГЕЛЬНАЯ
ФАСАДНАЯ СИСТЕМА

ОПИСАНИЕ СИСТЕМЫ

Описание системы

ALT F50 light является подсистемой классической фасадной системы **ALT F50** и предназначена для изготовления легких стеновых вертикальных ограждений подвесного и заполняющего типа прямых и разворотных в плане под углом 172,5°-180°. Несущие профили подсистемы легко комбинируются с профилями классической **ALT F50**, поэтому могут также использоваться при изготовлении наклонных светопрозрачных покрытий, фонарей, куполов, зимних садов и других пространственных конструкций. Каркасом несущей конструкции являются вертикальные и горизонтальные элементы с видимой шириной 50 мм, которая подчеркивает легкость и прозрачность витражных конструкций.

Подсистема **ALT F50 light** предусматривает несколько способов соединения стойки с ригелем:

- встык (без фрезеровки профилей);
- внахлест 6 мм (без выборки паза в стойке).

В зависимости от устройства объекта и воздействующих на ограждающую конструкцию нагрузок проектировщик имеет возможность выбрать необходимые несущие элементы. Для этого в серии **ALT F50 light** предусмотрен широкий набор ригелей, которые могут применяться и в качестве стоек (по инерционным характеристикам они дополняют набор несущих профилей **ALT F50**). Кроме того, при особо высоких нагрузках все стойки и ригели можно усиливать. Профили несущего каркаса имеют одинаковые габариты и меньшую массу по сравнению с профилями **ALT F50, что позволяет облегчать конструкции без ущерба для внешнего вида и функционала** (например, целесообразно применять ригель одинакового со стойкой размера в местах примыкания ограждающей конструкции к перекрытиям здания либо при установке автоматических раздвижных дверей в фасадную конструкцию).

В подсистеме **ALT F50 light** реализована возможность использования ригеля с высотой уса 11 мм в качестве стойки, которая позволит нашим клиентам сократить количество отходов, достигнув тем самым безотходного производства и усовершенствовав оптимизацию раскроя профилей. Также профили ригелей с высотой уса 17 мм могут применяться в классической **ALT F50 при соединении способом «с фрезеровкой внахлест».**

Компенсация горизонтальных изменений размеров элементов конструкции под воздействием колебания температуры осуществляется посредством сочетания специальной обработки ригеля и декоративных торцевых заглушек, которые элегантно скрывают области стыковки ригеля и стойки. Вертикальные изменения размеров элементов конструкции компенсируются взаимным (телескопическим) соединением двух стоек при помощи закладного профиля и применением декоративных пластиковых элементов, скрывающих место стыковки.

Для получения необходимых теплофизических и звукоизоляционных свойств ограждающей конструкции в серии **ALT F50 light** используется набор термовставок (термоизоляторов) из твердого ударопрочного поливинилхлорида (PVC-U-HI) с высокими теплоизолирующими параметрами, набор уплотнительных прокладок на основе этиленпропиленовых каучуков (EPDM) и уплотнители фальца стеклопакета из вспененных материалов. Благодаря оптимальному сочетанию этих составляющих достигаются следующие показатели по термической изоляции узлового решения (согласно норме DIN 4108-4):

- при установке заполнения толщиной 26 мм с применением термовставки из PVC-U-HI коэффициент теплопередачи Uf = 2,4 W/(m2K) или приведенное сопротивление теплопередаче Rпр= 0,42 м2 °C/Вт (группа материалов рамы 2.1);
- при установке заполнения толщиной 56 мм с применением уплотнителя фальца AYPC.F50.0913 из вспененного материала достигается значение коэффициента теплопередачи Uf = 0,65 W/(m2K) или приведенное сопротивление теплопередаче Rпр= 1,53 м2 °C/Вт.

Использование имеющихся термовставок и уплотнителей позволяет устанавливать заполнение (стекло, стеклопакеты, теплоизоляционные панели и прочее) толщиной от 4 до 62 мм. Остекление, а также установка панелей или оконных блоков производятся снаружи здания. Заполнение фиксируется прижимными планками, которые, в свою очередь, крепятся винтами из нержавеющей стали А2 к несущим профилям с шагом не более 250 мм. Снаружи прижимные планки могут как закрываться декоративными крышками, так и не закрываться при креплении саморезами со шляпкой линзообразной формы. Крышки и прижимные планки могут быть окрашены в любой цвет по шкале RAL или анодированы. При этом фасад может быть двухцветным –

внутренние элементы фасада (стойки и ригели) окрашены в один цвет, а наружные элементы (декоративные крышки) в другой. Также можно комбинировать цвет прижимных планок и крышек.

Все стоечные и ригельные профили в зоне установки заполнения имеют пазы, которые служат для отвода конденсата и вентиляции области фальца стеклопакета.

Все элементы крепления должны быть изготовлены из нержавеющей стали А2, что исключает процесс коррозии и обеспечивает длительное время эксплуатации светопрозрачных конструкций без потери прочностных параметров.

В конструкцию фасада могут устанавливаться окна и двери любого типа открывания аналогично **ALT F50**.

Статический и прочностной расчет каждой конкретной конструкции фасада производится при его проектировании. Все необходимые для расчетов инерционные характеристики профилей приведены в данном каталоге.

Используемые материалы

Алюминиевый профиль

Профили из сплава AlMg0.7Si 6063 изготавливаются по ГОСТ 22233-2001, состояние материала-Т6. Сплав устойчив к коррозии и позволяет изготавливать профили высокой прочности.

Алюминиевые профили системы имеют порошковое полимерное покрытие (соответствующее требованиям Qualicoat) по ГОСТ 9.410-88, либо анодно-окисное (соответствующее требованиям Qualanod) по ГОСТ 9.305-84. Толщина полимерного покрытия составляет не менее 60 мкм, анодированного слоя – не менее 20 мкм. Покрытие не ниже IV класса по ГОСТ 9.032-74. Адгезия покрытия не более 1-го балла по ГОСТ 15140-78.

Уплотнители

Резиновые уплотнители, изготовленные на основе этиленпропиленовых каучуков (EPDM), используются для уплотнения заполнения и для предотвращения контакта алюминия с другими материалами (стеклом, сталью). Уплотнительные прокладки соединяются в углах при помощи клея на основе цианокрилата. Физико-механические свойства уплотнителей соответствуют требованиям ГОСТ 30778-2001.

Термоизолирующие профили

Термоизолирующие профили изготовлены методом экструзии по ГОСТ 30673-99 из твердого ударопрочного поливинилхлорида (PVC-U-HI) с хорошими механическими и теплофизическими свойствами.

Соединительные и крепежные изделия

Используемые в конструкции фасада соединительные и крепежные изделия (самонарезающие винты, болты, гайки и т.п.) должны быть изготовлены из нержавеющей стали А2.

Утеплительные материалы

Используемые в конструкции фасада утеплители должны соответствовать требованиям нормативной документации.

Листовой алюминий

Алюминиевые листы, используемые в качестве фасонных элементов (нащельников, отливов и др.) или элементов многослойного заполнения, должны иметь лакокрасочное покрытие и толщину не менее 1,5 мм.

Элементы из листовой стали

Листовая сталь, которая может быть использована в невидимой части конструкции, должна быть защищена от коррозии цинковым либо другим покрытием, устойчивым к образованию коррозии.

Разработчик системы оставляет за собой право внесения изменений, связанных с улучшением и дальнейшим развитием серии. Все материалы данной публикации принадлежат разработчику системы, запрещается их несанкционированное тиражирование.

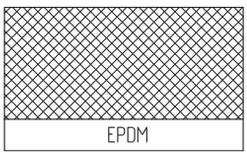
EPDM

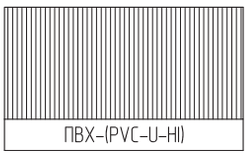
ПВХ-(PVC-U-HI)

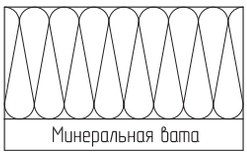
Минеральная вата

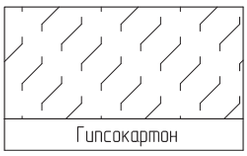
Гипсокартон

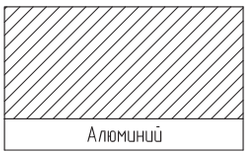
Алюминий

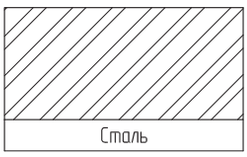
Сталь

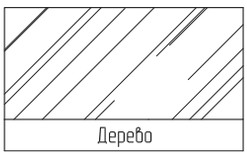
Дерево

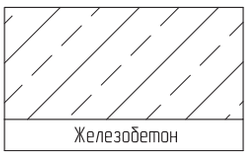
Железобетон


Алюминиевая бутиловая лента


Паропроницаемая мембрана

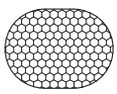
Уплотнительный шнур из полиуретана


Пластиковая дистанционная подкладка


Листовой алюминий


Листовая сталь


Алюминиевый профиль

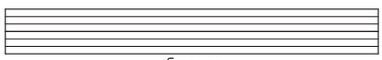
Стекло

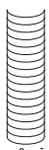
Силиконовый герметик


Структуральный силиконовый герметик

ALUTECH ALT F50 LIGHT
СТОЕЧНО-РИГЕЛЬНАЯ
ФАСАДНАЯ СИСТЕМА

ДАННЫЕ ДЛЯ ЗАКАЗА. КОДИРОВКА

Артикул профиля/Эскиз	Масса, кг/п.м	Ix, см⁴	Wx, см³	Iy, см⁴	Wy, см³	Внешний периметр, мм	Площадь сечения, см⁴	Код по каталогу	Цвет профиля	Длина хлыста, м	Количество в упаковке		Масса упаковки	
											шт.	п. м.	нетто, кг	брутто, кг
АУРС.F50.3102 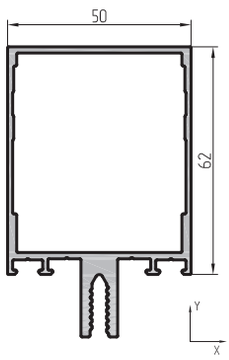	1,457	35,24	8,52	16,15	6,46	336,9	5,397	11270100 11270121 11270124 11270130 11270131 112701808	00 RAL9016 RAL8014 RAL8017 RAL9006 A00-D6	6,8	2	13,6	19,8 20,4 20,4 20,4 20,4 19,8	20,5 21,1 21,1 21,1 21,1 20,5
АУРС.F50.3103 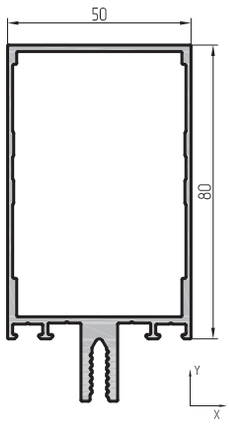	1,605	62,06	11,93	19,20	7,68	372,9	5,945	11270200 11270221 11270224 11270230 11270231 112702808	00 RAL9016 RAL8014 RAL8017 RAL9006 A00-D6	6,8	2	13,6	21,8 22,4 22,4 22,4 22,4 21,8	22,6 23,3 23,3 23,3 23,3 22,6
АУРС.F50.3104 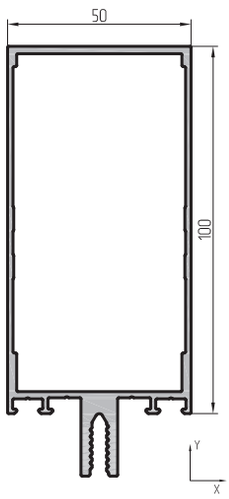	1,816	106,81	17,08	23,39	9,36	412,9	6,728	11270300 11270321 11270324 11270330 11270331 112703808	00 RAL9016 RAL8014 RAL8017 RAL9006 A00-D6	6,8	2	13,6	24,7 25,4 25,4 25,4 25,4 24,7	25,6 26,3 26,3 26,3 26,3 25,6

Артикул профиля/Эскиз	Масса, кг/п.м	Ix, $см^4$	Wx, $см^3$	Iy, $см^4$	Wy, $см^3$	Внешний периметр, мм	Площадь сечения, $см^4$	Код по каталогу	Цвет профиля	Длина хлыста, м	Количество в упаковке		Масса упаковки	
											шт.	п. м.	нетто, кг	брутто, кг
АУРС.F50.3105 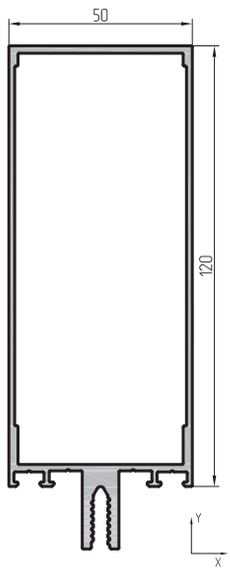	2,018	164,13	22,38	27,72	11,09	452,9	7,473	11270400 11270421 11270424 11270430 11270431 112704808	00 RAL9016 RAL8014 RAL8017 RAL9006 A00-D6	6,8	2	13,6	27,4 28,2 28,2 28,2 28,2 27,4	28,4 29,1 29,1 29,1 29,1 28,4
АУРС.F50.3106 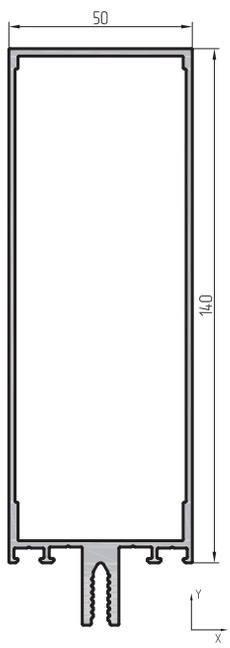	2,254	238,64	28,49	32,76	13,10	492,9	8,349	11270500 11270521 11270524 11270530 11270531 112705808	00 RAL9016 RAL8014 RAL8017 RAL9006 A00-D6	6,8	2	13,6	30,7 31,5 31,5 31,5 31,5 30,7	31,7 32,6 32,6 32,6 32,6 31,7
АУРС.F50.0214 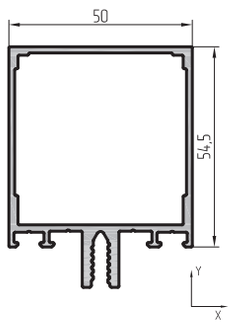	1,274	22,84	6,83	15,13	6,05	305,4	4,717	11250900 11250921 11250924 11250930 11250931 112509806	00 RAL9016 RAL8014 RAL8017 RAL9006 A00-E6	6,8	4	27,2	34,7 35,6 35,6 35,6 35,6 34,7	36,0 37,0 37,0 37,0 37,0 36,0

Артикул профиля/Эскиз	Масса, кг/п.м	Ix, см^4	Wx, см^3	Iy, см^4	Wy, см^3	Внешний периметр, мм	Площадь сечения, см^4	Код по каталогу	Цвет профиля	Длина хлыста, м	Количество в упаковке		Масса упаковки	
											шт.	п. м.	нетто, кг	брутто, кг
АУРС.F50.3205 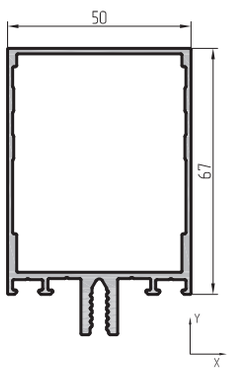	1,328	34,09	8,11	16,73	6,69	330,4	4,917	11270600 11270621 11270624 11270630 11270631 112706808	00 RAL9016 RAL8014 RAL8017 RAL9006 A00-D6	6,8	2	13,6	18,1 18,6 18,6 18,6 18,6 18,1	19,0 19,5 19,5 19,5 19,5 19,0
АУРС.F50.3206 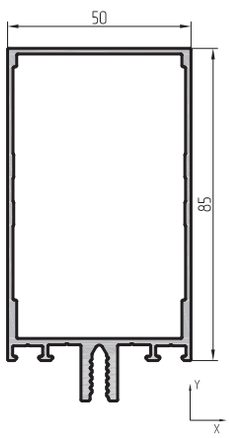	1,491	59,23	11,31	20,27	8,11	366,4	5,521	11270700 11270721 11270724 11270730 11270731 112707808	00 RAL9016 RAL8014 RAL8017 RAL9006 A00-D6	6,8	2	13,6	20,3 20,9 20,9 20,9 20,9 20,3	21,1 21,7 21,7 21,7 21,7 21,1
АУРС.F50.3207 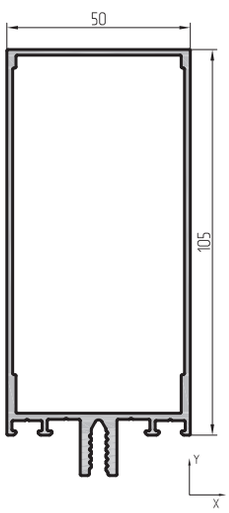	1,684	98,62	15,58	24,44	9,78	406,4	6,237	11270800 11270821 11270824 11270830 11270831 112708808	00 RAL9016 RAL8014 RAL8017 RAL9006 A00-D6	6,8	2	13,6	22,9 23,6 23,6 23,6 23,6 22,9	23,8 24,5 24,5 24,5 24,5 23,8

Артикул профиля/Эскиз	Масса, кг/п.м	Ix, $см^4$	Wx, $см^3$	Iy, $см^4$	Wy, $см^3$	Внешний периметр, мм	Площадь сечения, $см^4$	Код по каталогу	Цвет профиля	Длина хлыста, м	Количество в упаковке		Масса упаковки	
											шт.	п. м.	нетто, кг	брутто, кг
АУРС.F50.3208														
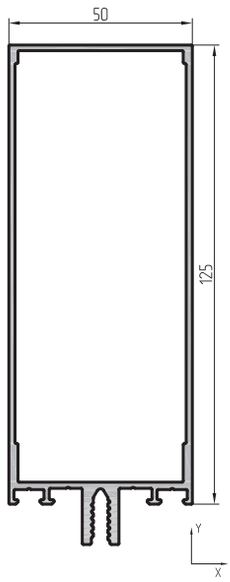	1,913	152,20	20,64	29,31	11,72	446,4	7,084	11270900 11270921 11270924 11270930 11270931 112709808	00 RAL9016 RAL8014 RAL8017 RAL9006 A00-D6	6,8	2	13,6	26,0 26,7 26,7 26,7 26,7 26,0	27,1 27,8 27,8 27,8 27,8 27,1
АУРС.F50.3209														
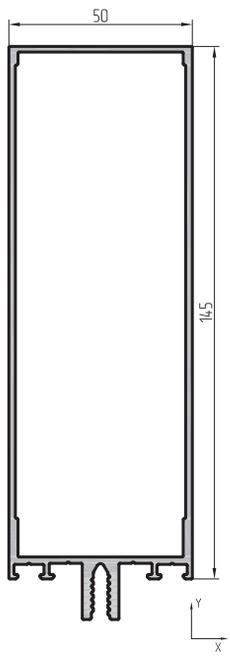	2,163	222,33	26,49	34,62	13,85	486,4	8,011	11271000 11271021 11271024 11271030 11271031 112710808	00 RAL9016 RAL8014 RAL8017 RAL9006 A00-D6	6,8	2	13,6	29,4 30,2 30,2 30,2 30,2 29,4	30,5 31,3 31,3 31,3 31,3 30,5

Артикул профиля/Эскиз	Масса, кг/п.м	Ix, см^4	Wx, см^3	Iy, см^4	Wy, см^3	Внешний периметр, мм	Площадь сечения, см^4	Код по каталогу	Цвет профиля	Длина хлыста, м	Количество в упаковке		Масса упаковки	
											шт.	п. м.	нетто, кг	брутто, кг
АУРС.F50.3302 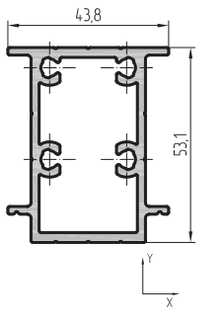	1,430	18,74	6,69	8,79	4,01	217,3	5,298	11271100	00	6,8	2	13,6	19,4	19,9
АУРС.F50.3303 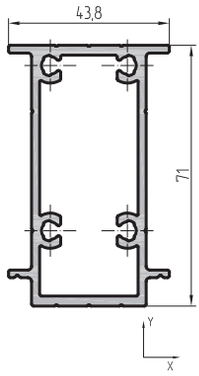	1,643	39,51	10,89	10,45	4,77	253,1	6,086	11271200	00	6,8	2	13,6	22,3	22,8
АУРС.F50.3304 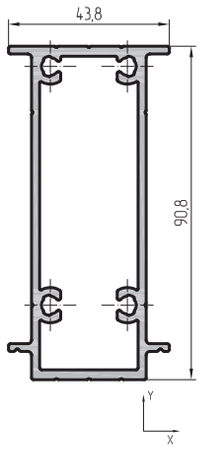	1,878	73,75	16,10	12,28	5,61	292,7	6,957	11271300	00	6,8	2	13,6	25,5	26,1

Артикул профиля/Эскиз	Масса, кг/п.м	Ix, $см^4$	Wx, $см^3$	Iy, $см^4$	Wy, $см^3$	Внешний периметр, мм	Площадь сечения, $см^4$	Код по каталогу	Цвет профиля	Длина хлыста, м	Количество в упаковке		Масса упаковки	
											шт.	п. м.	нетто, кг	брутто, кг
AYPC.F50.3305 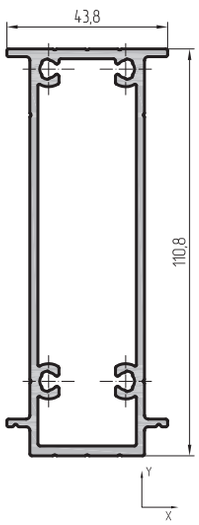	2,116	122,09	21,99	14,14	6,46	332,7	7,837	11271400	00	6,8	2	13,6	28,8	29,4
AYPC.F50.3306 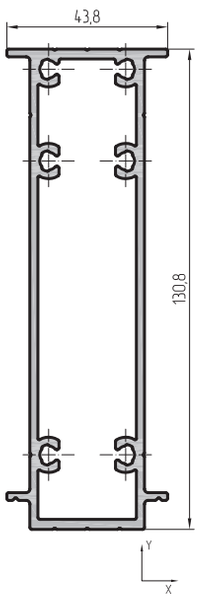	2,516	193,07	28,58	16,69	7,62	372,7	9,317	11271500	00	6,8	2	13,6	34,2	34,9
AYPC.F50.3315 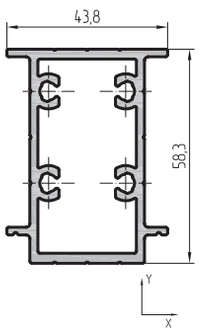	1,544	23,74	7,75	9,49	4,33	228,1	5,718	11271600	00	6,8	2	13,6	21,0	21,4

Артикул профиля/Эскиз	Масса, кг/п.м	Ix, $см^4$	Wx, $см^3$	Iy, $см^4$	Wy, $см^3$	Внешний периметр, мм	Площадь сечения, $см^4$	Код по каталогу	Цвет профиля	Длина хлыста, м	Количество в упаковке		Масса упаковки	
											шт.	п. м.	нетто, кг	брутто, кг
АУРС.F50.3316 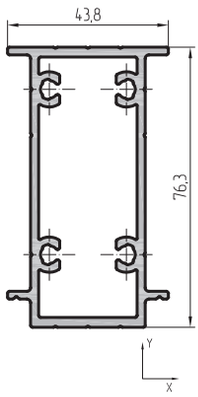	1,758	47,94	12,21	11,15	5,09	263,7	6,514	11271700	00	6,8	2	13,6	23,9	24,8
АУРС.F50.3317 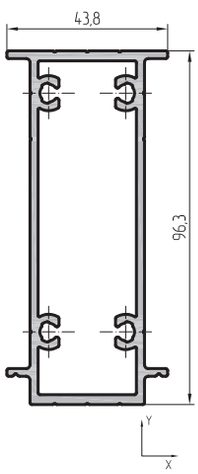	1,995	87,00	17,70	13,01	5,94	303,7	7,394	11271800	00	6,8	2	13,6	27,1	27,7
АУРС.F50.3318 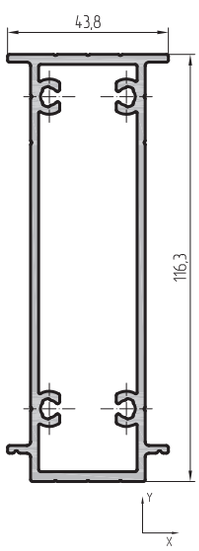	2,233	140,83	23,85	14,86	6,79	343,7	8,274	11271900	00	6,8	2	13,6	30,4	31,0

Артикул профиля/Эскиз	Масса, кг/п.м	Ix, $см^4$	Wx, $см^3$	Iy, $см^4$	Wy, $см^3$	Внешний периметр, мм	Площадь сечения, $см^4$	Код по каталогу	Цвет профиля	Длина хлыста, м	Количество в упаковке		Масса упаковки	
											шт.	п. м.	нетто, кг	брутто, кг
АУРС.F50.3319 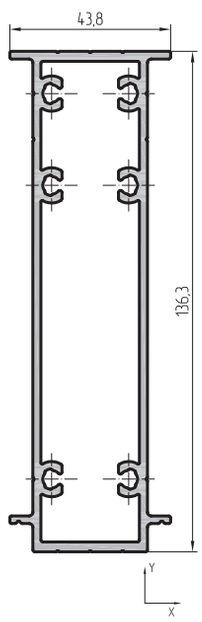	2,633	216,62	30,57	17,42	7,95	383,7	9,754	11272000	00	6,8	2	13,6	35,8	36,5
АУРС.F50.0401 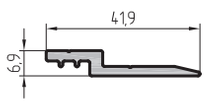	0,347	–	–	–	–	99,6	1,234	11202000	00	6,8	–	–	–	–
АУРС.F50.0413 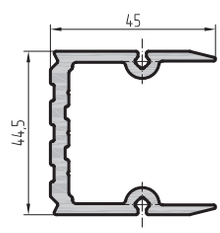	1,212	–	–	–	–	287,2	4,488	11255100	00	6,8	4	27,2	33,0	33,0
АУРС.F50.0414 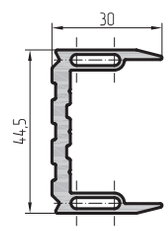	0,847	–	–	–	–	199,1	3,139	11255200	00	6,8	6	40,8	34,6	34,6

Артикул профиля/Эскиз	Масса, кг/п.м	Ix, $см^4$	Wx, $см^3$	Iy, $см^4$	Wy, $см^3$	Внешний периметр, мм	Площадь сечения, $см^4$	Код по каталогу	Цвет профиля	Длина хлыста, м	Количество в упаковке		Масса упаковки	
											шт.	п. м.	нетто, кг	брутто, кг
АУРС.F50.3501 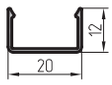	0,113	–	–	–	–	84,3	0,418	11272100 11272121 11272124 11272130 11272131 112721808	00 RAL9016 RAL8014 RAL8017 RAL9006 A00–D6	6,8	20	136,0	15,4 16,7 16,7 16,7 16,7 15,4	16,2 17,6 17,6 17,6 17,6 16,2
АУРС.F50.3502 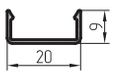	0,097	–	–	–	–	72,4	0,358	11272200 11272221 11272224 11272230 11272231 112722808	00 RAL9016 RAL8014 RAL8017 RAL9006 A00–D6	6,8	20	136,0	13,2 14,4 14,4 14,4 14,4 13,2	13,9 15,1 15,1 15,1 15,1 13,9
АУРС.F50.3601 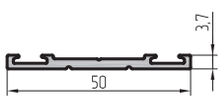	0,332	–	–	–	–	128,1	1,229	11272300 11272321 11272324 11272330 11272331 112723808	00 RAL9016 RAL8014 RAL8017 RAL9006 A00–D6	6,8	10	68,0	22,6 23,6 23,6 23,6 23,6 22,6	23,2 24,2 24,2 24,2 24,2 23,2
АУРС.F50.3701 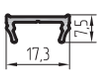	0,115	–	–	–	–	60,3	0,426	11272400	00	6,8	20	136,0	23,9	24,8

КОМПЛЕКТУЮЩИЕ ИЗДЕЛИЯ

Рисунок	Код	Цвет	Артикул	Применение
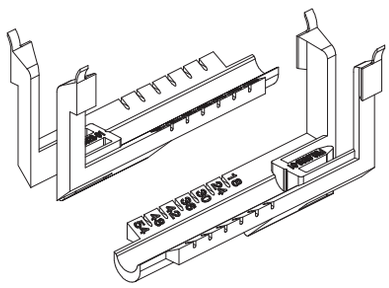 Норма упаковки – 50шт.	11213300	Черный	AYPC.F50.0928-01	Капельник водоотвода AYPC.F50.0928-01 устанавливается на ригель 2-го уровня, используемый в качестве стойки. Предназначен для отвода влаги. Обеспечивает циркуляцию воздуха и выравнивание давления пара. 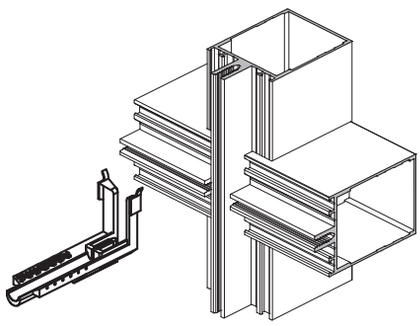 Для профилей, используемых в качестве стоек: AYPC.F50.3102, AYPC.F50.3103, AYPC.F50.3104, AYPC.F50.3105, AYPC.F50.3106
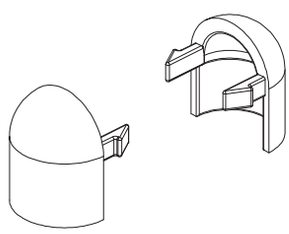 Норма упаковки – 150шт.	11275100	Черный	AYPC.F50.3922	Заглушка водоотвода AYPC.F50.3922 устанавливается на прижимную планку AYPC.F50.3601. 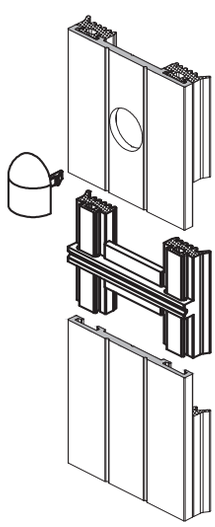
	11275101	Белый		
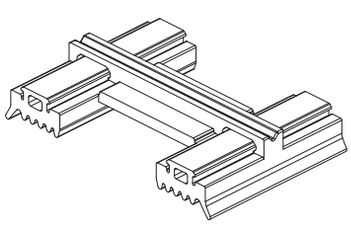 Норма упаковки – 60шт.	11275200	Черный	AYPC.F50.3923	Уплотнительная заглушка AYPC.F50.3923 устанавливается на стыке прижимных планок AYPC.F50.3601.
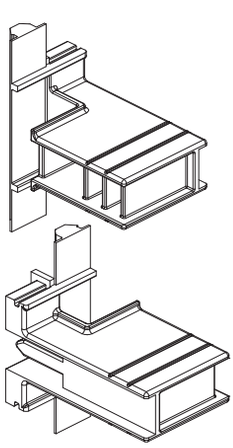 Норма упаковки – 70шт.	11275300	Черный	AYPC.F50.3924	Уплотнительная заглушка AYPC.F50.3924 устанавливается на ригель. Предназначена для отвода влаги и герметизации стыка профилей. Исползуется при соединении встык двух ригелей. 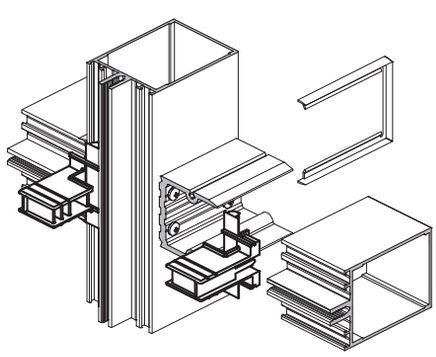 Для профилей ригелей: AYPC.F50.3205, AYPC.F50.3206, AYPC.F50.3207, AYPC.F50.3208, AYPC.F50.3209

Рисунок	Код	Цвет	Артикул	Применение
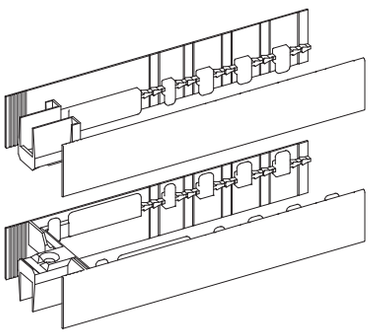 Норма упаковки – 30шт.	11275400	Черный	AYPC.F50.3925	Заглушка AYPC.F50.3925 устанавливается на месте сопряжения двух вертикальных профилей. Обеспечивает переброс влаги и выполняет декоративную функцию. Заглушка AYPC.F50.3926 устанавливается в торец AYPC.F50.3925. 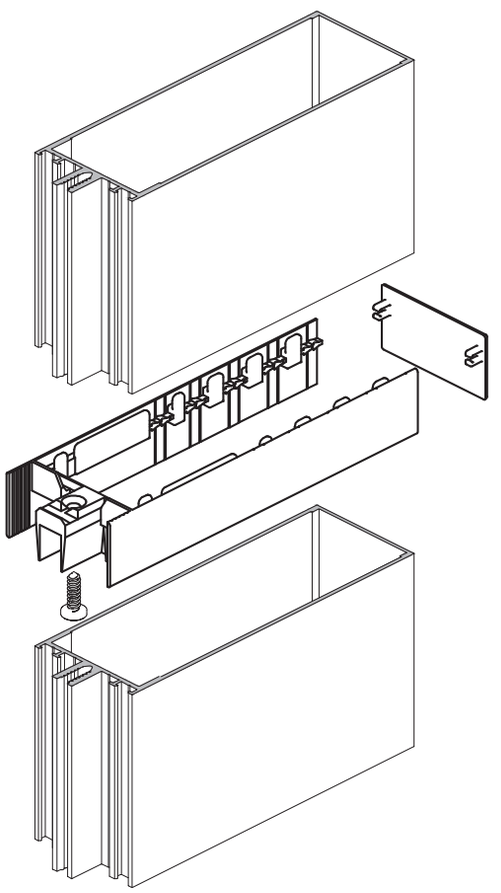
	11275401	Белый		
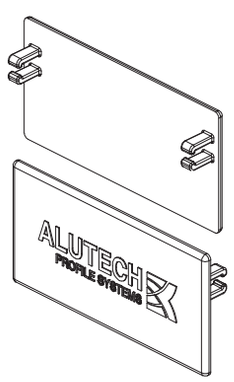 Норма упаковки – 30шт.	11275500	Черный	AYPC.F50.3926	
	11275501	Белый		
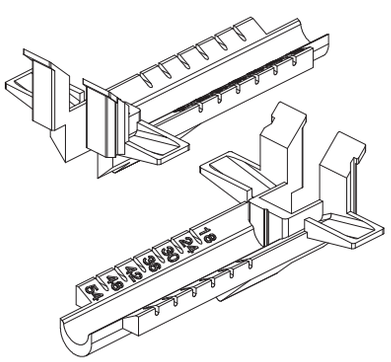 Норма упаковки – 70шт.	11275600	Черный	AYPC.F50.3928	Капельник водоотвода AYPC.F50.3928 устанавливается на ригель, используемый в качестве стойки. Предназначен для отвода влаги. Обеспечивает циркуляцию воздуха и выравнивание давления пара. 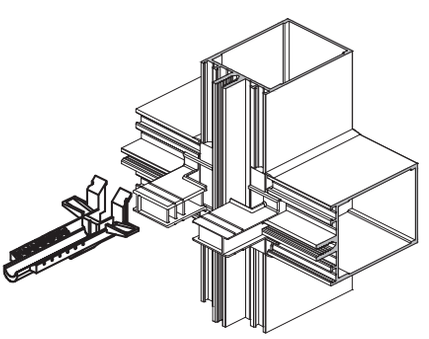

Для профилей, используемых в качестве стоек				
AYPC.F50.3102	AYPC.F50.3103	AYPC.F50.3104	AYPC.F50.3105	AYPC.F50.3106
AYPC.F50.3205	AYPC.F50.3206	AYPC.F50.3207	AYPC.F50.3208	AYPC.F50.3209

Для профилей, используемых в качестве стоек				
AYPC.F50.3205	AYPC.F50.3206	AYPC.F50.3207	AYPC.F50.3208	AYPC.F50.3209

Ригель в качестве стойки

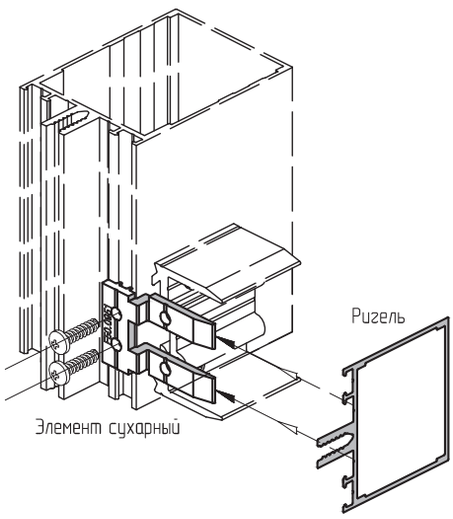

Декоративная крышка



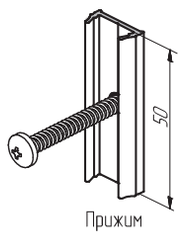

Прижим

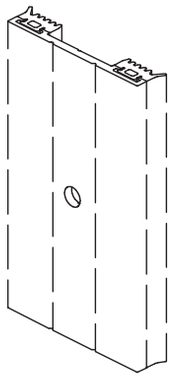

Прижимная планка

Элемент сухарный, изготовленный из профиля AYPC.F50.0401					Цвет	00
Код	11214100					
Артикул	AYPC.F50.0951					
Для ригеля	AYPC.F50.0214	AYPC.F50.3205	AYPC.F50.3206	AYPC.F50.3207		
	AYPC.F50.3208	AYPC.F50.3209				
Норма упаковки, шт.	200					

Прижим, изготовленный из профиля AYPC.F50.3701		Цвет	00
Код	11277100		
Артикул	AYPC.F50.3901		
Норма упаковки, шт.	100		

Стойка	Высота стойки, мм	b–до оси отверстия, мм	Опора анкерная	L		Z–относ от стены		Регулировка	Опора ветровая
				min	max	min	max		
AYPC.F50.3102	62	20,3	AYPC.F50.2901	75	90	13	28	15	AYPC.F50.2902
			AYPC.F50.2901–01	100	115	38	53	15	AYPC.F50.2902–01
			AYPC.F50.2901–02	140	155	78	93	15	AYPC.F50.2902–02
			AYPC.F50.2901–03	180	195	118	133	15	AYPC.F50.2902–03
AYPC.F50.3103	80	20,4	AYPC.F50.2901	91	111	11	31	20	AYPC.F50.2902
			AYPC.F50.2901–01	100	135	20	55	35	AYPC.F50.2902–01
			AYPC.F50.2901–02	140	175	60	95	35	AYPC.F50.2902–02
			AYPC.F50.2901–03	180	215	100	135	35	AYPC.F50.2902–03
AYPC.F50.3104	100	20,6	AYPC.F50.2901	111	131	11	31	20	AYPC.F50.2902
			AYPC.F50.2901–01	110	155	10	55	45	AYPC.F50.2902–01
			AYPC.F50.2901–02	146	196	46	96	50	AYPC.F50.2902–02
			AYPC.F50.2901–03	186	236	86	136	50	AYPC.F50.2902–03
		27	AYPC.F50.2901	110	125	10	25	15	AYPC.F50.2902
			AYPC.F50.2901–01	110	150	10	50	40	AYPC.F50.2902–01
			AYPC.F50.2901–02	140	190	40	90	50	AYPC.F50.2902–02
			AYPC.F50.2901–03	180	230	80	130	50	AYPC.F50.2902–03
AYPC.F50.3105	120	47	AYPC.F50.2901–01	130	150	10	30	20	AYPC.F50.2902–01
			AYPC.F50.2901–02	140	190	20	70	50	AYPC.F50.2902–02
			AYPC.F50.2901–03	180	230	60	110	50	AYPC.F50.2902–03
AYPC.F50.3106	140	57	AYPC.F50.2901–01	150	160	10	20	10	AYPC.F50.2902–01
			AYPC.F50.2901–02	150	200	10	60	50	AYPC.F50.2902–02
			AYPC.F50.2901–03	190	240	50	100	50	AYPC.F50.2902–03
		67	AYPC.F50.2901–02	150	190	10	50	40	AYPC.F50.2902–02
			AYPC.F50.2901–03	180	230	40	90	50	AYPC.F50.2902–03
AYPC.F50.3205	67	26,1	AYPC.F50.2901	77	92	10	25	15	AYPC.F50.2902
			AYPC.F50.2901–01	100	115	33	48	15	AYPC.F50.2902–01
			AYPC.F50.2901–02	140	155	73	88	15	AYPC.F50.2902–02
			AYPC.F50.2901–03	180	195	113	128	15	AYPC.F50.2902–03
AYPC.F50.3206	85	26,1	AYPC.F50.2901	95	110	10	25	15	AYPC.F50.2902
			AYPC.F50.2901–01	100	135	15	50	35	AYPC.F50.2902–01
			AYPC.F50.2901–02	140	175	55	90	35	AYPC.F50.2902–02
			AYPC.F50.2901–03	180	215	95	130	35	AYPC.F50.2902–03
AYPC.F50.3207	105	26,1	AYPC.F50.2901	115	130	10	25	15	AYPC.F50.2902
			AYPC.F50.2901–01	115	155	10	50	40	AYPC.F50.2902–01
			AYPC.F50.2901–02	145	195	40	90	50	AYPC.F50.2902–02
			AYPC.F50.2901–03	185	235	80	130	50	AYPC.F50.2902–03
AYPC.F50.3208	125	52	AYPC.F50.2901–01	135	150	10	25	15	AYPC.F50.2902–01
			AYPC.F50.2901–02	140	190	15	65	50	AYPC.F50.2902–02
			AYPC.F50.2901–03	180	230	55	105	50	AYPC.F50.2902–03
AYPC.F50.3209	145	57	AYPC.F50.2901–01	155	165	10	20	10	AYPC.F50.2902–01
			AYPC.F50.2901–02	155	205	10	60	50	AYPC.F50.2902–02
			AYPC.F50.2901–03	195	245	50	100	50	AYPC.F50.2902–03

Опора анкерная

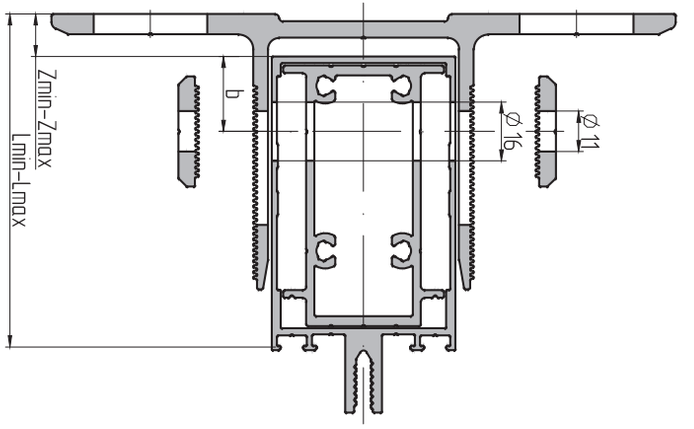

Опора ветровая

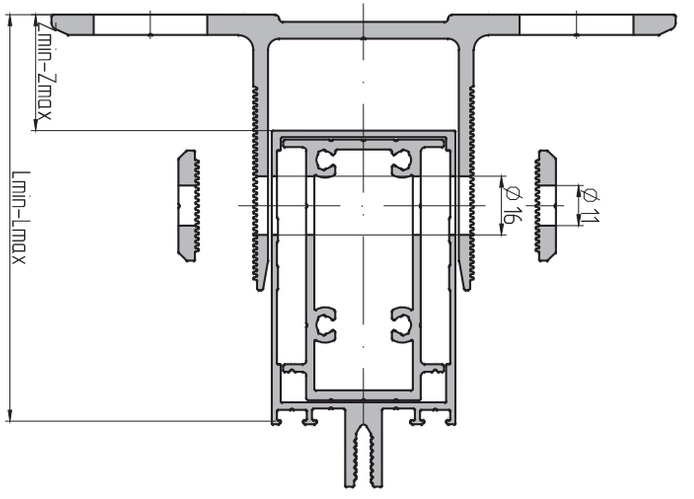

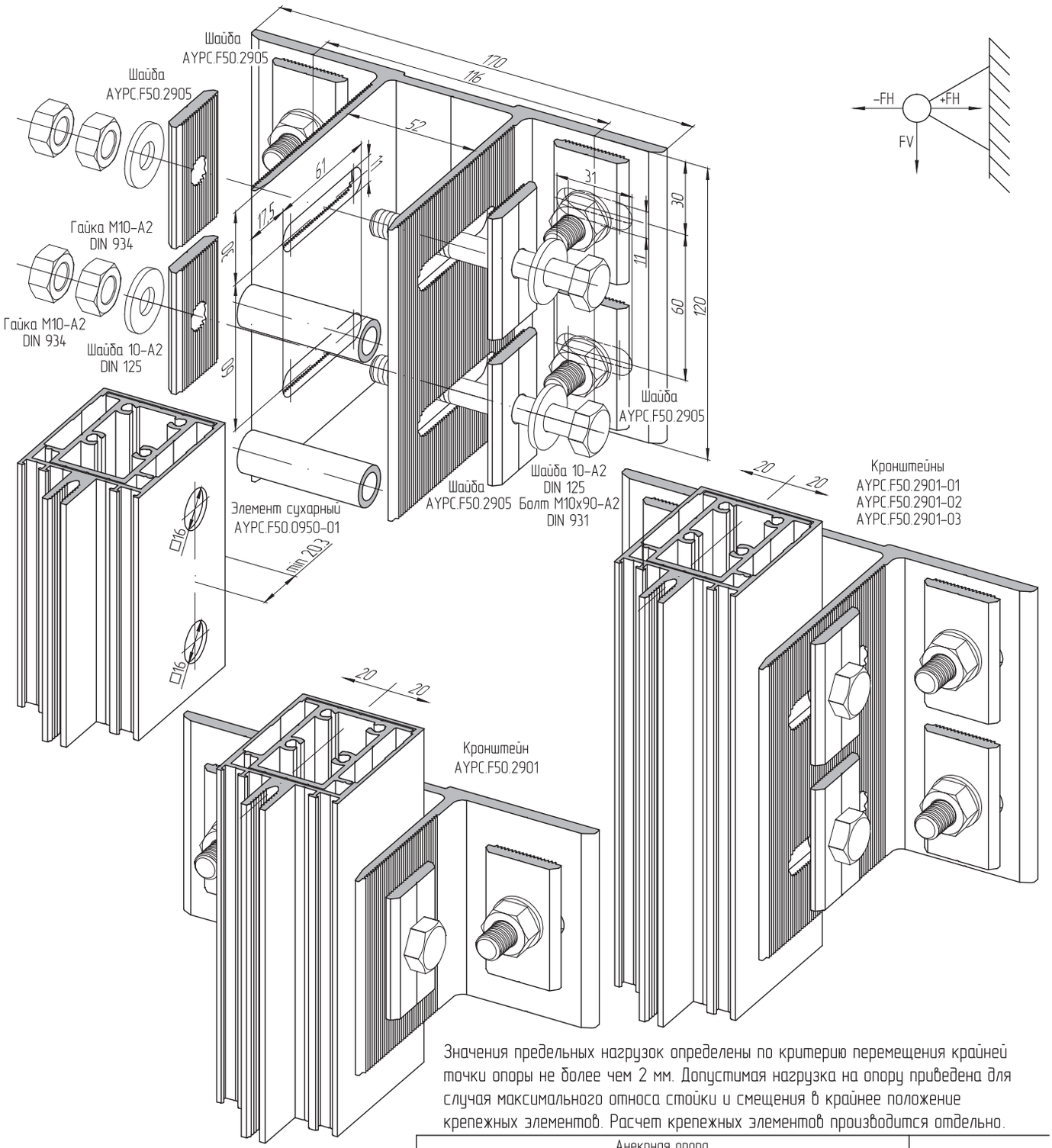

Значения предельных нагрузок определены по критерию перемещения крайней точки опоры не более чем 2 мм. Допустимая нагрузка на опору приведена для случая максимального относа стойки и смещения в крайнее положение крепежных элементов. Расчет крепежных элементов производится отдельно.

	Код	Артикул	Анкерная опора				
			11228400	11228500	11228600	11231100	
			AYPC.F50.2901	AYPC.F50.2901-01	AYPC.F50.2901-02	AYPC.F50.2901-03	
			12	18	12	12	Норма упаковки, шт.
Комплектация	11225700	AYPC.F50.0950-01, шт.	1	2	2	2	100
	11229200	AYPC.F50.2905, шт.	4	8	8	8	100
	18111400	Гайка M10-A2 DIN934, шт.	2	4	4	4	100
	18106300	Болт M10x90-A2 DIN931, шт.	1	2	2	2	100
	18106100	Шайба 10-A2 DIN125, шт.	2	4	4	4	100
Нагрузки		ветровая, кН	FH=+5	FH=+5	FH=+5	FH=+5	
			FH=-5	FH=-5	FH=-5	FH=-5	
		статическая, кН	FV=5	FV=6	FV=6	FV=6	

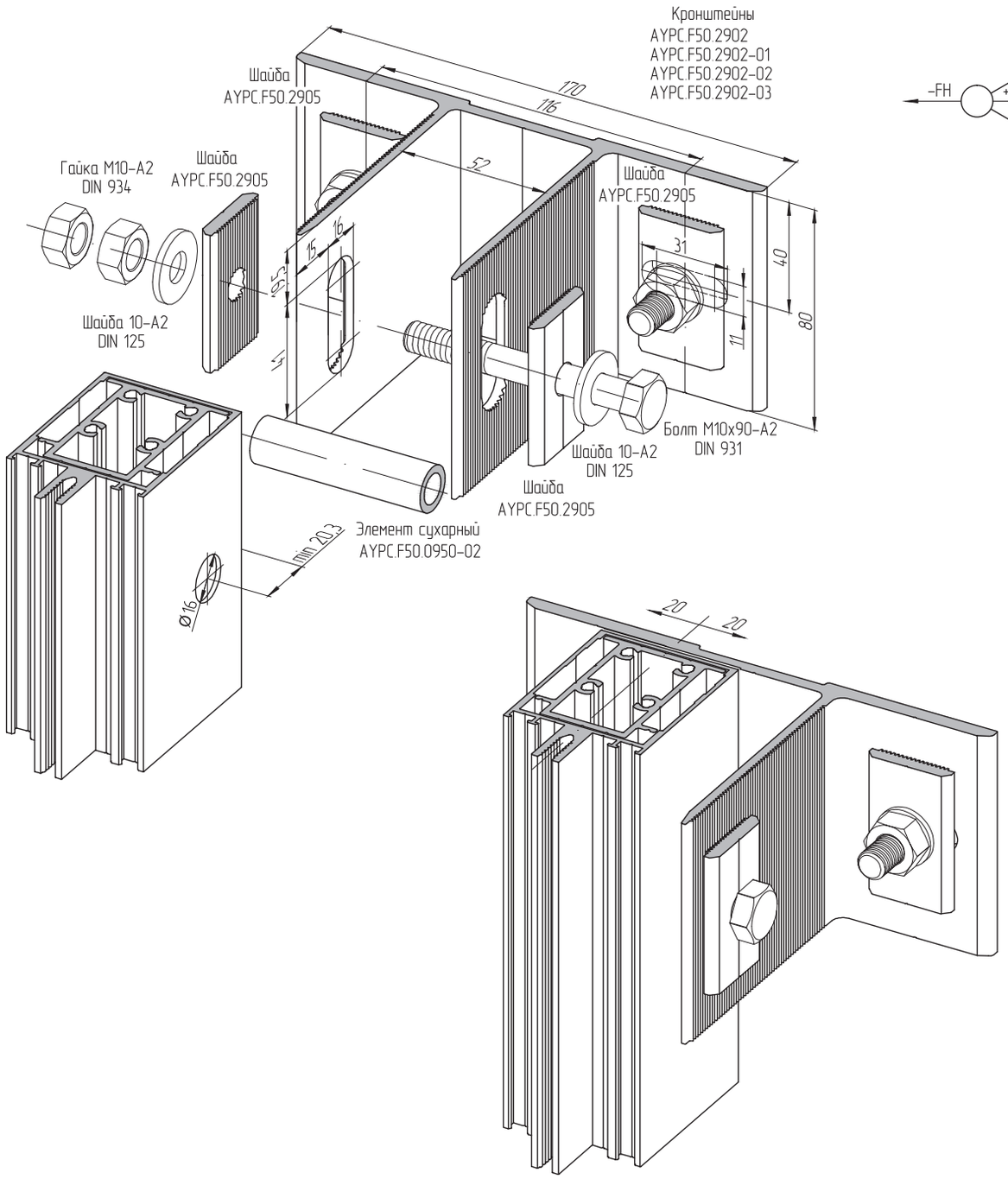

Значения предельных нагрузок определены по критерию перемещения крайней точки опоры не более чем 2 мм. Допустимая нагрузка на опору приведена для случая максимального относа стойки и смещения в крайнее положение крепежных элементов. Расчет крепежных элементов производится отдельно.

			Анекрная опора				
	Код		11228800	11228900	11229000	11229100	
		Артикул	AYPC.F50.2902	AYPC.F50.2902-01	AYPC.F50.2902-02	AYPC.F50.2902-03	
			12	6	4	6	Норма упаковки, шт.
Комплектация	11231200	AYPC.F50.0950-02, шт.	1	1	1	1	100
	11229200	AYPC.F50.2905, шт.	4	4	4	4	100
	18111400	Гайка M10-A2 DIN934, шт.	2	2	2	2	100
	18106300	Болт M10x90-A2 DIN931, шт.	1	1	1	1	100
	18106100	Шайба 10-A2 DIN125, шт.	2	2	2	2	100
Нагрузки		ветровая, кН	FH=+5	FH=+5	FH=+5	FH=+5	
			FH=-5	FH=-5	FH=-5	FH=-5	

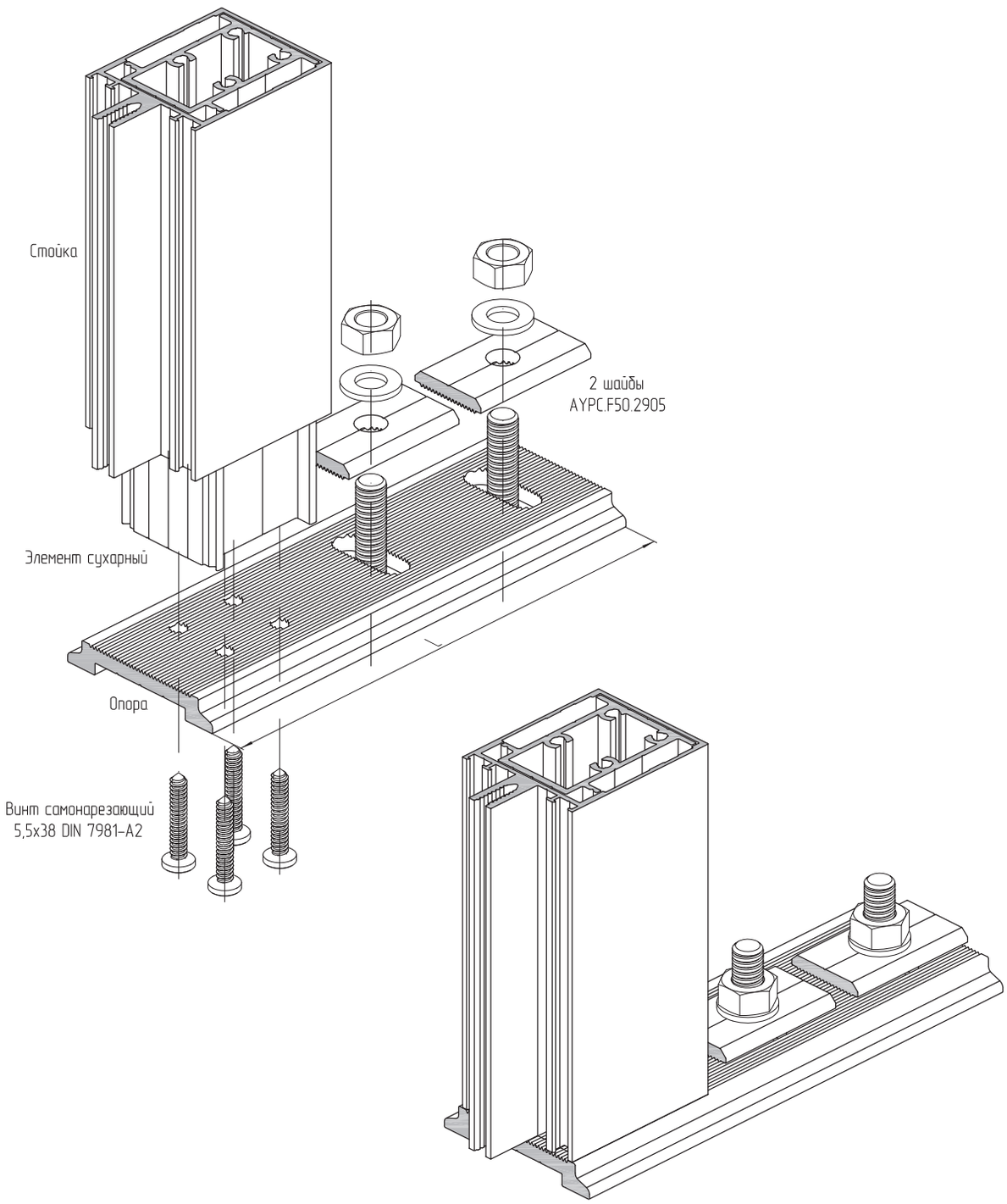

Опора из профиля AYPC.F50.0724					Цвет	00
Код	Артикул	Длина L, мм	Стойка	Элемент сухарный	Норма упаковки, шт.	
11229300	AYPC.F50.2903	188	AYPC.F50.3102	AYPC.F50.3302	35	
			AYPC.F50.3205	AYPC.F50.3315		
11229400	AYPC.F50.2903-01	208	AYPC.F50.3103	AYPC.F50.3303	24	
			AYPC.F50.3206	AYPC.F50.3316		
11229500	AYPC.F50.2903-02	228	AYPC.F50.3104	AYPC.F50.3304	24	
			AYPC.F50.3207	AYPC.F50.3317		
11229600	AYPC.F50.2903-03	248	AYPC.F50.3105	AYPC.F50.3305	24	
			AYPC.F50.3208	AYPC.F50.3318		
11229700	AYPC.F50.2903-04	268	AYPC.F50.3106	AYPC.F50.3306	24	
			AYPC.F50.3209	AYPC.F50.3319		

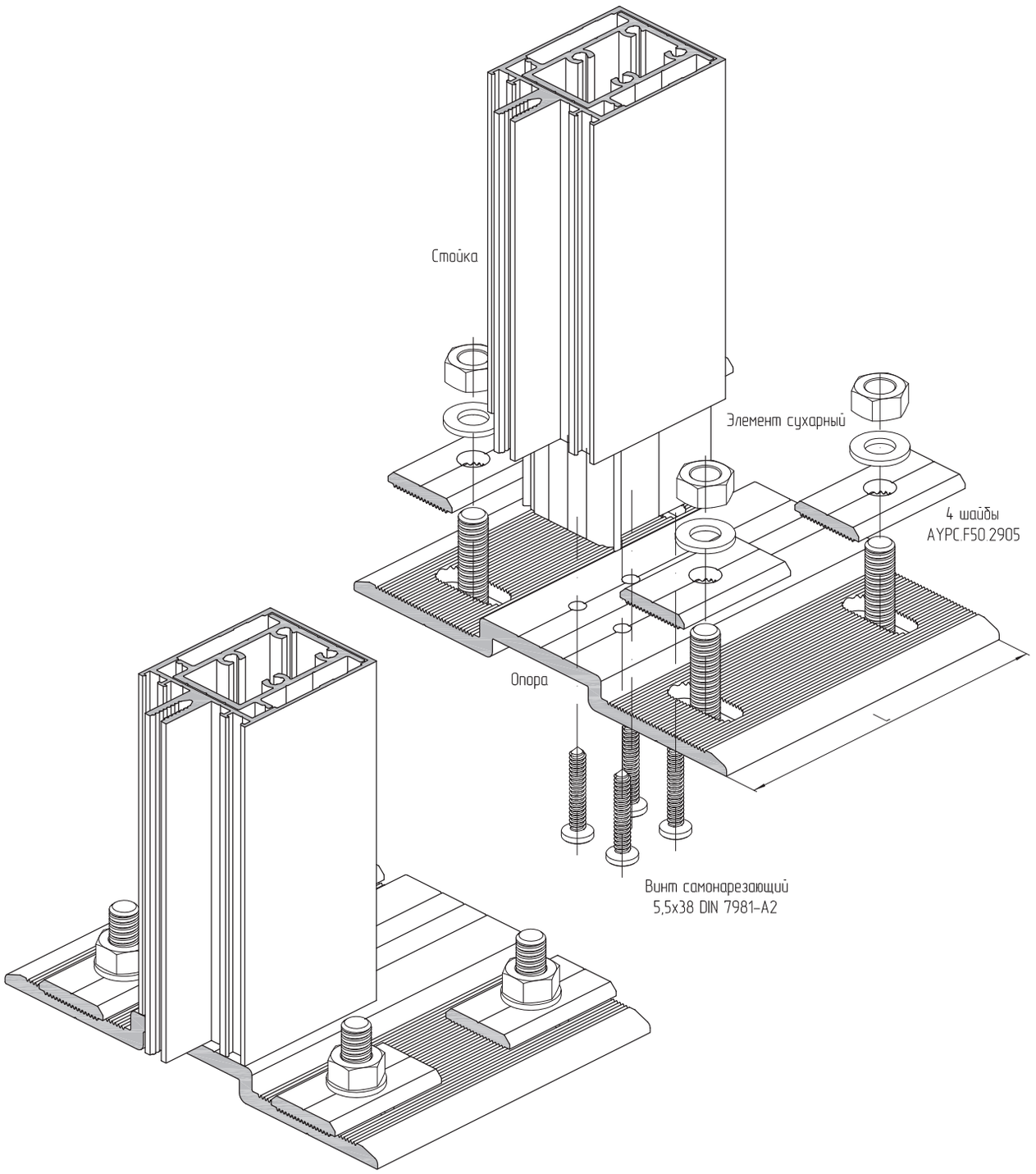

Опора из профиля AYPC.F50.0723					Цвет	00
Код	Артикул	Длина L, мм	Стойка	Элемент сухарный	Норма упаковки, шт.	
11230000	AYPC.F50.2904	128	AYPC.F50.3102	AYPC.F50.3302	10	
			AYPC.F50.3205	AYPC.F50.3315		
11230100	AYPC.F50.2904-01	148	AYPC.F50.3103	AYPC.F50.3303	10	
			AYPC.F50.3206	AYPC.F50.3316		
11230200	AYPC.F50.2904-02	168	AYPC.F50.3104	AYPC.F50.3304	10	
			AYPC.F50.3207	AYPC.F50.3317		
11230300	AYPC.F50.2904-03	188	AYPC.F50.3105	AYPC.F50.3305	10	
			AYPC.F50.3208	AYPC.F50.3318		
11230400	AYPC.F50.2904-04	208	AYPC.F50.3106	AYPC.F50.3306	10	
			AYPC.F50.3209	AYPC.F50.3319		

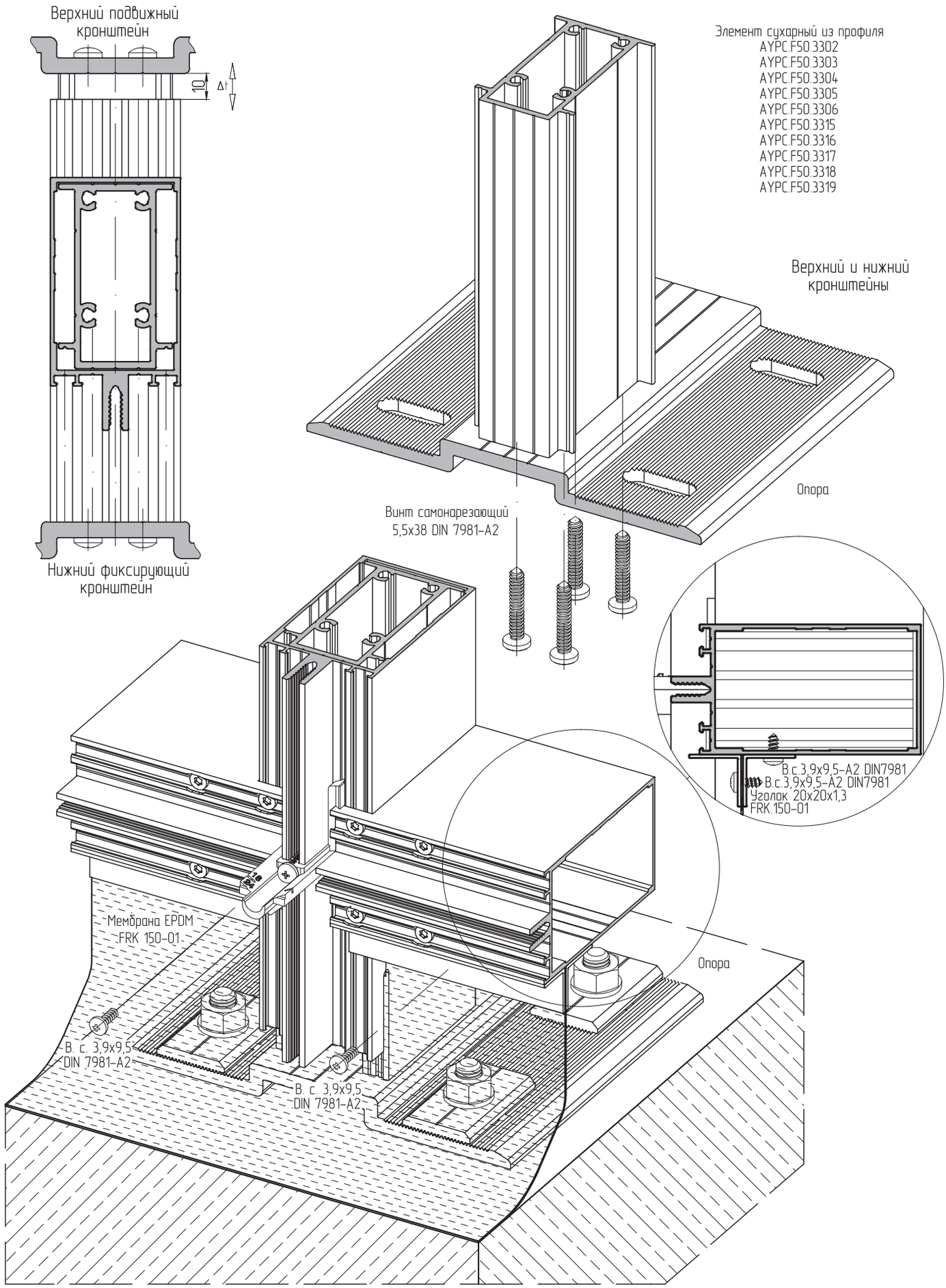
Верхний подвижный кронштейн
10
Δt
Нижний фиксирующий кронштейн
Элемент сухарный из профиля
AYPC.F50.3302
AYPC.F50.3303
AYPC.F50.3304
AYPC.F50.3305
AYPC.F50.3306
AYPC.F50.3315
AYPC.F50.3316
AYPC.F50.3317
AYPC.F50.3318
AYPC.F50.3319
Верхний и нижний кронштейны
Опора
Винт самонарезающий 5,5x38 DIN 7981-A2
B.c.3,9x9,5-A2 DIN7981
B.c.3,9x9,5-A2 DIN7981
Уголок 20x20x1,3
FRK.150-01
Мембрана EPDM FRK 150-01
Опора
B. c. 3,9x9,5 DIN 7981-A2
B. c. 3,9x9,5 DIN 7981-A2

Верхний подвижный кронштейн

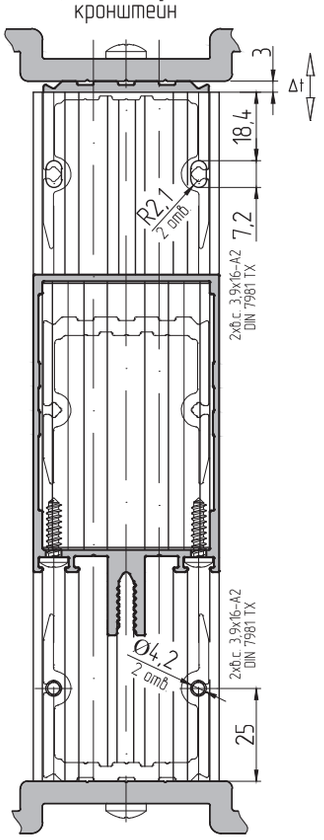

Нижний фиксирующий кронштейн

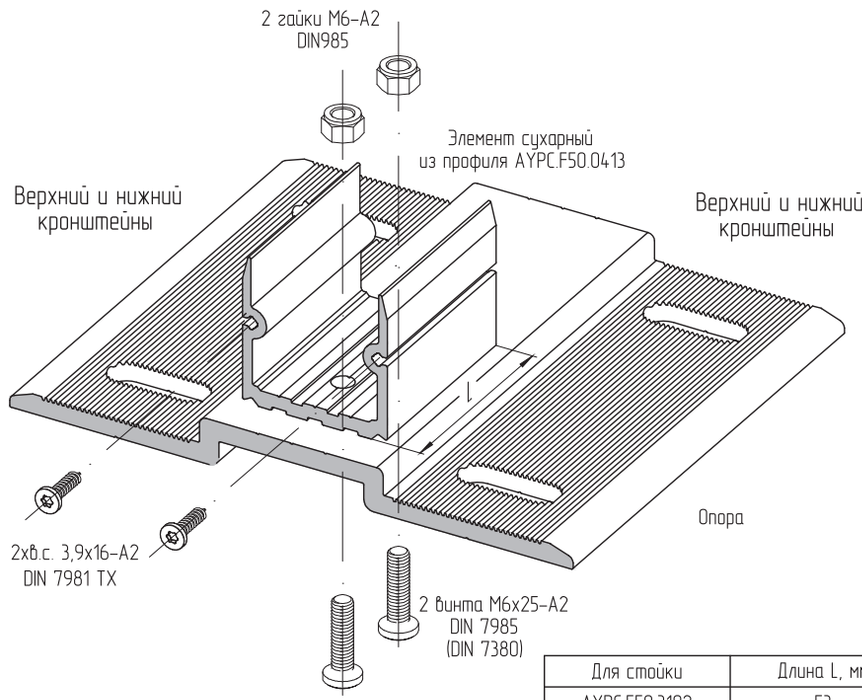

Для стойки	Длина L, мм
AYPC.F50.3102	53
AYPC.F50.3103	71
AYPC.F50.3104	91
AYPC.F50.3105	111
AYPC.F50.3106	131
AYPC.F50.3205	58
AYPC.F50.3206	76
AYPC.F50.3207	96
AYPC.F50.3208	116
AYPC.F50.3209	136

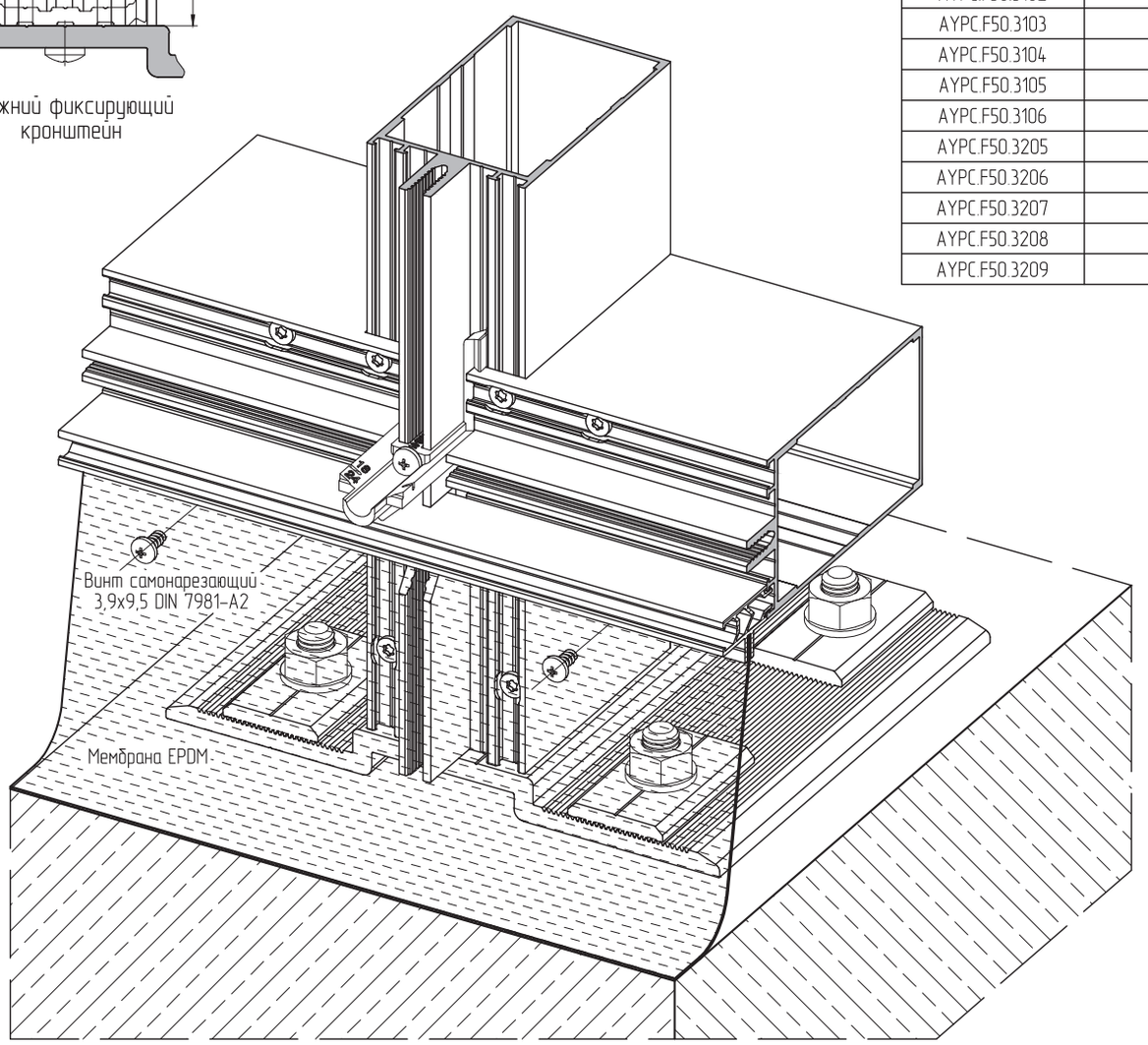

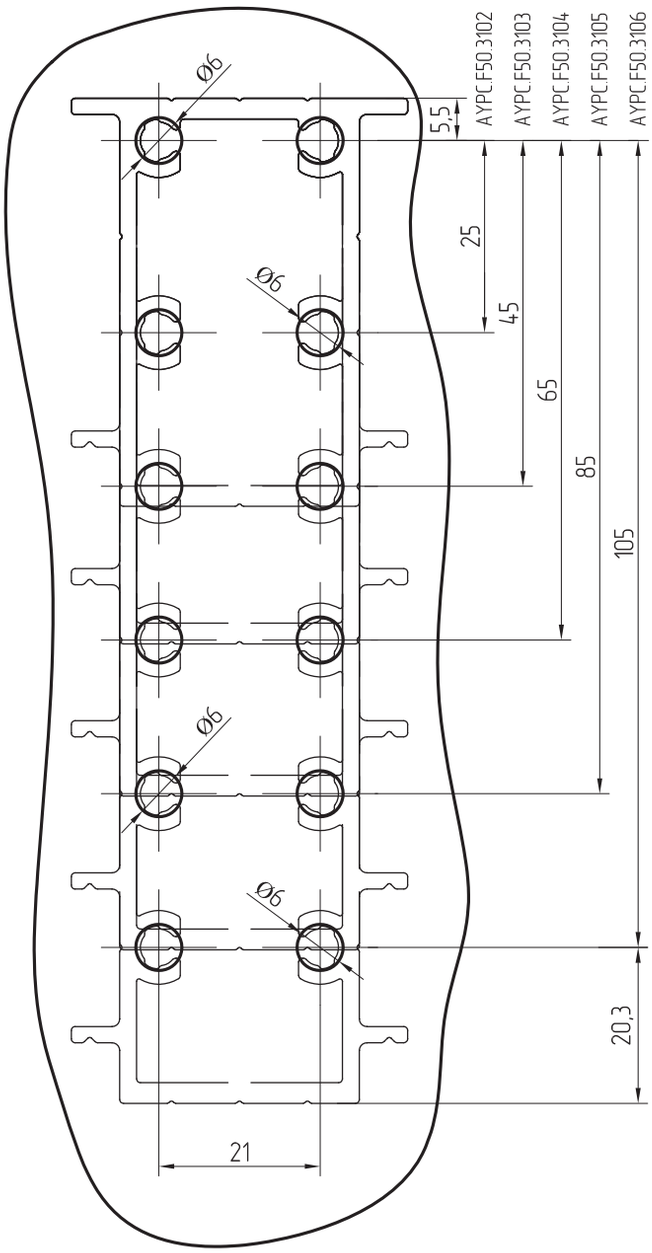

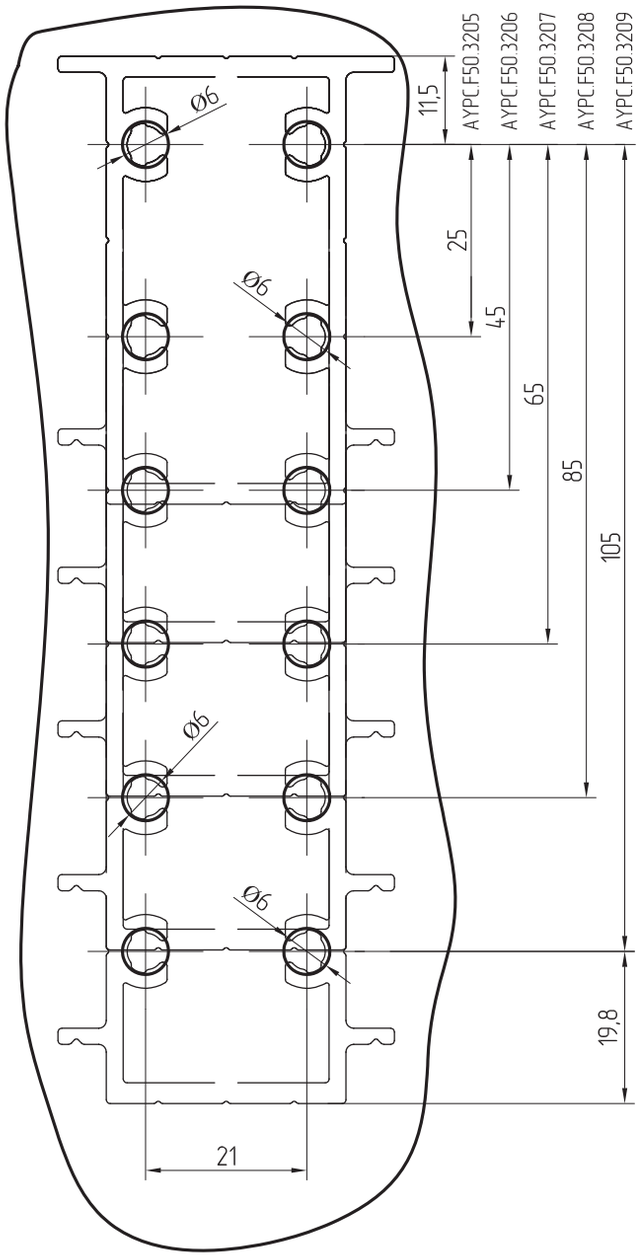

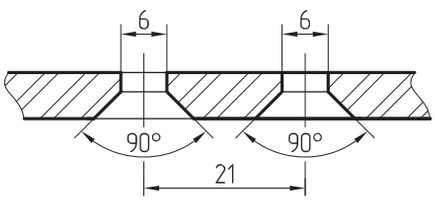

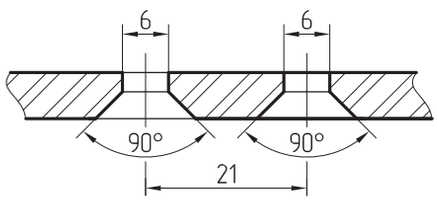

Верхний и нижний кронштейны

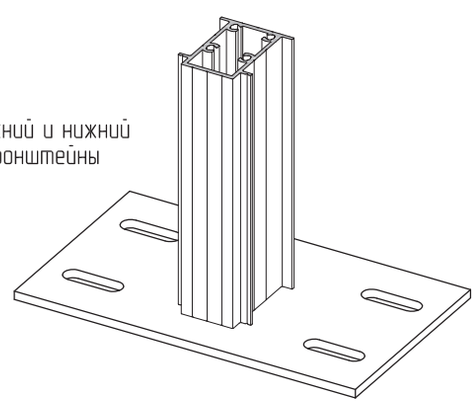

Верхний и нижний кронштейны

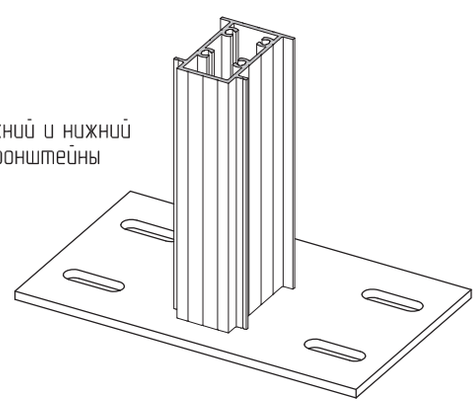

ALUTECH ALT F50 LIGHT
СТОЕЧНО-РИГЕЛЬНАЯ
ФАСАДНАЯ СИСТЕМА

04

УПЛОТНИТЕЛИ (1:1)

Артикул уплотнителя	Код по каталогу	Сечение	Масса, кг/п.м	Материал	Упаковка, п.м	Описание
FRK14	11215100	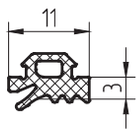	0,056	EPDM	300	Уплотнитель резиновый
FRK15	11215200	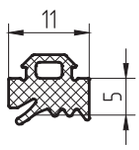	0,083	EPDM	200	Уплотнитель резиновый
FRK16	11215300	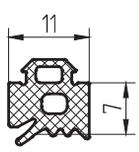	0,100	EPDM	175	Уплотнитель резиновый
FRK17	11215400	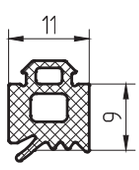	0,120	EPDM	150	Уплотнитель резиновый
FRK18	11215500	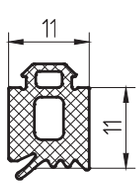	0,138	EPDM	125	Уплотнитель резиновый
FRK19	11215600	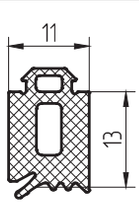	0,155	EPDM	100	Уплотнитель резиновый
FRK147	11280100	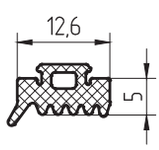	0,081	EPDM	200	Уплотнитель резиновый
FRK150-01	11217600	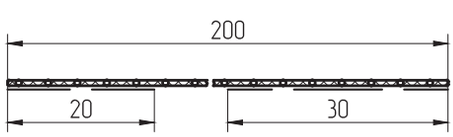	0,187	EPDM	120	Уплотнитель резиновый

ALUTECH ALT F50 LIGHT
СТОЕЧНО-РИГЕЛЬНАЯ
ФАСАДНАЯ СИСТЕМА

ПРОФИЛИ ПВХ (PVC-U-HI), ПЕ (PE) (1:1)

05

Артикул	Код по каталогу	Сечение	Масса, кг/п.м	Материал	Длина хлыста, м	Упаковка		Описание
						п.м	п.м	
AYPC.F50.0901	11210100	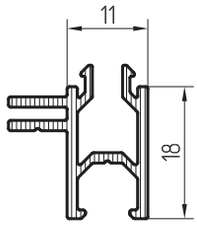	0,146	HPVC-U-HI	5,8	20	116	Профиль дистанционный
AYPC.F50.0902	11210200	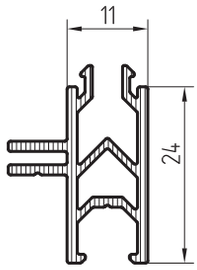	0,187	HPVC-U-HI	5,8	20	116	Профиль дистанционный
AYPC.F50.0903	11210300	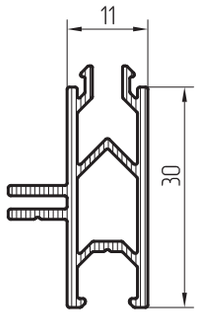	0,211	HPVC-U-HI	5,8	20	116	Профиль дистанционный
AYPC.F50.0905	11210500	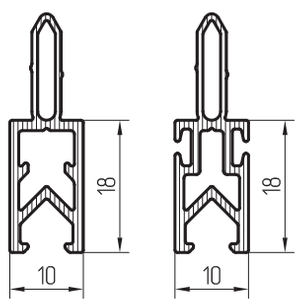	0,152	HPVC-U-HI	5,8	20	116	Профиль термомоста

Артикул	Код по каталогу	Сечение	Масса, кг/п.м	Материал	Длина хлыста, м	Упаковка		Описание
						п.м	п.м	
AYPC.F50.0906	11210600	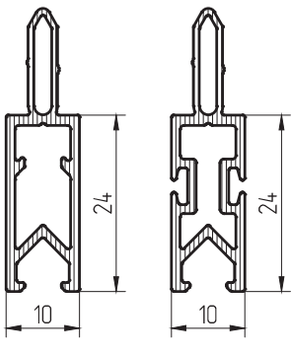	0,183	HPVC-U-HI	5,8	20	116	Профиль термомоста
AYPC.F50.0907	11210700	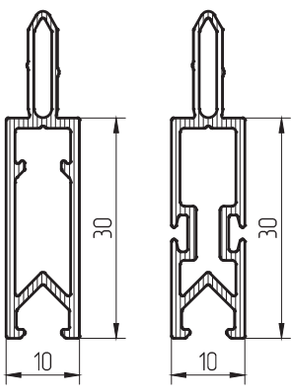	0,202	HPVC-U-HI	5,8	20	116	Профиль термомоста
AYPC.F50.0915	11261100	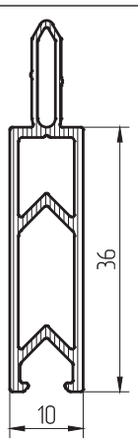	0,219	HPVC-U-HI	5,8	20	116	Профиль термомоста
AYPC.F50.0916	11261200	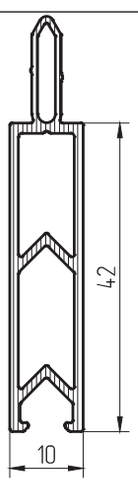	0,240	HPVC-U-HI	5,8	15	87	Профиль термомоста

Артикул	Код по каталогу	Сечение	Масса, кг/п.м	Материал	Длина хлыста, м	Упаковка		Описание
						п.м	п.м	
AYPC.F50.0908	11211800	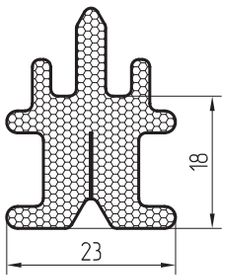	0,013	PE	2	240	480	Уплотнитель фальца стеклопакета
AYPC.F50.0909	11211900	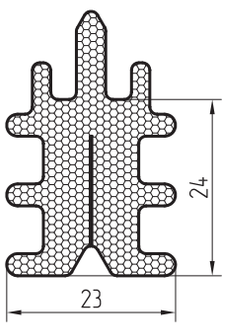	0,016	PE	2	175	350	Уплотнитель фальца стеклопакета
AYPC.F50.0910	11210400	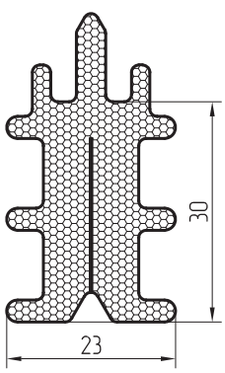	0,020	PE	2	140	280	Уплотнитель фальца стеклопакета
AYPC.F50.0911	11211400	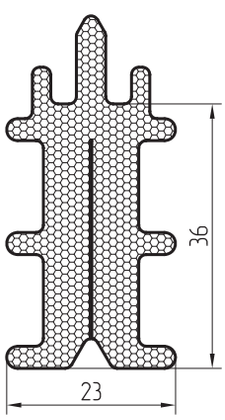	0,022	PE	2	75	150	Уплотнитель фальца стеклопакета

Артикул	Код по каталогу	Сечение	Масса, кг/п.м	Материал	Длина хлыста, м	Упаковка		Описание
						п.м	п.м	
AYPC.F50.0912	11211500	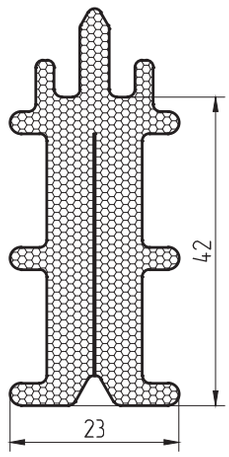	0,025	PE	2	70	140	Уплотнитель фальца стеклопакета
AYPC.F50.0913	11211600	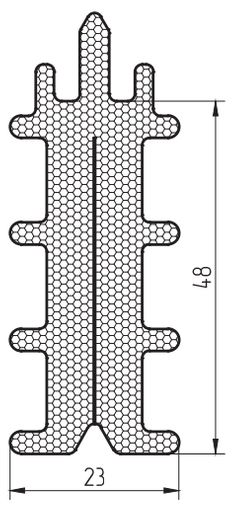	0,029	PE	2	65	130	Уплотнитель фальца стеклопакета
AYPC.F50.0914	11211700	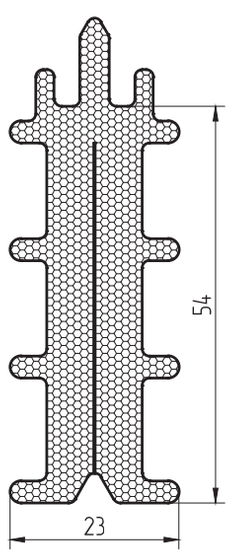	0,032	PE	2	60	120	Уплотнитель фальца стеклопакета

ALUTECH ALT F50 LIGHT
СТОЕЧНО-РИГЕЛЬНАЯ
ФАСАДНАЯ СИСТЕМА

ПРОФИЛИ СИСТЕМЫ (1:1)

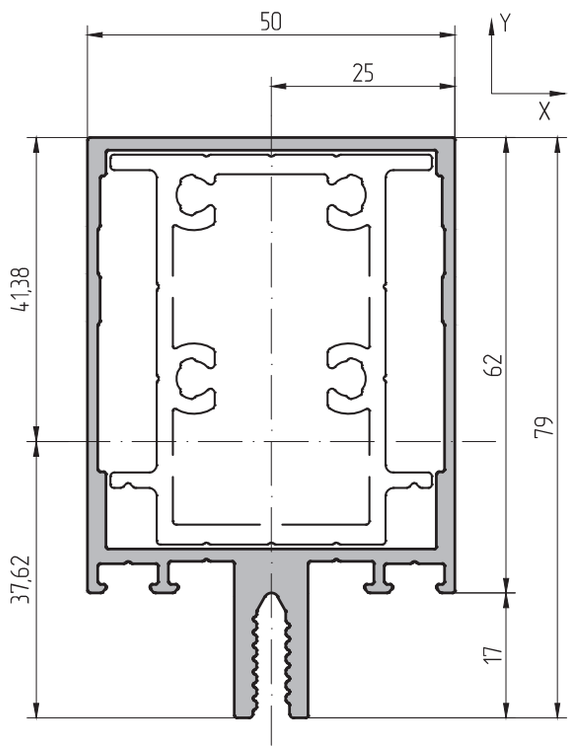

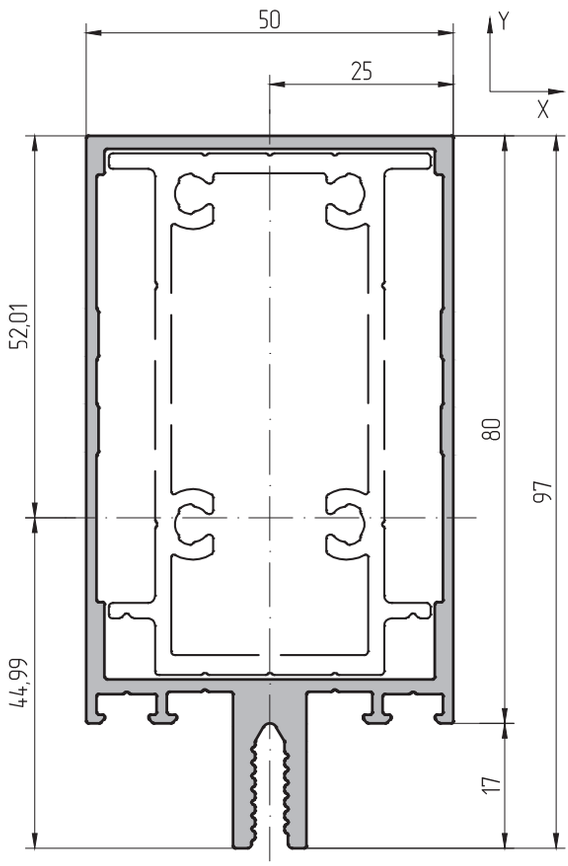

Масштаб 1:1	Профиль ригеля 2-го уровня 62 мм		
AYPC.F50.3102	Артикул профиля	Центральные моменты инерции	
1,457 кг	Теоретическая масса 1 п.м	Ix=35,24см^4	Iy=16,15см^4
336,9 мм	Внешний периметр	Моменты сопротивления	
5,397 см^2	Площадь сечения	Wx=8,52см^3	Wy=6,46см^3
		Радиусы инерции	
		ix=2,56см	iy=1,73см

Масштаб 1:1	Профиль ригеля 2-го уровня 80 мм		
AYPC.F50.3103	Артикул профиля	Центральные моменты инерции	
1,605 кг	Теоретическая масса 1 п.м	Ix=62,06см^4	Iy=19,2см^4
372,9 мм	Внешний периметр	Моменты сопротивления	
5,945 см^2	Площадь сечения	Wx=11,93см^3	Wy=7,68см^3
		Радиусы инерции	
		ix=3,23см	iy=1,8см

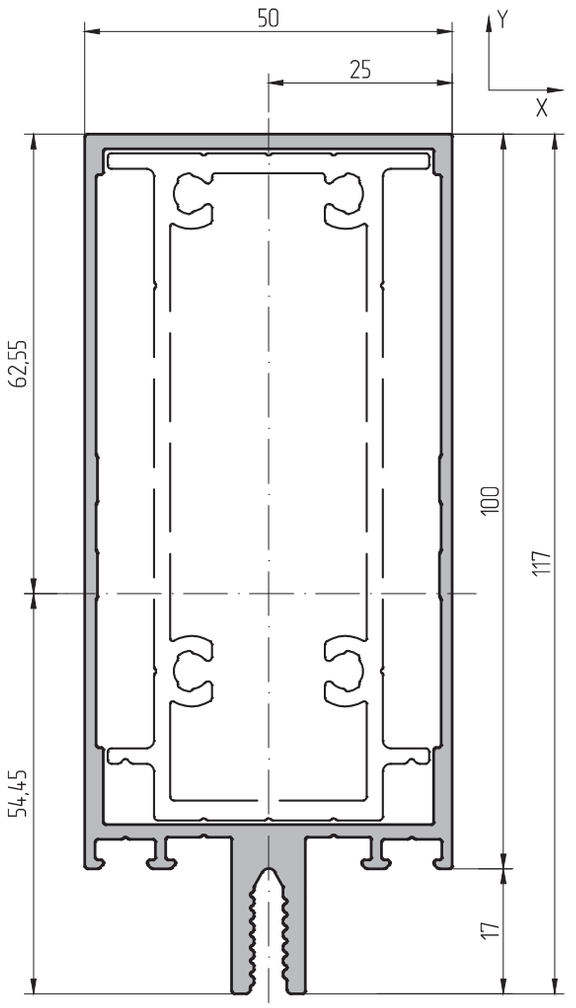

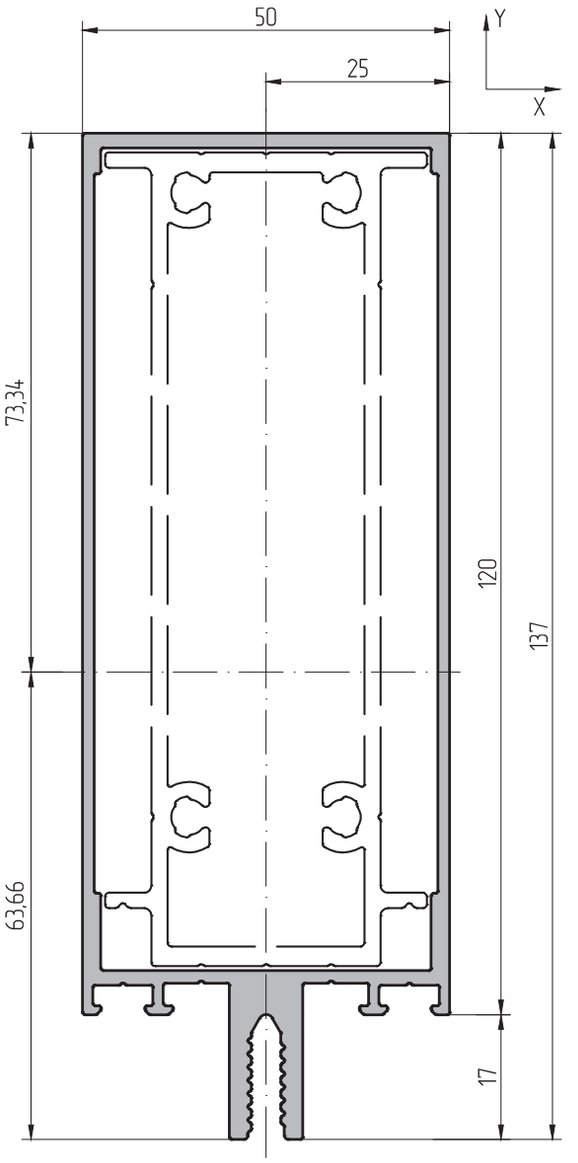

Масштаб 1:1	Профиль ригеля 2-го уровня 100 мм			Масштаб 1:1	Профиль ригеля 2-го уровня 120 мм		
AYPC.F50.3104	Артикул профиля	Центральные моменты инерции		AYPC.F50.3105	Артикул профиля	Центральные моменты инерции	
1,816 кг	Теоретическая масса 1 п.м	Ix=106,81см^4	Iy=23,39см^4	2,018 кг	Теоретическая масса 1 п.м	Ix=164,13см^4	Iy=27,72см^4
412,9 мм	Внешний периметр	Моменты сопротивления		452,9 мм	Внешний периметр	Моменты сопротивления	
6,728 см^2	Площадь сечения	Wx=17,08см^3	Wy=9,36см^3	7,473 см^2	Площадь сечения	Wx=22,38см^3	Wy=11,09см^3
		Радиусы инерции				Радиусы инерции	
		ix=3,98см	iy=1,86см			ix=4,69см	iy=1,93см

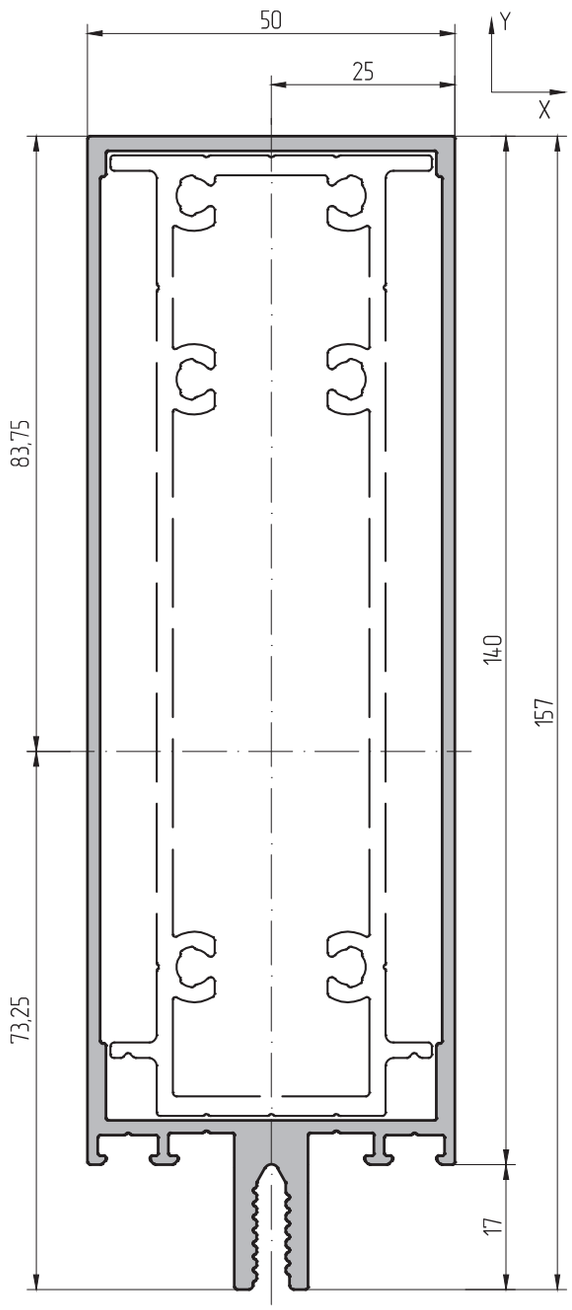

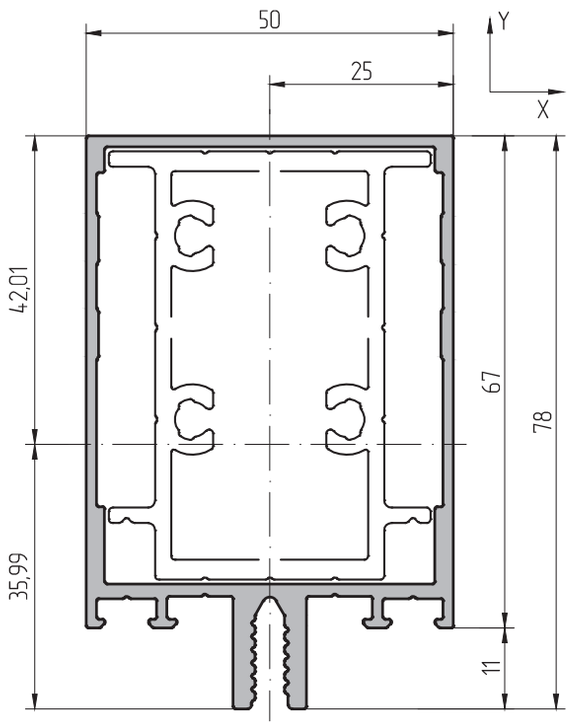

Масштаб 1:1	Профиль ригеля 2-го уровня 140 мм		
AYPC.F50.3106	Артикул профиля	Центральные моменты инерции	
2,254 кг	Теоретическая масса 1 п.м	Ix=238,64см^4	Iy=32,76см^4
492,9 мм	Внешний периметр	Моменты сопротивления	
8,349 см^2	Площадь сечения	Wx=28,49см^3	Wy=13,1см^3
		Радиусы инерции	
		ix=5,35см	iy=1,98см

Масштаб 1:1	Профиль ригеля 67 мм		
AYPC.F50.3205	Артикул профиля	Центральные моменты инерции	
1,328 кг	Теоретическая масса 1 п.м	Ix=34,09см^4	Iy=16,73см^4
330,4 мм	Внешний периметр	Моменты сопротивления	
4,917 см^2	Площадь сечения	Wx=8,11см^3	Wy=6,69см^3
		Радиусы инерции	
		ix=2,63см	iy=1,84см

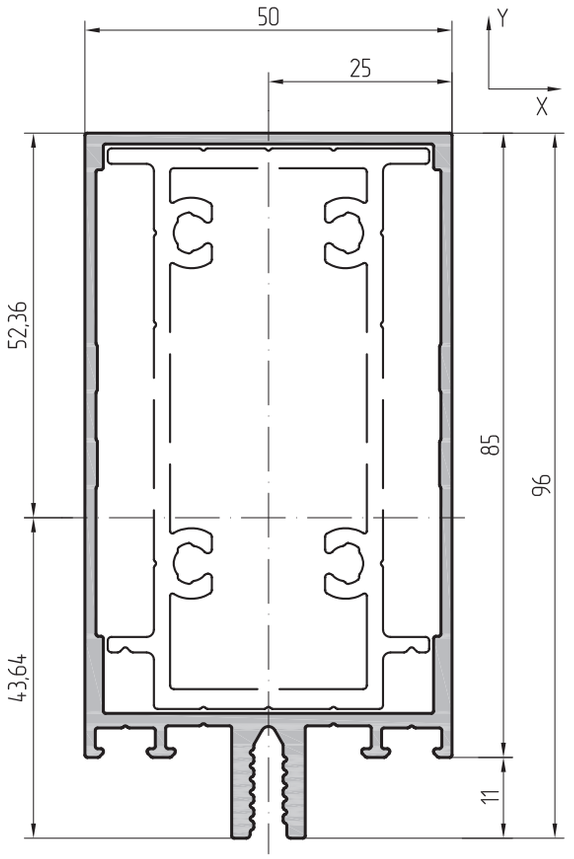

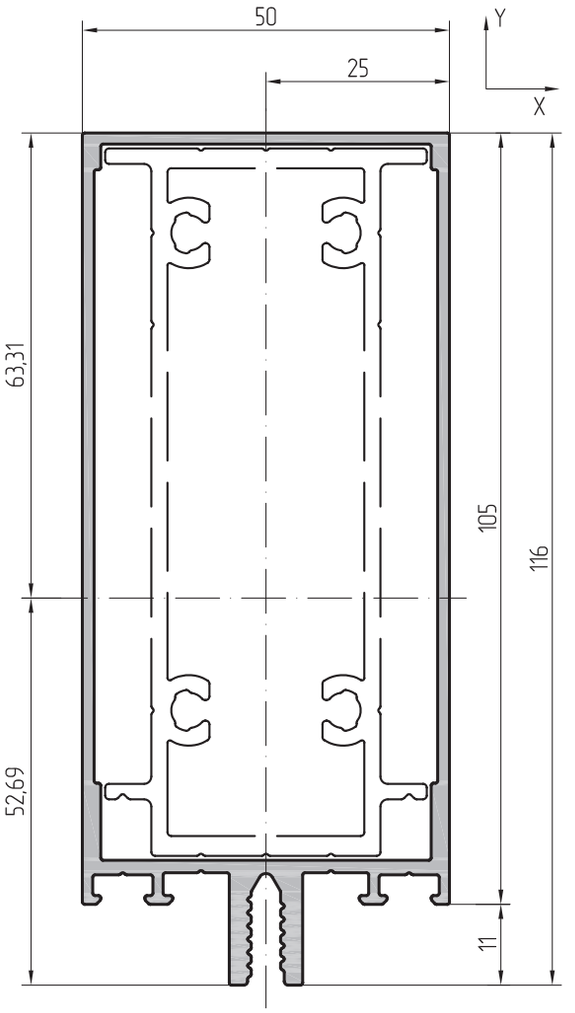

Масштаб 1:1	Профиль ригеля 85 мм			Масштаб 1:1	Профиль ригеля 105 мм		
AYPC.F50.3206	Артикул профиля	Центральные моменты инерции		AYPC.F50.3207	Артикул профиля	Центральные моменты инерции	
1,491 кг	Теоретическая масса 1 п.м	Ix=59,23см^4	Iy=20,27см^4	1,684 кг	Теоретическая масса 1 п.м	Ix=98,62см^4	Iy=24,44см^4
366,4 мм	Внешний периметр	Моменты сопротивления		406,4 мм	Внешний периметр	Моменты сопротивления	
5,521 см^2	Площадь сечения	Wx=11,31см^3	Wy=8,11см^3	6,237 см^2	Площадь сечения	Wx=15,58см^3	Wy=9,78см^3
		Радиусы инерции				Радиусы инерции	
		ix=3,28см	iy=1,92см			ix=3,98см	iy=1,98см

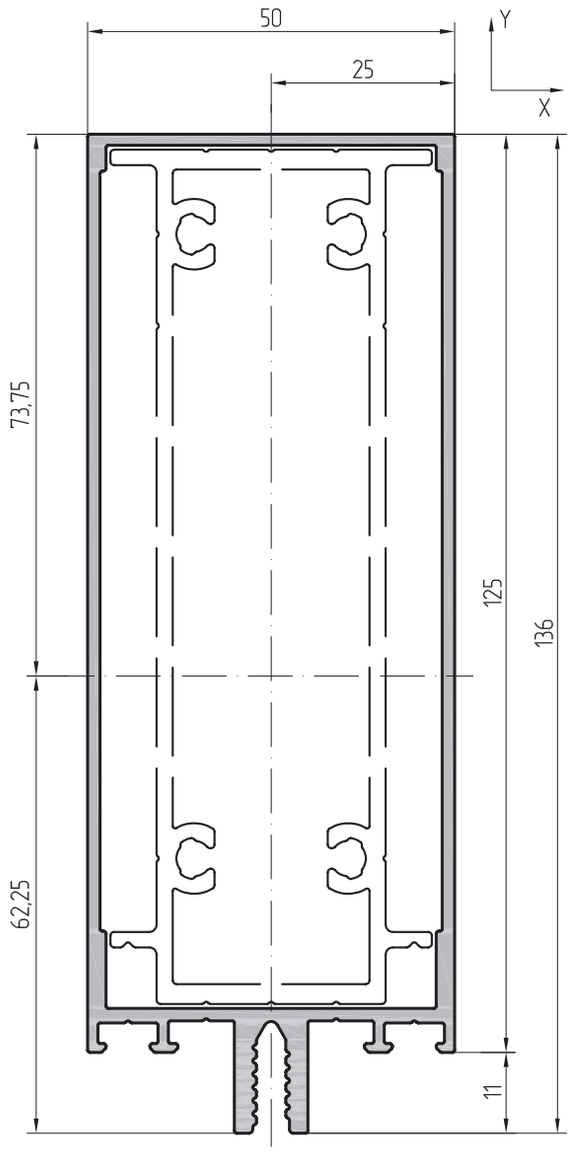

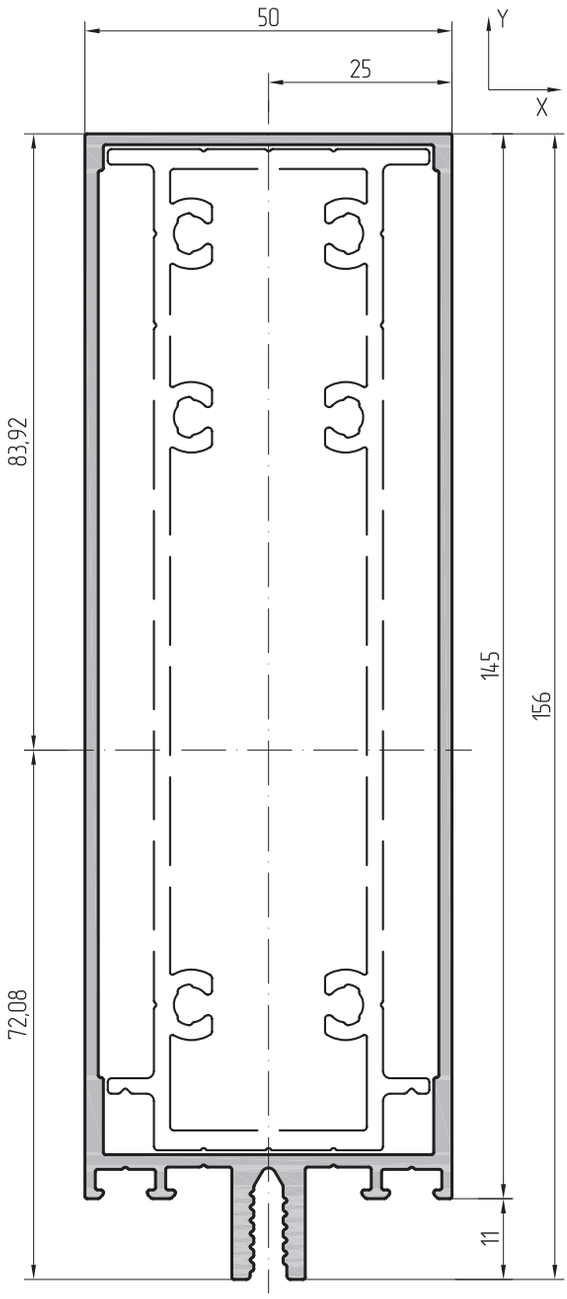

Масштаб 1:1		Профиль ригеля 125 мм	
АУРС.F50.3208	Артикул профиля	Центральные моменты инерции	
1,913 кг	Теоретическая масса 1 п.м	Ix=152,2см^4	Iy=29,31см^4
446,4 мм	Внешний периметр	Моменты сопротивления	
7,084 см^2	Площадь сечения	Wx=20,64см^3	Wy=11,72см^3
		Радиусы инерции	
		ix=4,64см	iy=2,03см

Масштаб 1:1		Профиль ригеля 145 мм	
АУРС.F50.3209	Артикул профиля	Центральные моменты инерции	
2,163 кг	Теоретическая масса 1 п.м	Ix=222,33см^4	Iy=34,62см^4
486,4 мм	Внешний периметр	Моменты сопротивления	
8,011 см^2	Площадь сечения	Wx=26,49см^3	Wy=13,85см^3
		Радиусы инерции	
		ix=5,27см	iy=2,08см

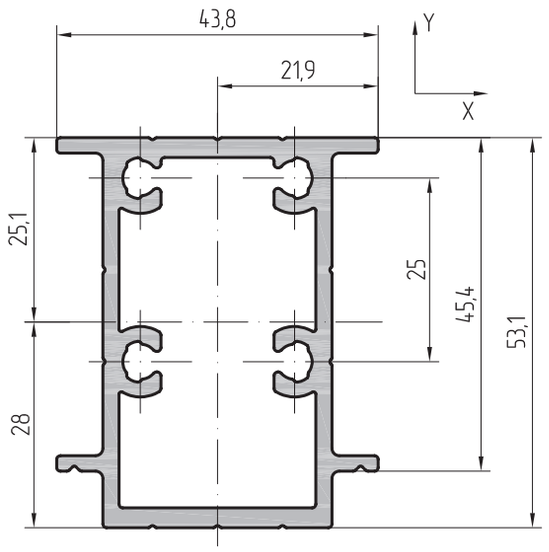

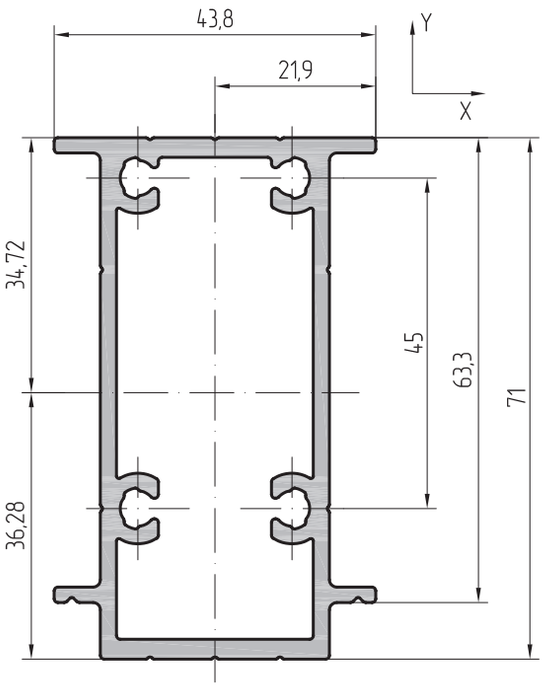

Масштаб 1:1	Профиль усиливающий 53,1 мм			Масштаб 1:1	Профиль усиливающий 71 мм		
AYPC.F50.3302	Артикул профиля	Центральные моменты инерции		AYPC.F50.3303	Артикул профиля	Центральные моменты инерции	
1,430 кг	Теоретическая масса 1 п.м	Ix=18,74см^4	Iy=8,79см^4	1,643 кг	Теоретическая масса 1 п.м	Ix=39,51см^4	Iy=10,45см^4
217,3 мм	Внешний периметр	Моменты сопротивления		253,1 мм	Внешний периметр	Моменты сопротивления	
5,298 см^2	Площадь сечения	Wx=6,69см^3	Wy=4,01см^3	6,086 см^2	Площадь сечения	Wx=10,89см^3	Wy=4,77см^3
		Радиусы инерции				Радиусы инерции	
		ix=1,88см	iy=1,29см			ix=2,55см	iy=1,31см

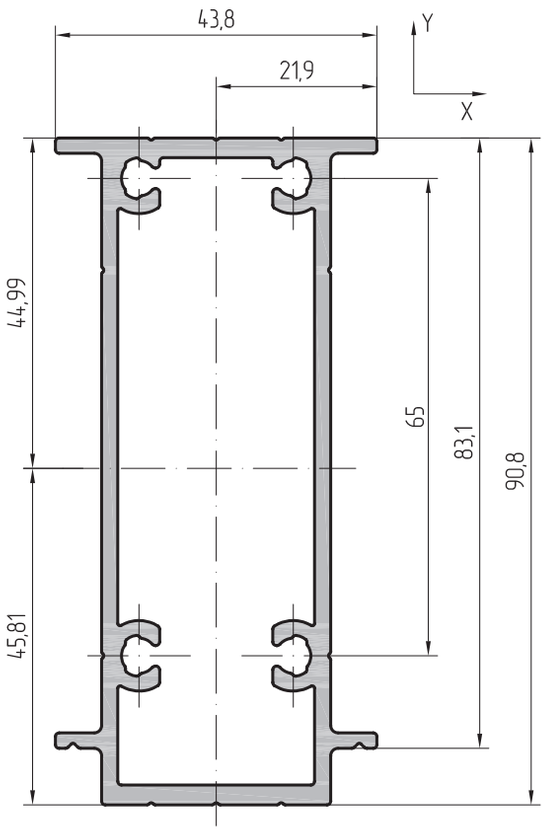

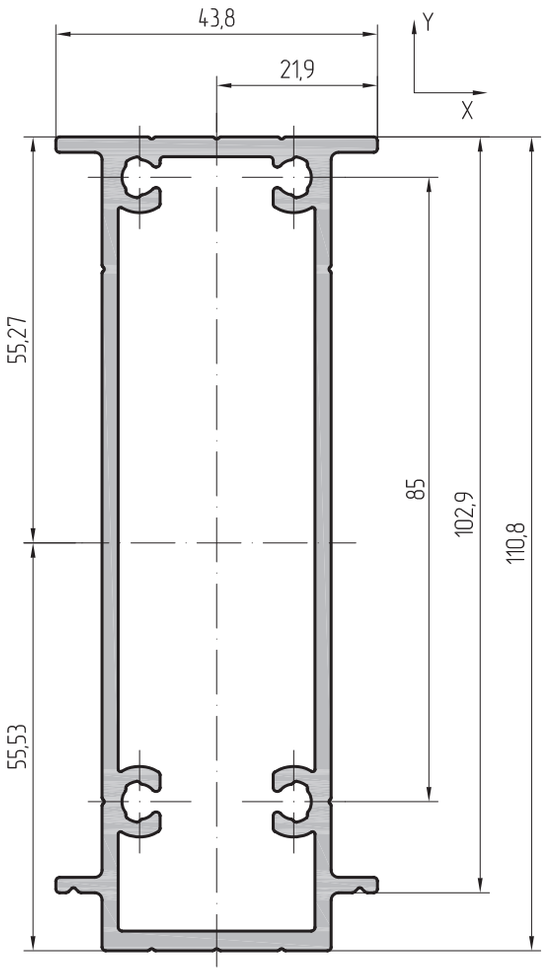

Масштаб 1:1		Профиль усиливающий 90,8 мм	
AYPC.F50.3304	Артикул профиля	Центральные моменты инерции	
1,878 кг	Теоретическая масса 1 п.м	Ix=73,75см^4	Iy=12,28см^4
292,7 мм	Внешний периметр	Моменты сопротивления	
6,957 см^2	Площадь сечения	Wx=16,1см^3	Wy=5,61см^3
		Радиусы инерции	
		ix=3,26см	iy=1,33см

Масштаб 1:1		Профиль усиливающий 110,8 мм	
AYPC.F50.3305	Артикул профиля	Центральные моменты инерции	
2,116 кг	Теоретическая масса 1 п.м	Ix=122,09см^4	Iy=14,14см^4
332,7 мм	Внешний периметр	Моменты сопротивления	
7,837 см^2	Площадь сечения	Wx=21,99см^3	Wy=6,46см^3
		Радиусы инерции	
		ix=3,95см	iy=1,34см

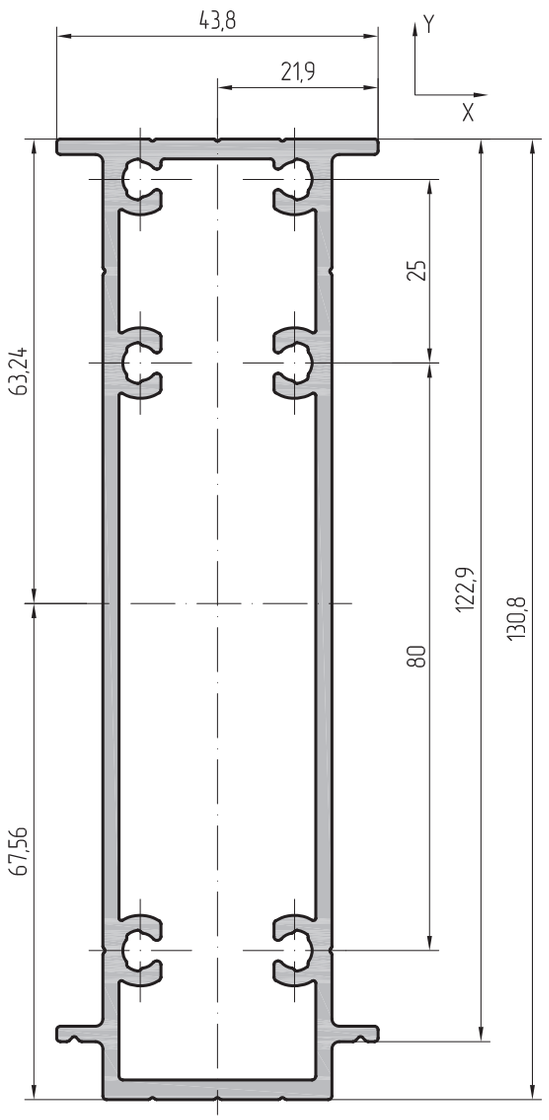

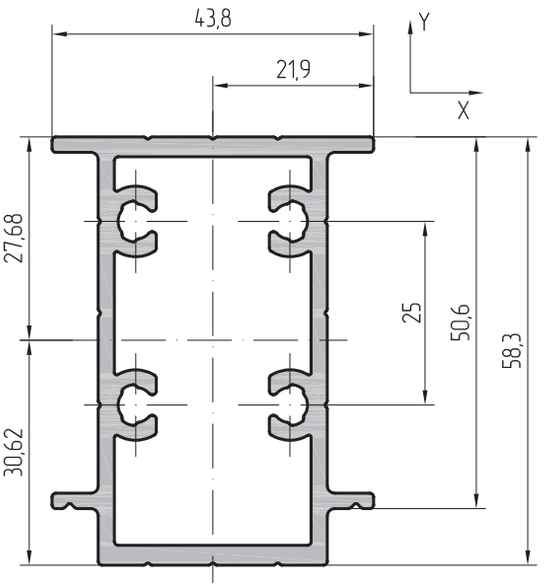

Масштаб 1:1		Профиль усиливающий 130,8 мм	
AYPC.F50.3306	Артикул профиля	Центральные моменты инерции	
2,516 кг	Теоретическая масса 1 п.м	Ix=193,07см^4	Iy=16,69см^4
372,7 мм	Внешний периметр	Моменты сопротивления	
9,317 см^2	Площадь сечения	Wx=28,58см^3	Wy=7,62см^3
		Радиусы инерции	
		ix=4,55см	iy=1,34см

Масштаб 1:1		Профиль усиливающий 58,3 мм	
AYPC.F50.3315	Артикул профиля	Центральные моменты инерции	
1,544 кг	Теоретическая масса 1 п.м	Ix=23,74см^4	Iy=9,49см^4
228,1 мм	Внешний периметр	Моменты сопротивления	
5,718 см^2	Площадь сечения	Wx=7,75см^3	Wy=4,33см^3
		Радиусы инерции	
		ix=2,04см	iy=1,29см

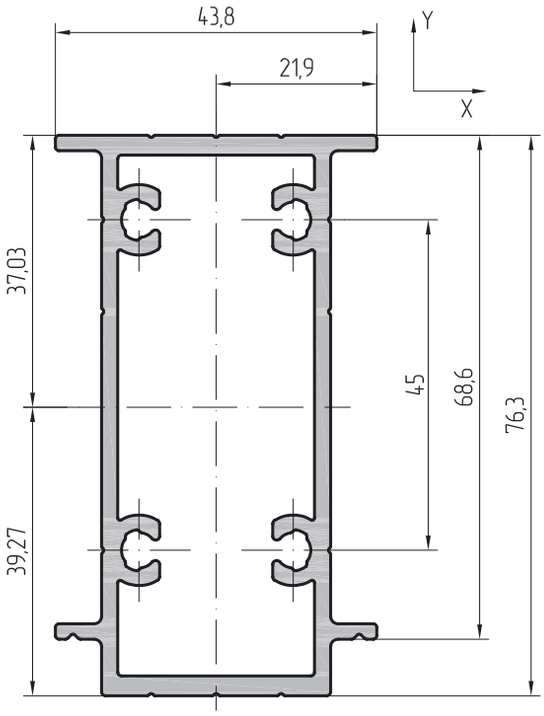

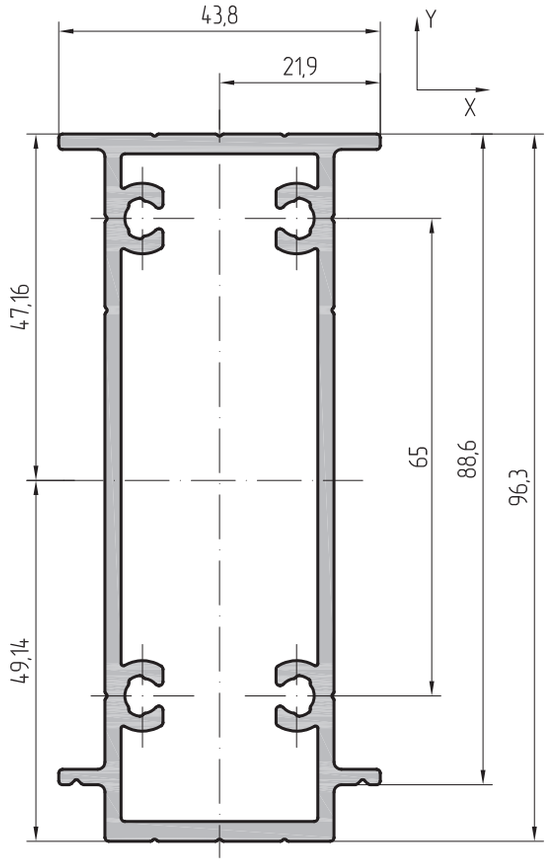

Масштаб 1:1		Профиль усиливающий 76,3 мм	
AYPC.F50.3316	Артикул профиля	Центральные моменты инерции	
1,758 кг	Теоретическая масса 1 п.м	Ix=47,94см^4	Iy=11,15см^4
263,7 мм	Внешний периметр	Моменты сопротивления	
6,514 см^2	Площадь сечения	Wx=12,21см^3	Wy=5,09см^3
		Радиусы инерции	
		ix=2,71см	iy=1,31см

Масштаб 1:1		Профиль усиливающий 96,3 мм	
AYPC.F50.3317	Артикул профиля	Центральные моменты инерции	
1,995 кг	Теоретическая масса 1 п.м	Ix=87,0см^4	Iy=13,01см^4
303,7 мм	Внешний периметр	Моменты сопротивления	
7,394 см^2	Площадь сечения	Wx=17,7см^3	Wy=5,94см^3
		Радиусы инерции	
		ix=3,43см	iy=1,33см

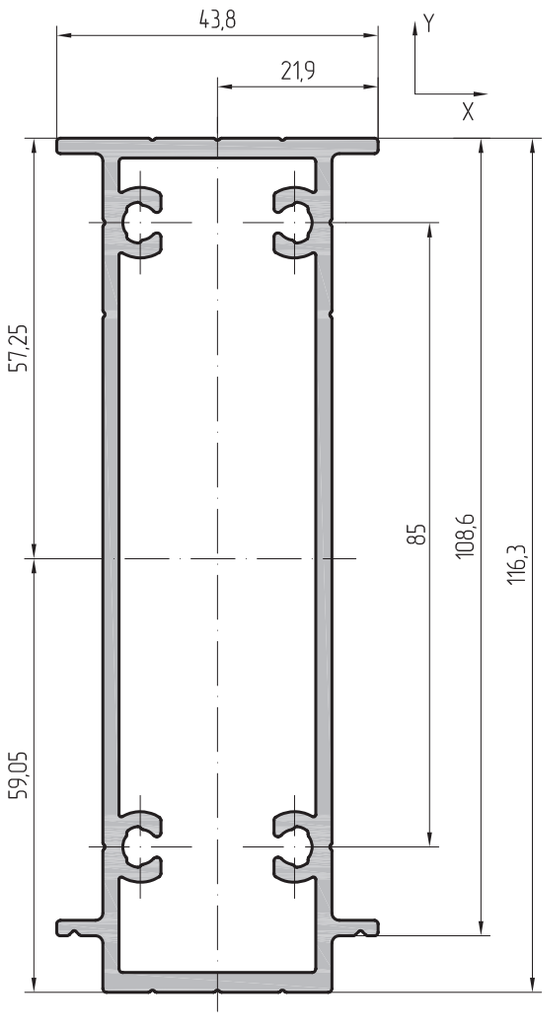

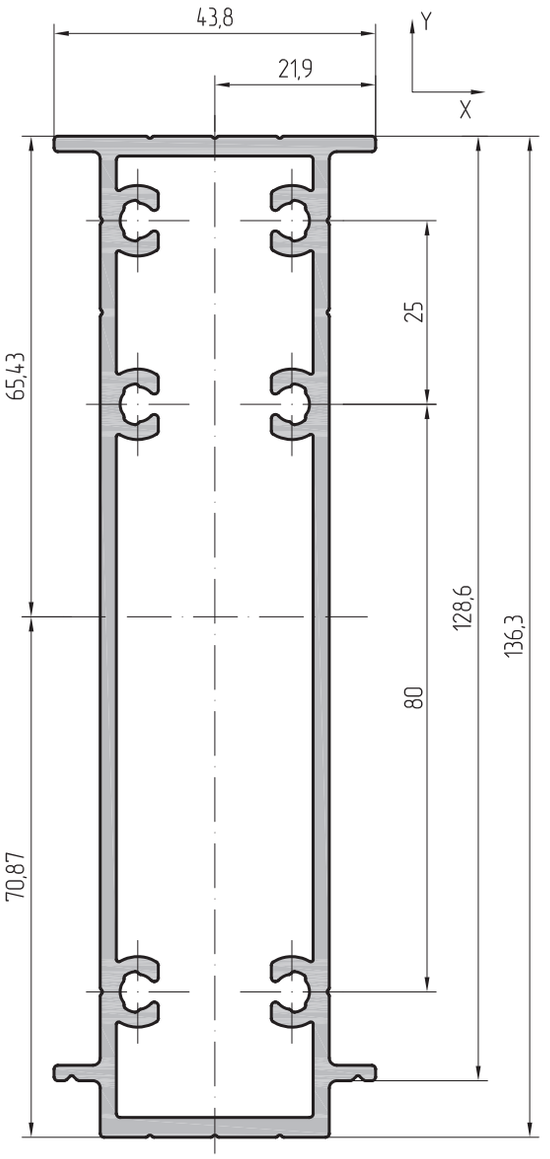

Масштаб 1:1		Профиль усиливающий 116,3 мм	
AYPC.F50.3318	Артикул профиля	Центральные моменты инерции	
2,233 кг	Теоретическая масса 1 п.м	Ix=140,83см^4	Iy=14,86см^4
343,7 мм	Внешний периметр	Моменты сопротивления	
8,274 см^2	Площадь сечения	Wx=23,85см^3	Wy=6,79см^3
		Радиусы инерции	
		ix=4,13см	iy=1,34см

Масштаб 1:1		Профиль усиливающий 136,3 мм	
AYPC.F50.3319	Артикул профиля	Центральные моменты инерции	
2,633 кг	Теоретическая масса 1 п.м	Ix=216,62см^4	Iy=17,42см^4
383,7 мм	Внешний периметр	Моменты сопротивления	
9,754 см^2	Площадь сечения	Wx=30,57см^3	Wy=7,95см^3
		Радиусы инерции	
		ix=4,71см	iy=1,34см

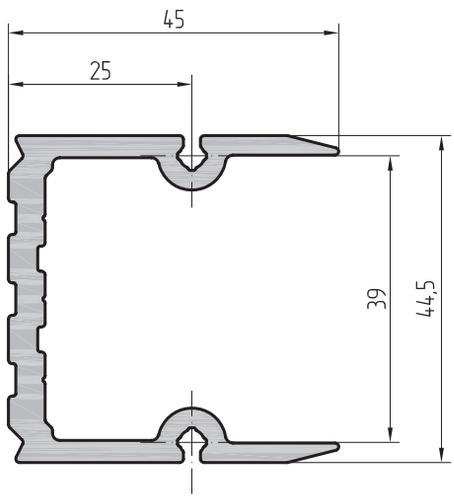

Масштаб 1:1	Профиль сухарный под ригель
AYPC.F50.0413	Артикул профиля
1,212 кг	Теоретическая масса 1 п.м
287,2 мм	Внешний периметр
4,488 см^2	Площадь сечения

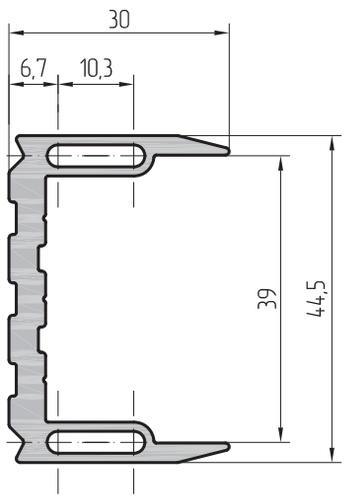

Масштаб 1:1	Профиль сухарный под ригель
AYPC.F50.0414	Артикул профиля
0,847 кг	Теоретическая масса 1 п.м
199,1 мм	Внешний периметр
3,139 см^2	Площадь сечения

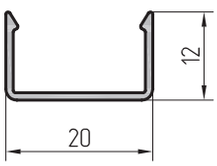

Масштаб 1:1	Профиль крышки декоративной 12 мм
AYPC.F50.3501	Артикул профиля
0,113 кг	Теоретическая масса 1 п.м
84,3 мм	Внешний периметр
0,418 см^2	Площадь сечения

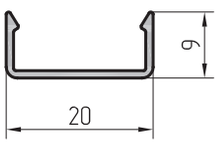

Масштаб 1:1	Профиль крышки декоративной 9 мм
AYPC.F50.3502	Артикул профиля
0,097 кг	Теоретическая масса 1 п.м
72,4 мм	Внешний периметр
0,358 см^2	Площадь сечения

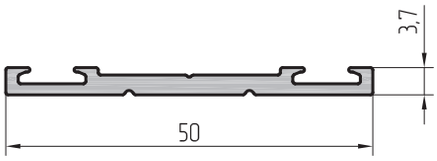

Масштаб 1:1	Профиль прижимной планки 3,7 мм
AYPC.F50.3601	Артикул профиля
0,332 кг	Теоретическая масса 1 п.м
128,1 мм	Внешний периметр
1,229 см^2	Площадь сечения

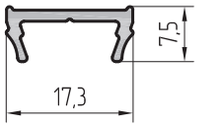

Масштаб 1:1	Профиль вспомогательный 7,5 мм
AYPC.F50.3701	Артикул профиля
0,115 кг	Теоретическая масса 1 п.м
60,3 мм	Внешний периметр
0,426 см^2	Площадь сечения

ALUTECH ALT F50 LIGHT
СТОЕЧНО-РИГЕЛЬНАЯ
ФАСАДНАЯ СИСТЕМА

ПРОФИЛИ УСИЛЕННЫЕ (1:1)

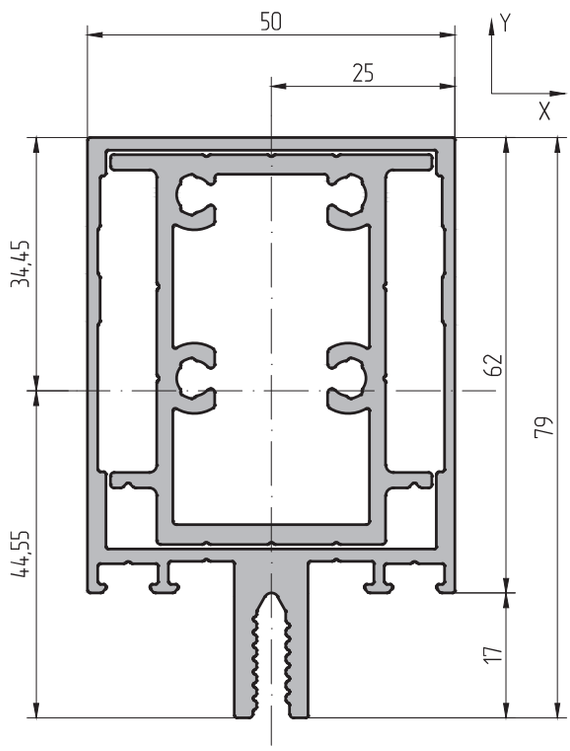

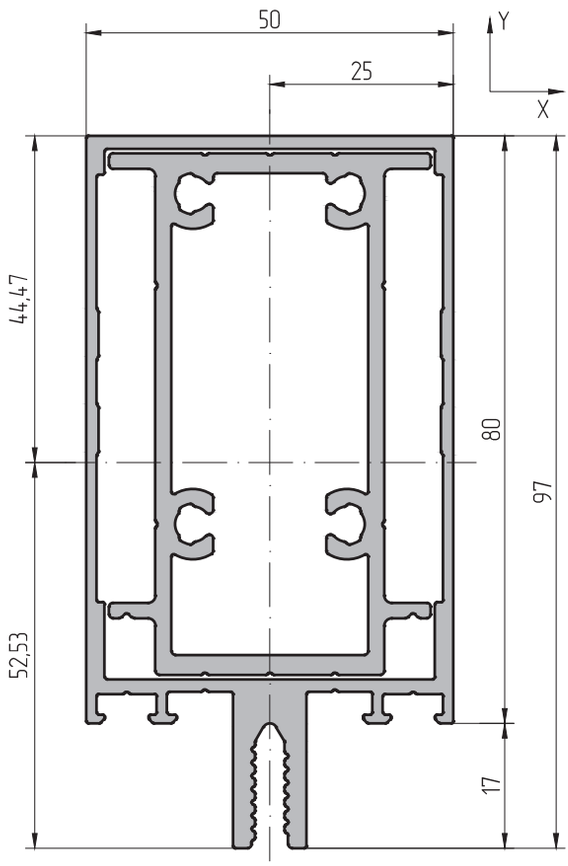

Масштаб 1:1	Усиленный профиль ригеля 2-го уровня 62 мм		
AYPC.F50.3102	Артикул профиля	Центральные моменты инерции	
AYPC.F50.3302	Артикул профиля	Ix=53,98см^4	Iy=24,94см^4
2,887 кг	Теоретическая масса 1 п.м	Моменты сопротивления	
336,9 мм	Внешний периметр	Wx=12,12см^3	Wy=9,98см^3
10,693 см^2	Площадь сечения	Радиусы инерции	
		ix=2,25см	iy=1,53см

Масштаб 1:1	Усиленный профиль ригеля 2-го уровня 80 мм		
AYPC.F50.3103	Артикул профиля	Центральные моменты инерции	
AYPC.F50.3303	Артикул профиля	Ix=101,57см^4	Iy=26,65см^4
3,248 кг	Теоретическая масса 1 п.м	Моменты сопротивления	
372,9 мм	Внешний периметр	Wx=19,34см^3	Wy=10,66см^3
12,031 см^2	Площадь сечения	Радиусы инерции	
		ix=2,91см	iy=1,49см

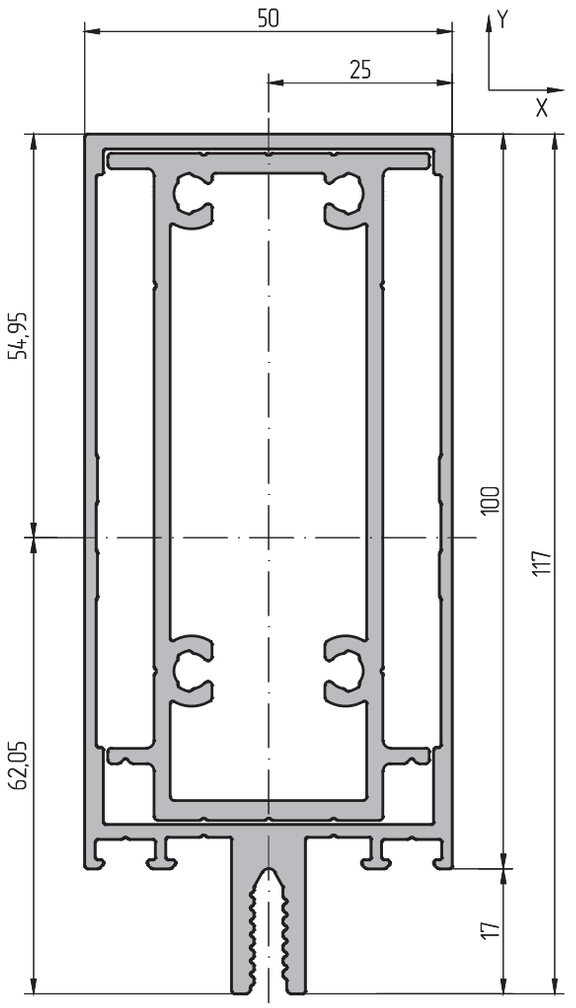

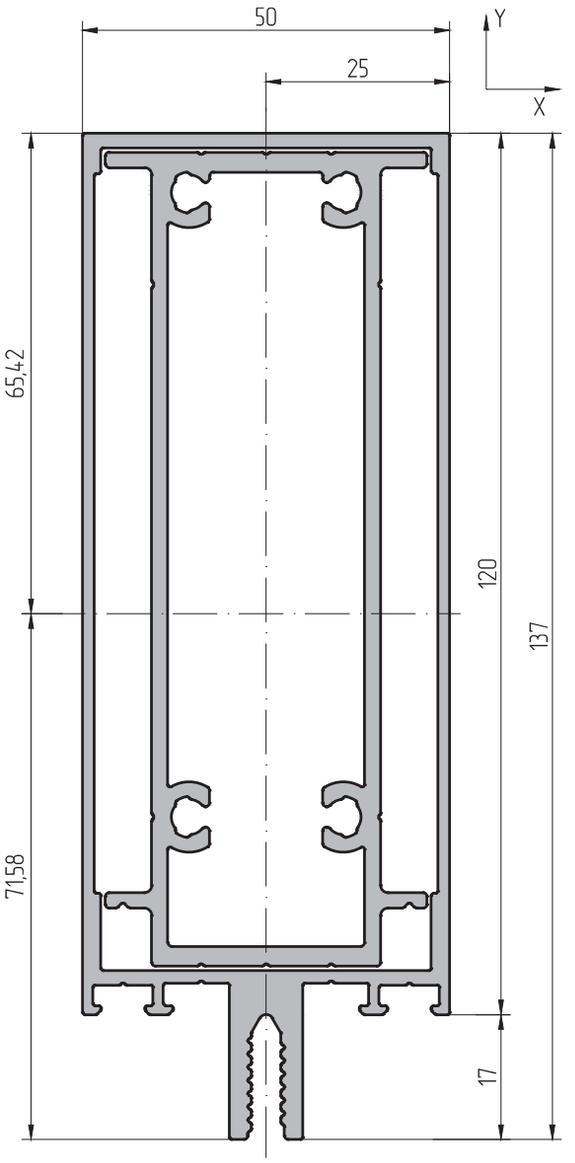

Масштаб 1:1	Усиленный профиль ригеля 2-го уровня 100 мм		
AYPC.F50.3104	Артикул профиля	Центральные моменты инерции	
AYPC.F50.3304	Артикул профиля	Ix=180,56см^4	Iy=35,67см^4
3,694 кг	Теоретическая масса 1 п.м	Моменты сопротивления	
412,9 мм	Внешний периметр	Wx=29,1см^3	Wy=14,27см^3
13,685 см^2	Площадь сечения	Радиусы инерции	
		ix=3,63см	iy=1,61см

Масштаб 1:1	Усиленный профиль ригеля 2-го уровня 120 мм		
AYPC.F50.3105	Артикул профиля	Центральные моменты инерции	
AYPC.F50.3305	Артикул профиля	Ix=286,22см^4	Iy=41,86см^4
4,134 кг	Теоретическая масса 1 п.м	Моменты сопротивления	
452,9 мм	Внешний периметр	Wx=39,99см^3	Wy=16,74см^3
15,31 см^2	Площадь сечения	Радиусы инерции	
		ix=4,32см	iy=1,65см

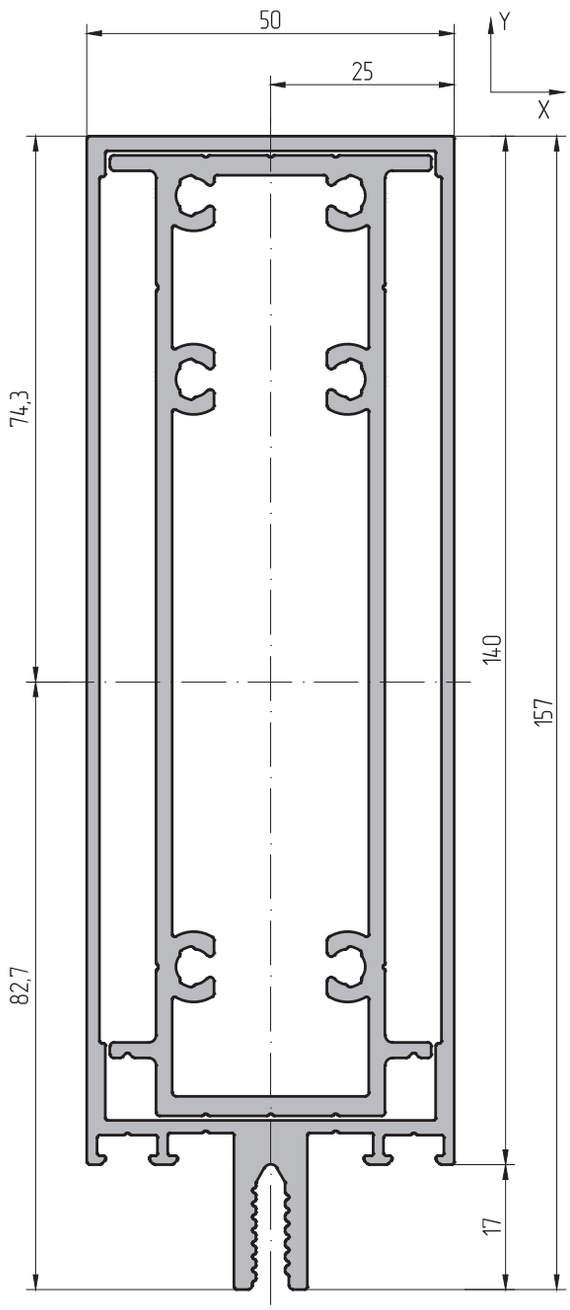

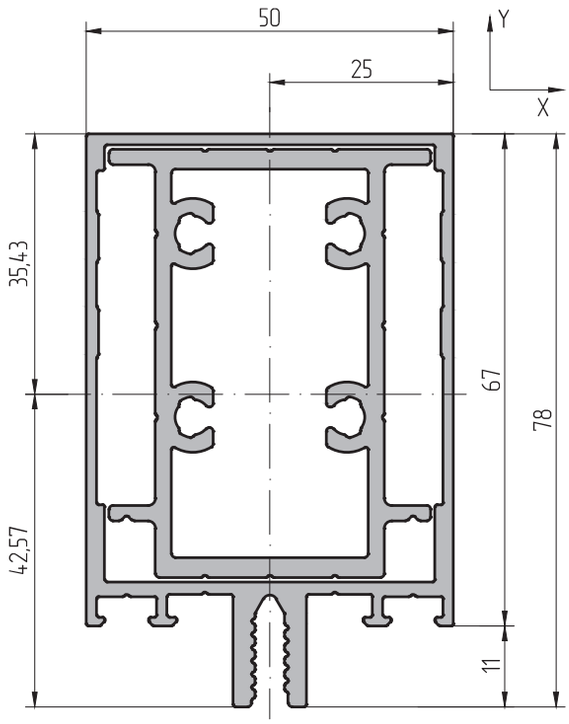

Масштаб 1:1	Усиленный профиль ригеля 2-го уровня 140 мм		
AYPC.F50.3106	Артикул профиля	Центральные моменты инерции	
AYPC.F50.3306	Артикул профиля	Ix=431,71см^4	Iy=49,45см^4
4,77 кг	Теоретическая масса 1 п.м	Моменты сопротивления	
492,9 мм	Внешний периметр	Wx=52,2см^3	Wy=19,78см^3
17,666 см^2	Площадь сечения	Радиусы инерции	
		ix=4,94см	iy=1,67см

Масштаб 1:1	Усиленный профиль ригеля 67 мм		
AYPC.F50.3205	Артикул профиля	Центральные моменты инерции	
AYPC.F50.3315	Артикул профиля	Ix=57,83см^4	Iy=26,22см^4
2,872 кг	Теоретическая масса 1 п.м	Моменты сопротивления	
330,4 мм	Внешний периметр	Wx=13,58см^3	Wy=10,49см^3
10,635 см^2	Площадь сечения	Радиусы инерции	
		ix=2,33см	iy=1,57см

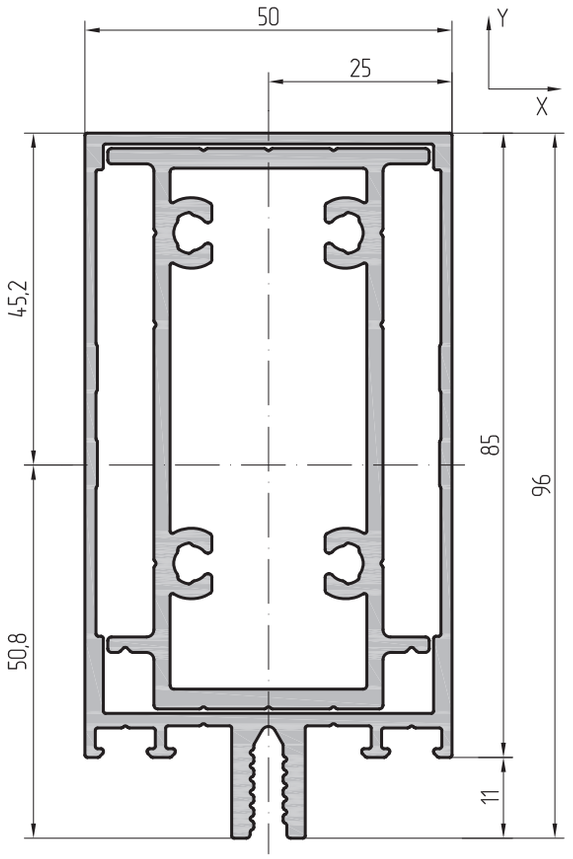

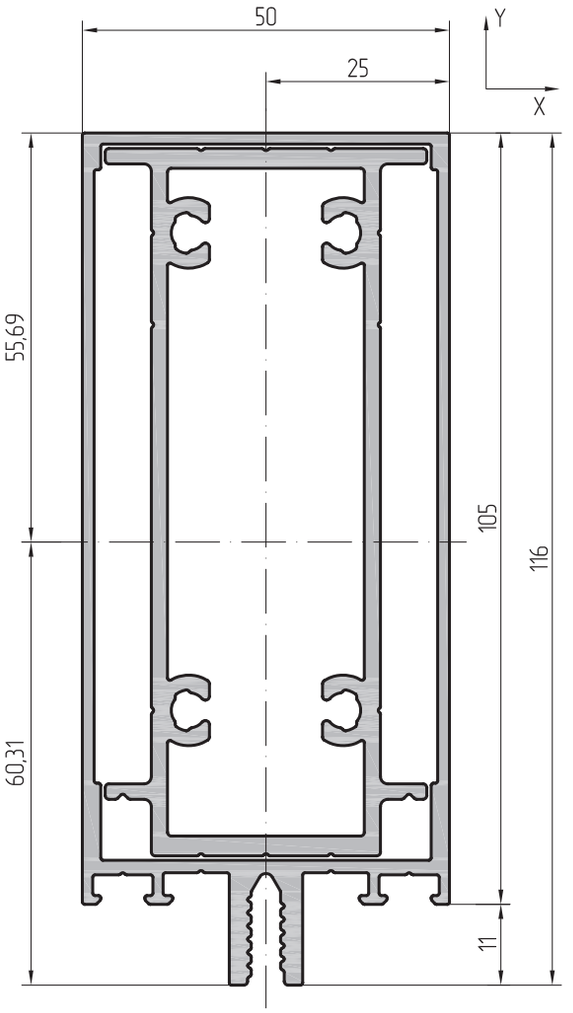

Масштаб 1:1	Усиленный профиль ригеля 85 мм		
AYPC.F50.3206	Артикул профиля	Центральные моменты инерции	
AYPC.F50.3316	Артикул профиля	Ix=107,17см^4	Iy=31,42см^4
3,249 кг	Теоретическая масса 1 п.м	Моменты сопротивления	
366,4 мм	Внешний периметр	Wx=21,1см^3	Wy=12,57см^3
12,035 см^2	Площадь сечения	Радиусы инерции	
		ix=2,98см	iy=1,62см

Масштаб 1:1	Усиленный профиль ригеля 105 мм		
AYPC.F50.3207	Артикул профиля	Центральные моменты инерции	
AYPC.F50.3317	Артикул профиля	Ix=185,62см^4	Iy=37,45см^4
3,679 кг	Теоретическая масса 1 п.м	Моменты сопротивления	
406,4 мм	Внешний периметр	Wx=30,78см^3	Wy=14,98см^3
13,631 см^2	Площадь сечения	Радиусы инерции	
		ix=3,69см	iy=1,66см

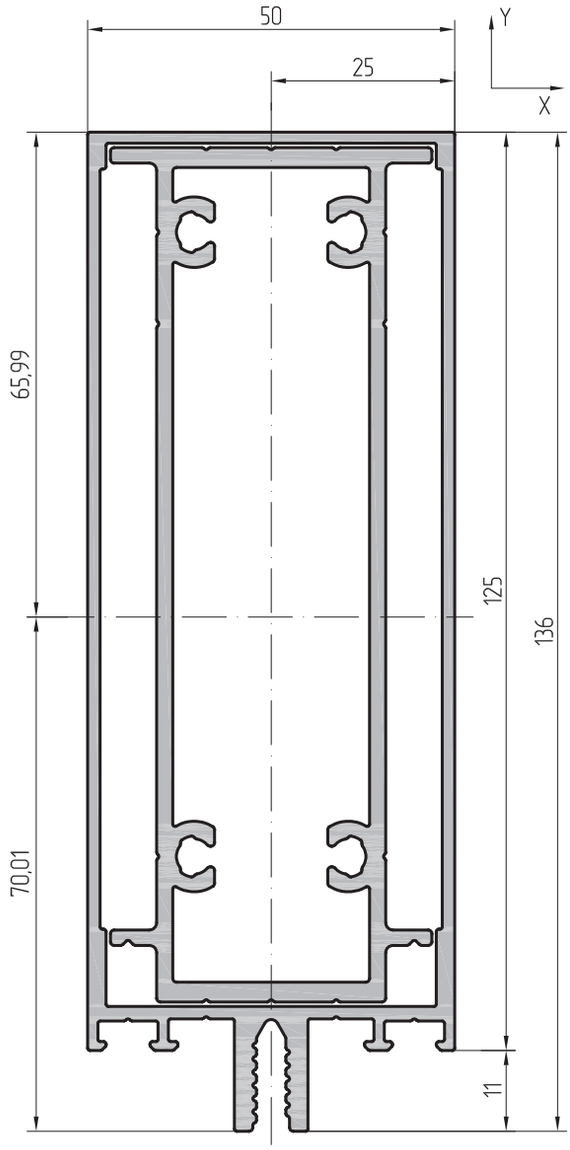

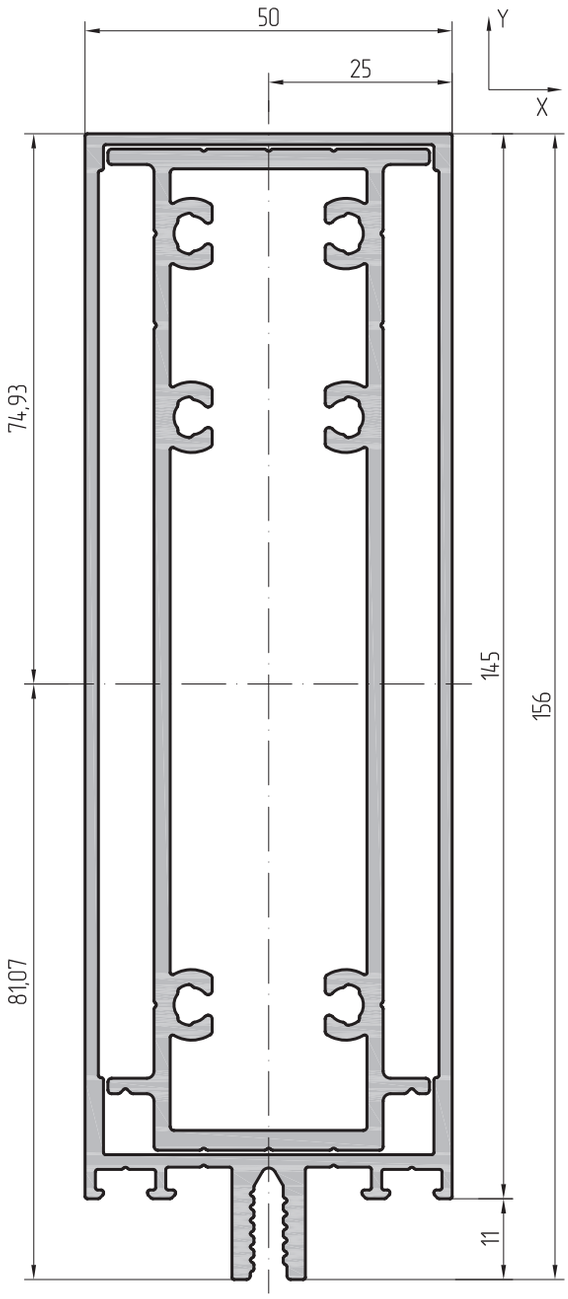

Масштаб 1:1		Усиленный профиль ригеля 125 мм	
AYPC.F50.3208	Артикул профиля	Центральные моменты инерции	
AYPC.F50.3318	Артикул профиля	Ix=293,03см^4	Iy=44,17см^4
4,146 кг	Теоретическая масса 1 п.м	Моменты сопротивления	
446,4 мм	Внешний периметр	Wx=41,86см^3	Wy=17,67см^3
15,358 см^2	Площадь сечения	Радиусы инерции	
		ix=4,37см	iy=1,7см

Масштаб 1:1		Усиленный профиль ригеля 145 мм	
AYPC.F50.3209	Артикул профиля	Центральные моменты инерции	
AYPC.F50.3319	Артикул профиля	Ix=438,95см^4	Iy=52,04см^4
4,796 кг	Теоретическая масса 1 п.м	Моменты сопротивления	
486,4 мм	Внешний периметр	Wx=54,14см^3	Wy=20,82см^3
17,765 см^2	Площадь сечения	Радиусы инерции	
		ix=4,97см	iy=1,71см

СХЕМА ВЕНТИЛЯЦИИ И ОТВОДА ВЛАГИ

Схема вентиляции и отвода влаги из области фальца стеклопакета для прямой прозрачной части конструкции фасада

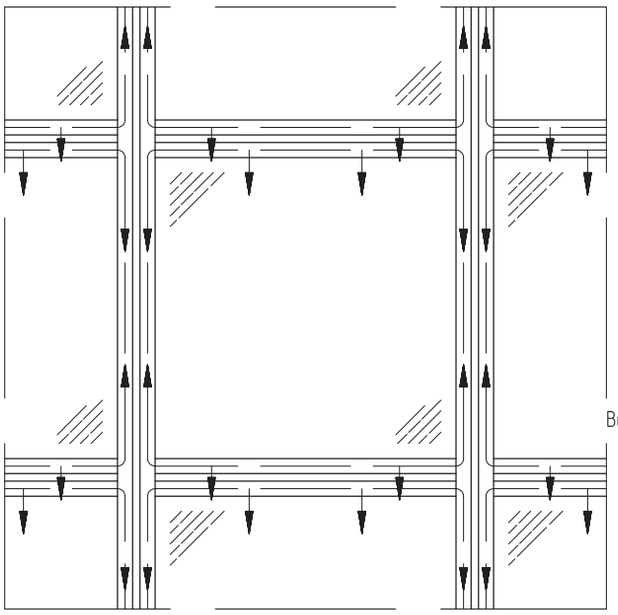

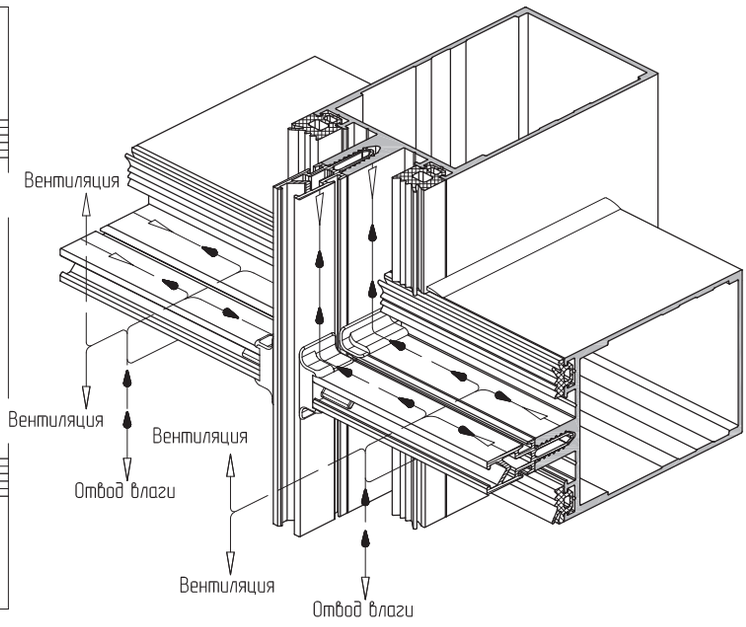

Для обеспечения отвода влаги и вентиляции необходимо сделать прорезы в нижнем уплотнителе прижимной планки длиной 30 мм, отступив от осей стоек на расстояние 250 мм. Прорезы выполнить с шагом 600 мм

Вариант А

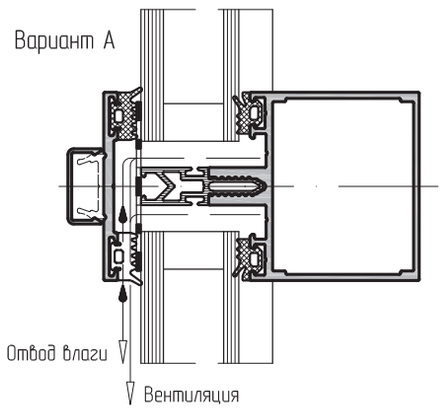

Вариант В

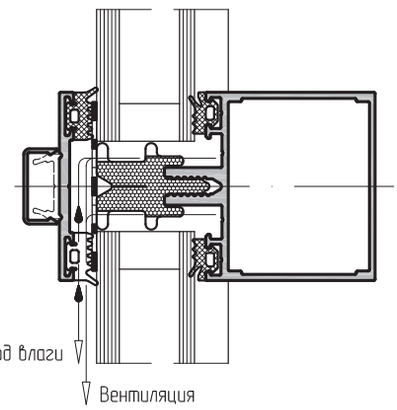

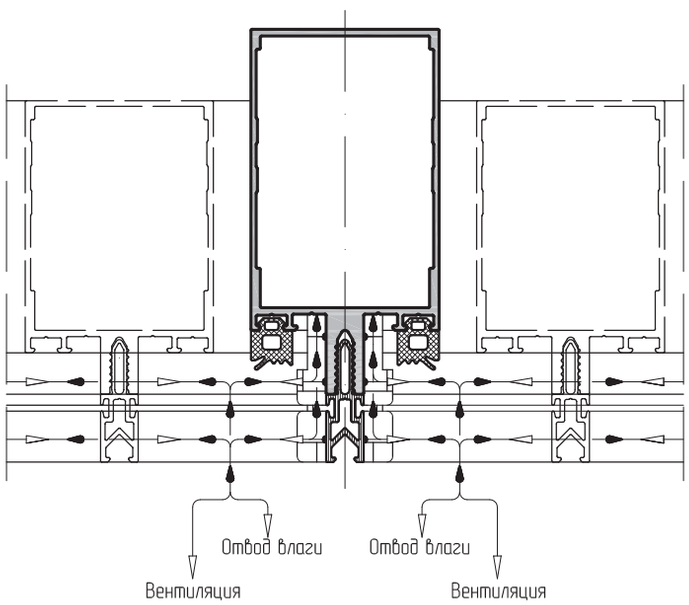

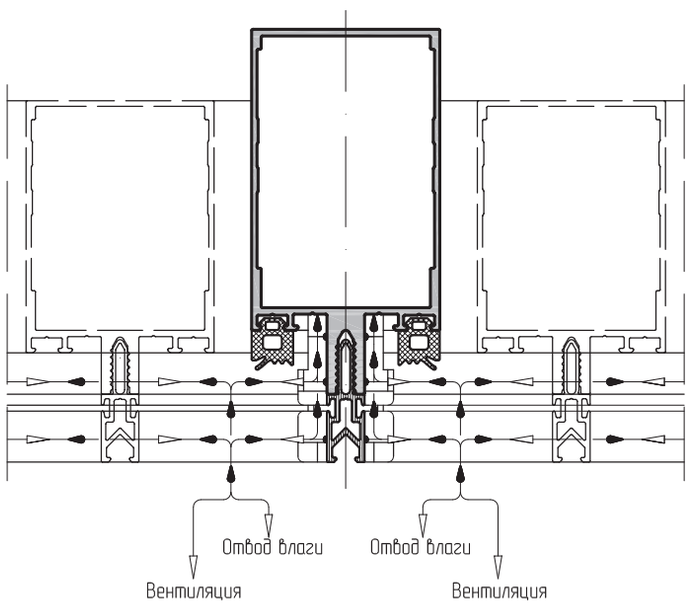

Схема вентиляции и отвода влаги из области фальца стеклопакета для прямой прозрачной части конструкции фасада

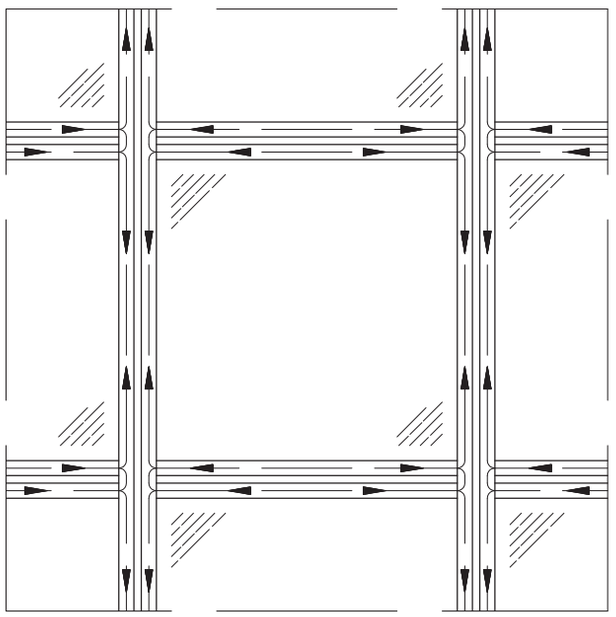

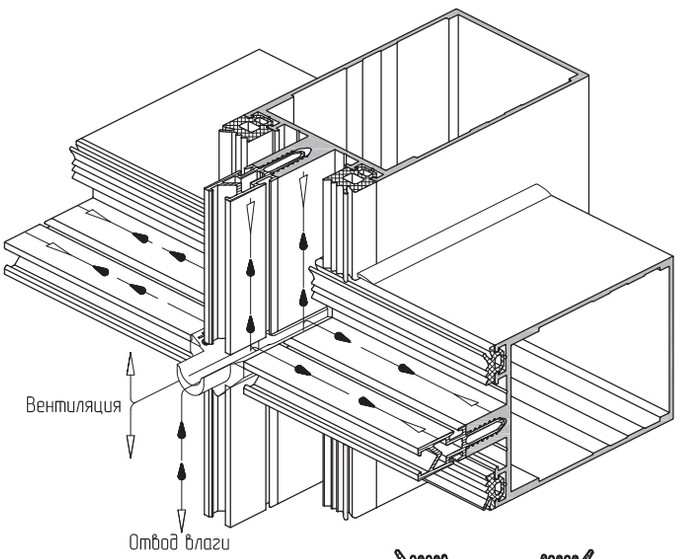

Отвод влаги и обмен воздуха реализован через отверстия в вертикальных прижимных планках.

Вариант А

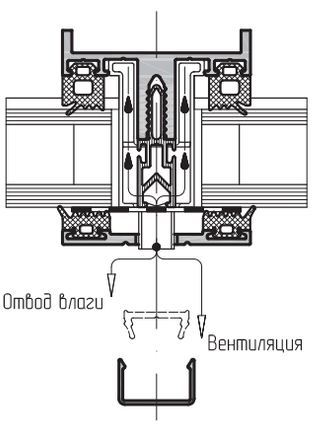

Вариант Б
(при установке заглушки водоотвода AYPC.F50.3922)

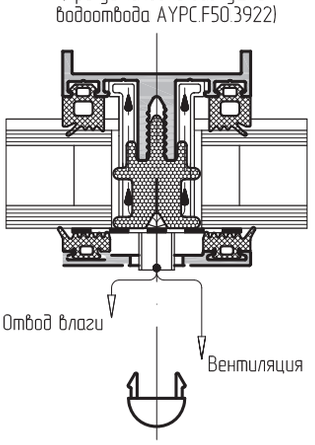

Для варианта А

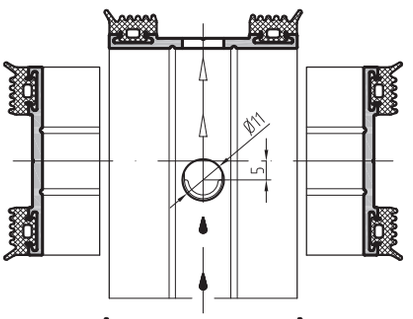

Для варианта Б

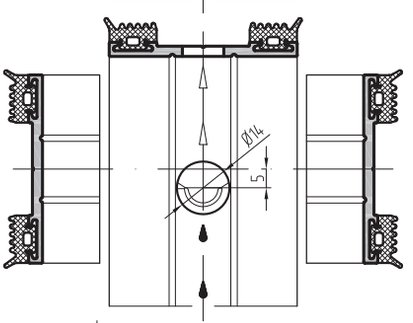

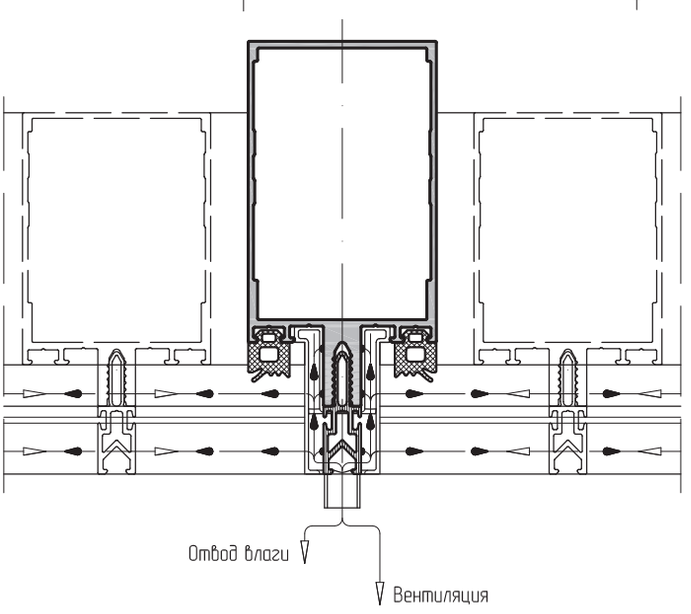

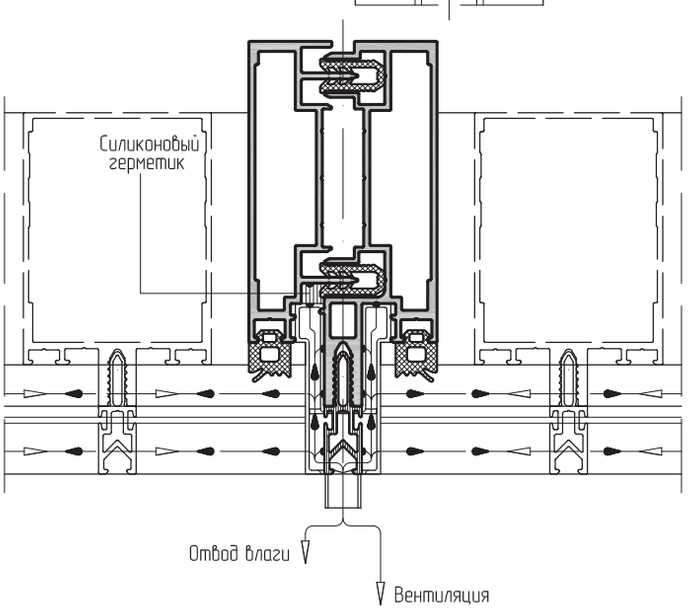

Схема вентиляции и отвода влаги из области фальца стеклопакета для прямой прозрачной части конструкции фасада

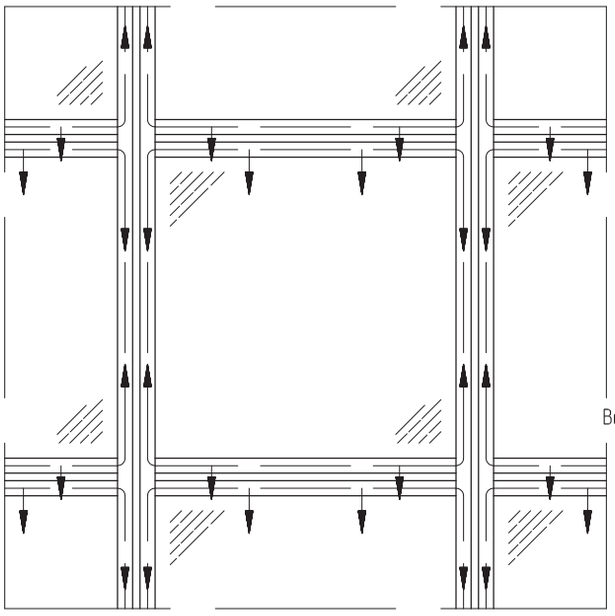

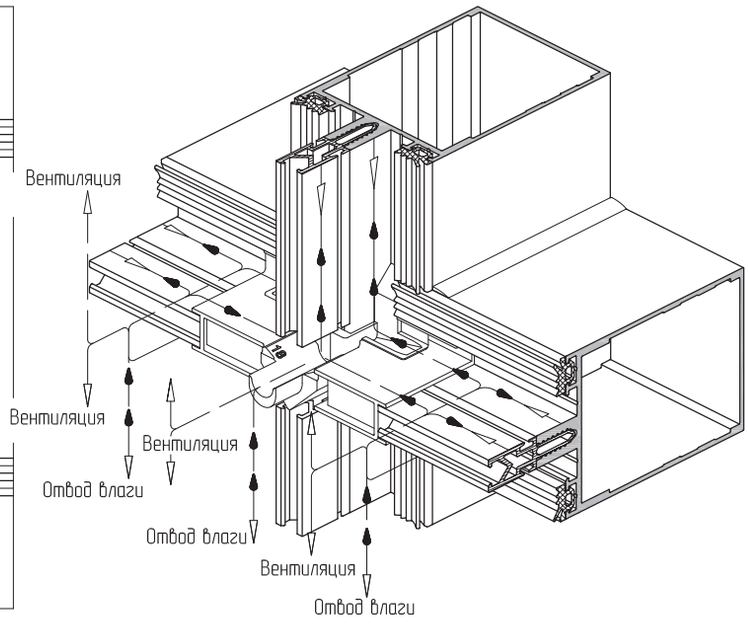

Для обеспечения отвода влаги и вентиляции необходимо сделать прорезы в нижнем уплотнителе прижимной планки длиной 30 мм, отступив от осей стоек на расстояние 250 мм. Прорезы выполнить с шагом 600 мм

Вариант А

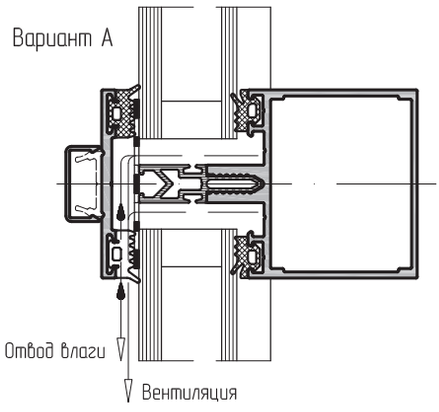

Вариант Б

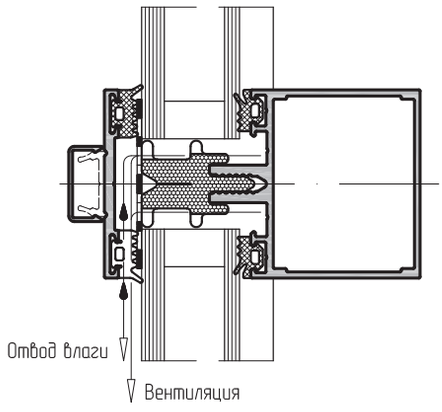

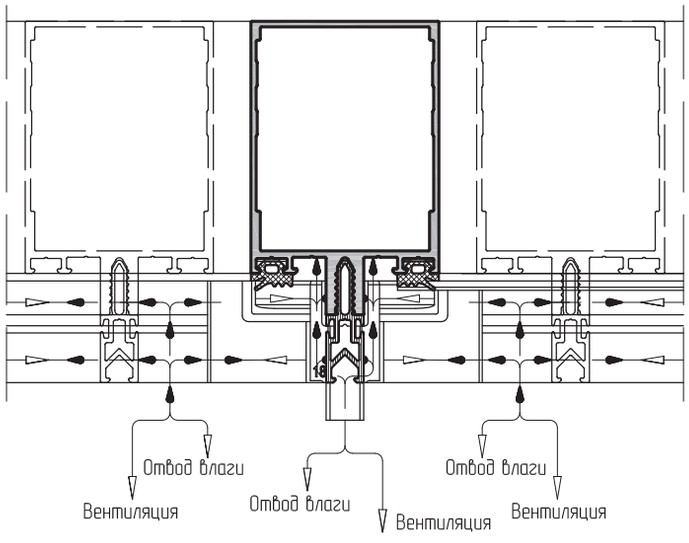

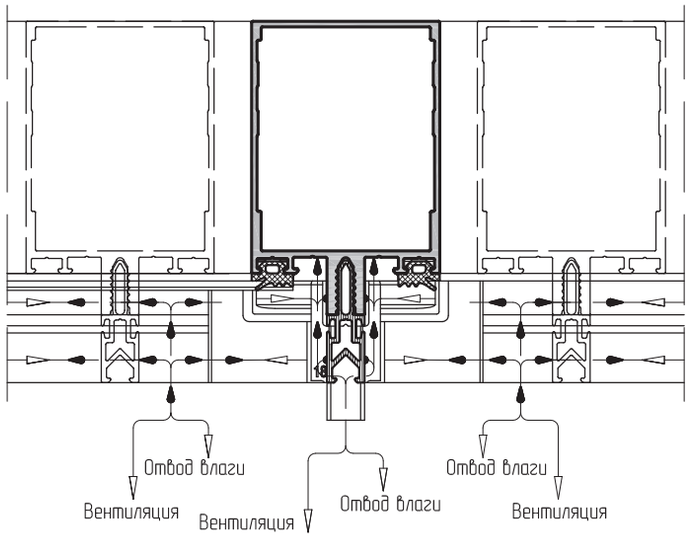

Схема вентиляции и отвода влаги из области фальца стеклопакета для прямой части конструкции фасада

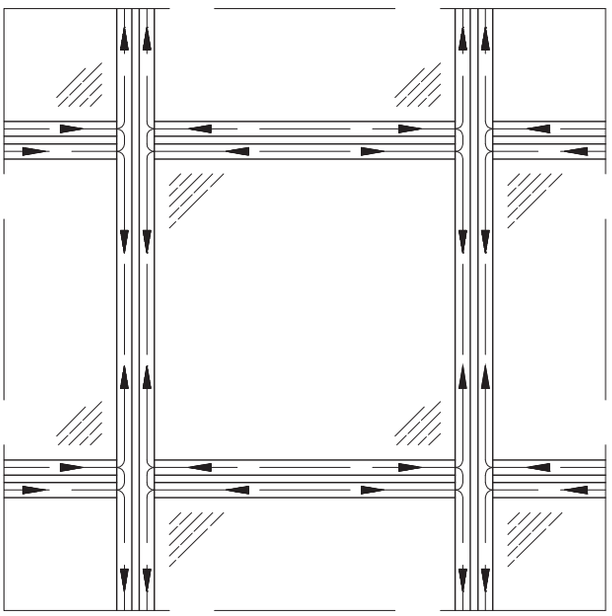

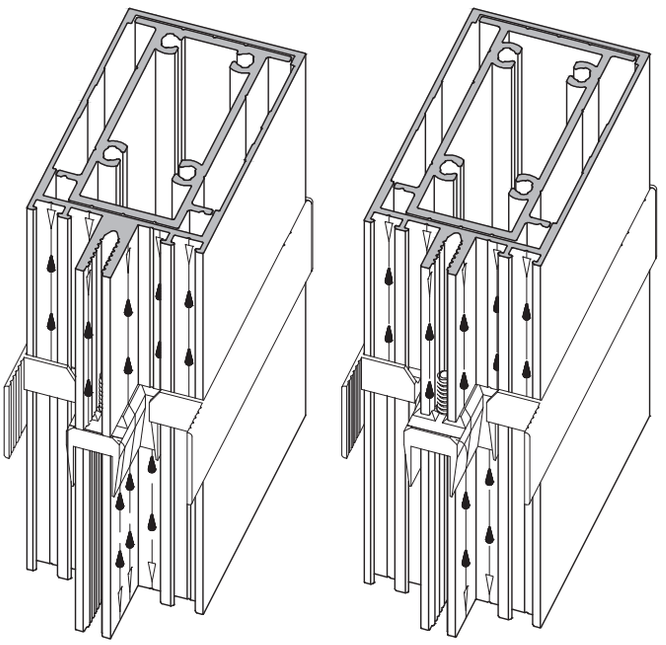

Переброс влаги и обмен воздуха реализован в зоне соединения стоек.

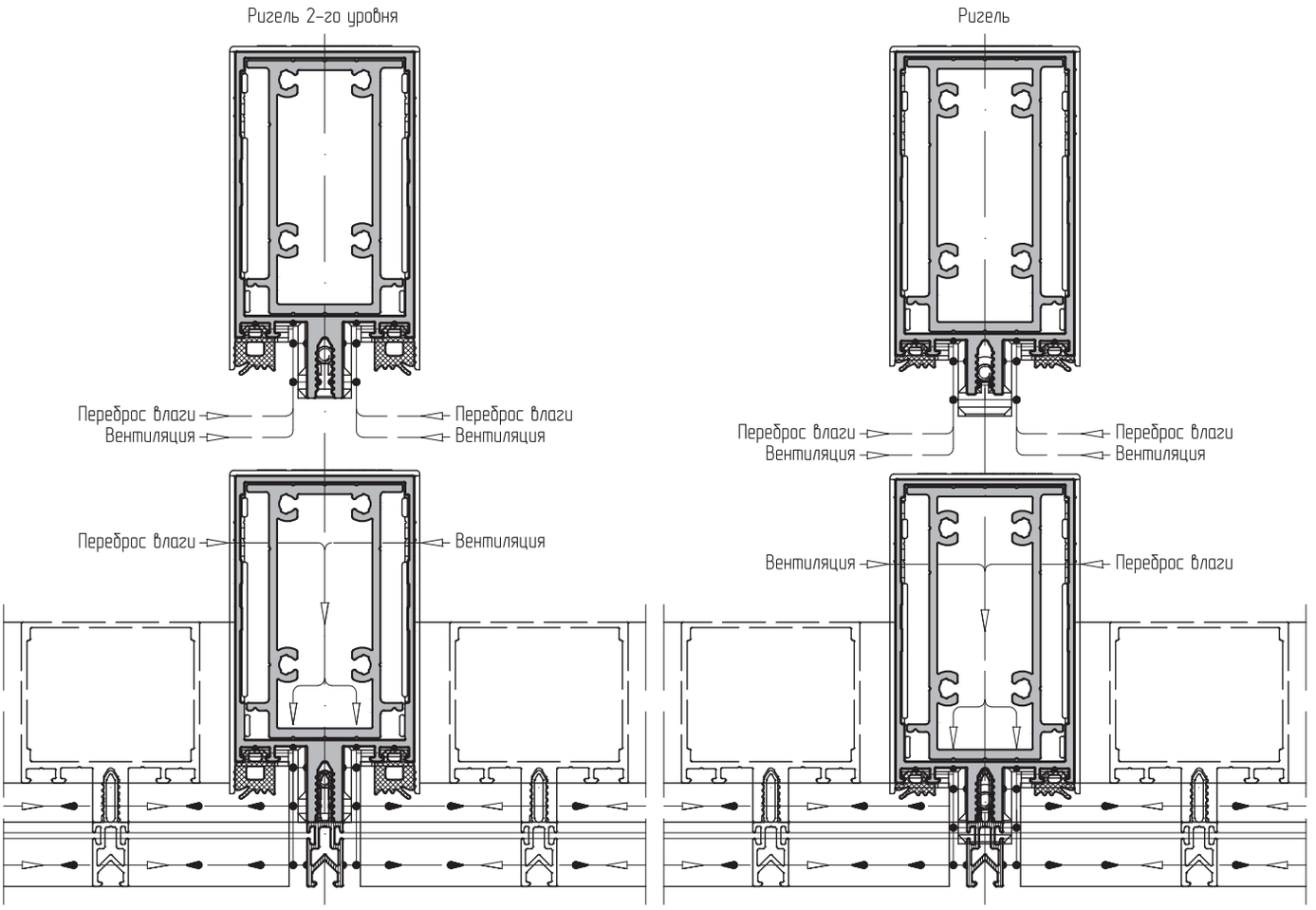

Схема вентиляции и отвода влаги из области фальца стеклопакета для прямой непрозрачной части конструкции фасада с пароизоляцией и алюминиевым листом толщиной 1,5 мм

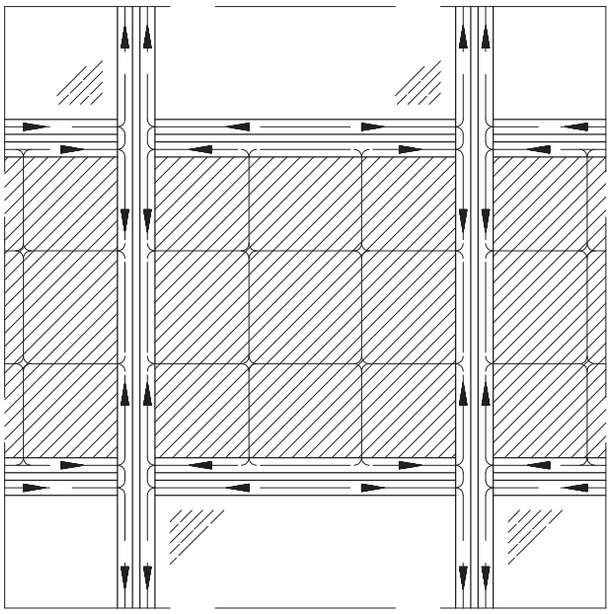

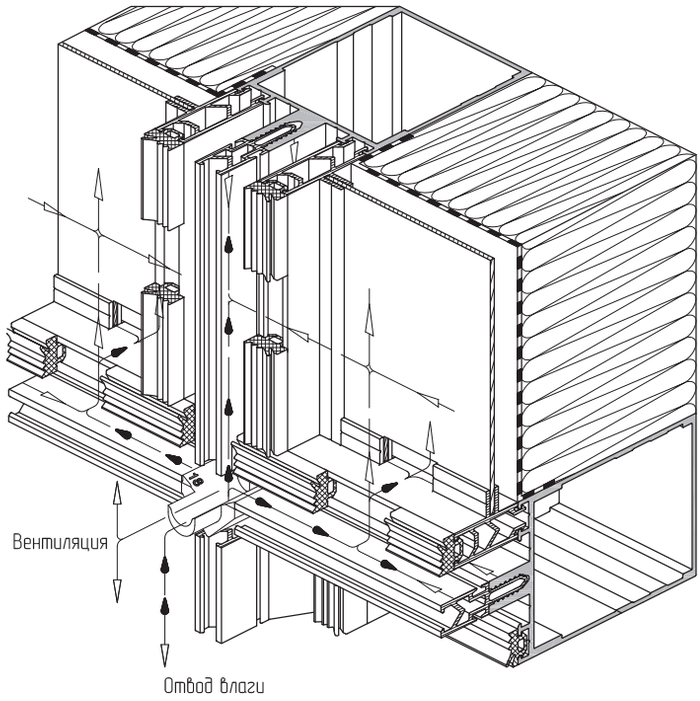

Для обеспечения отвода влаги и вентиляции необходимо сделать прорезы длиной 50 мм, отступив от осей стоек и ригелей на расстояние 225 мм. Прорезы выполнить с шагом 500 мм

Вариант А

Вариант Б

Отвод влаги и обмен воздуха реализован через отверстия в вертикальных прижимных планках.

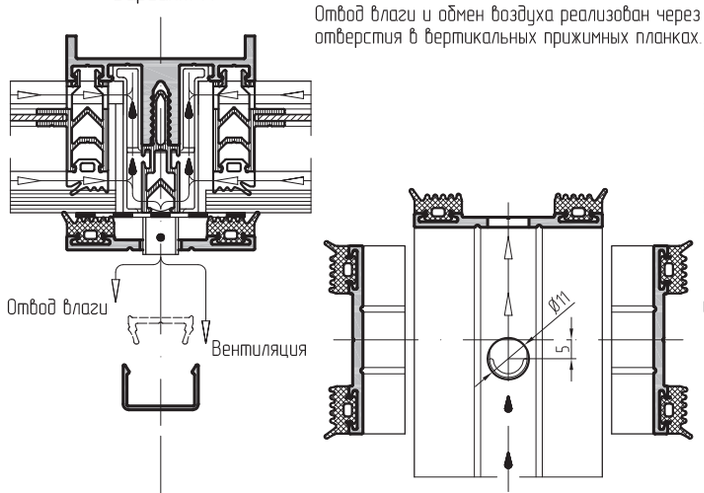

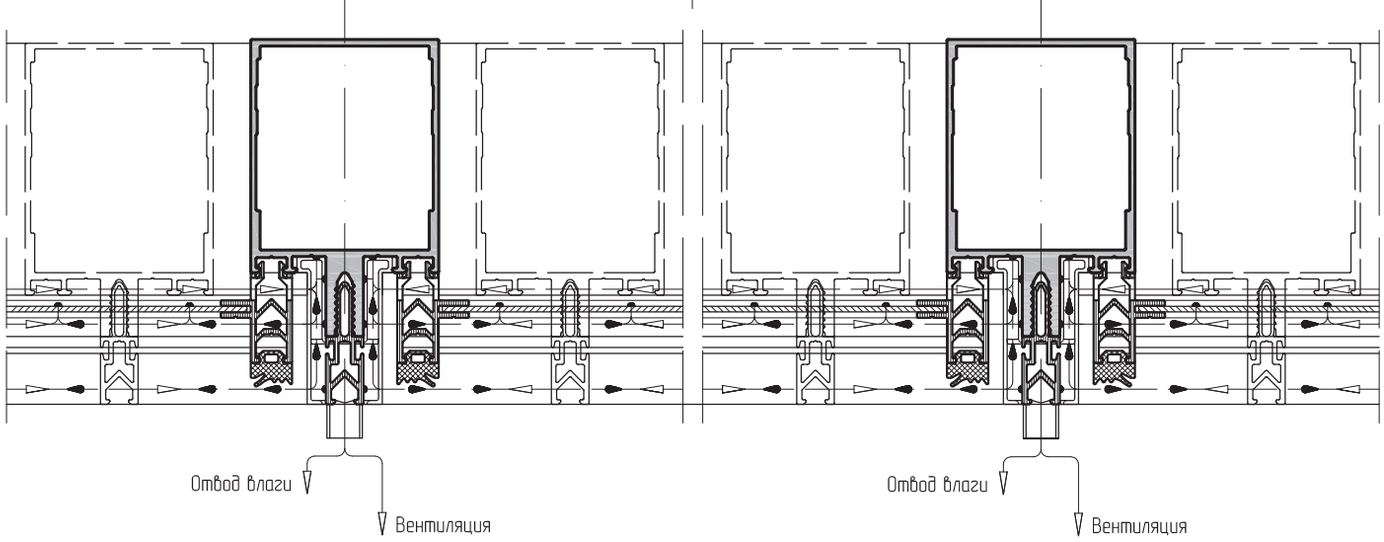

Отвод влаги и выравнивание давления пара в области фальца стеклопакета, для прямой части конструкции фасада

Верхний узел конструкции

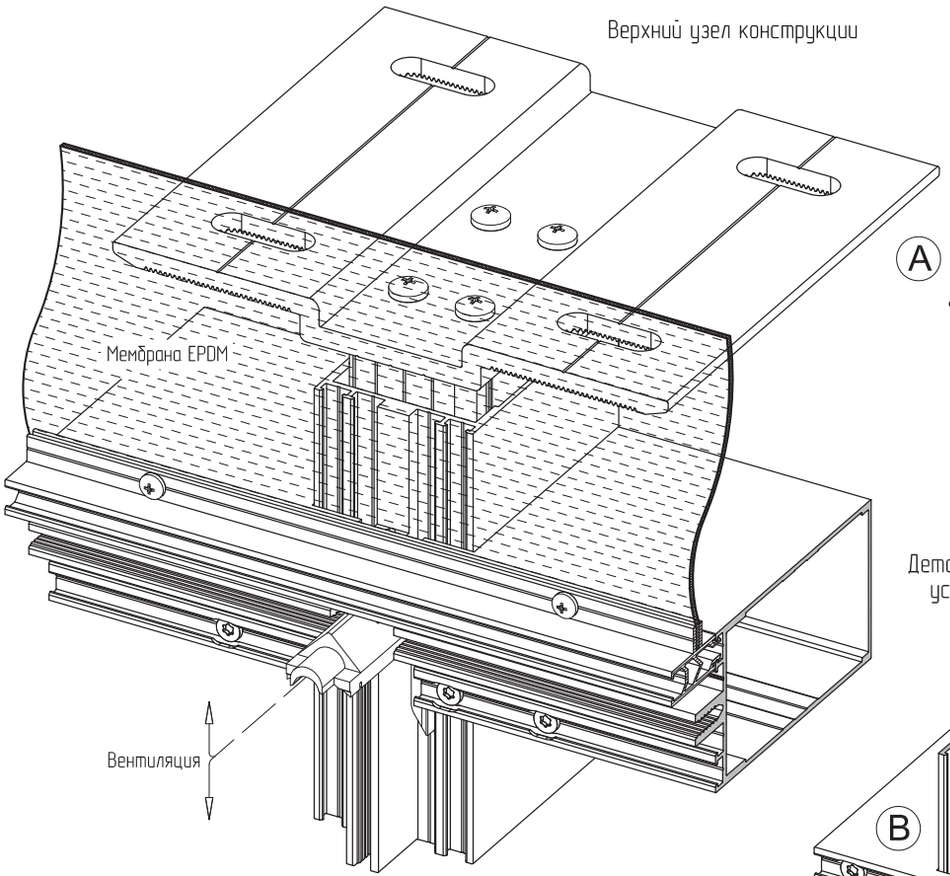

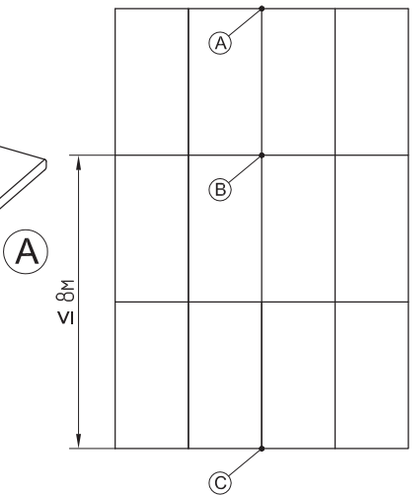

Средний узел конструкции
Детали AYPC.F50.0928-01, AYPC.F50.3928 устанавливаются с тах шагом 8 м

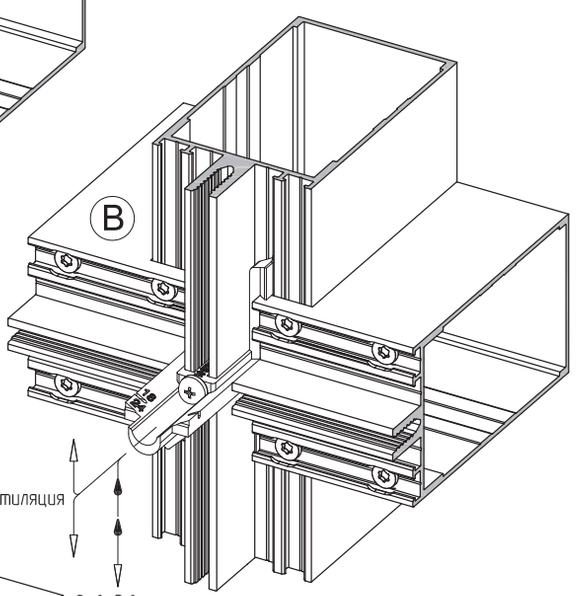

Нижний узел конструкции

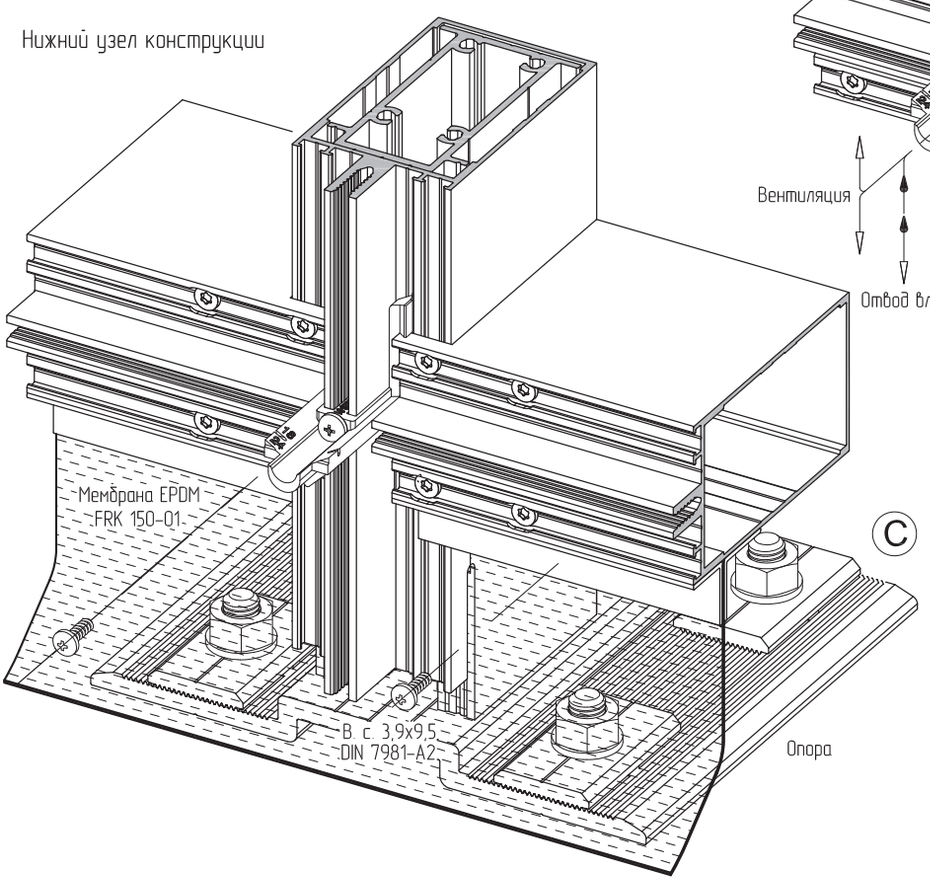

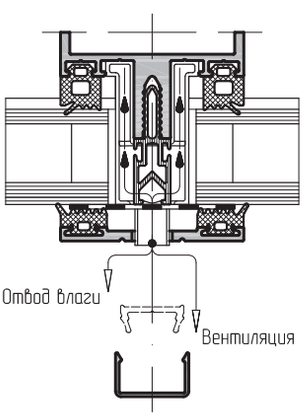

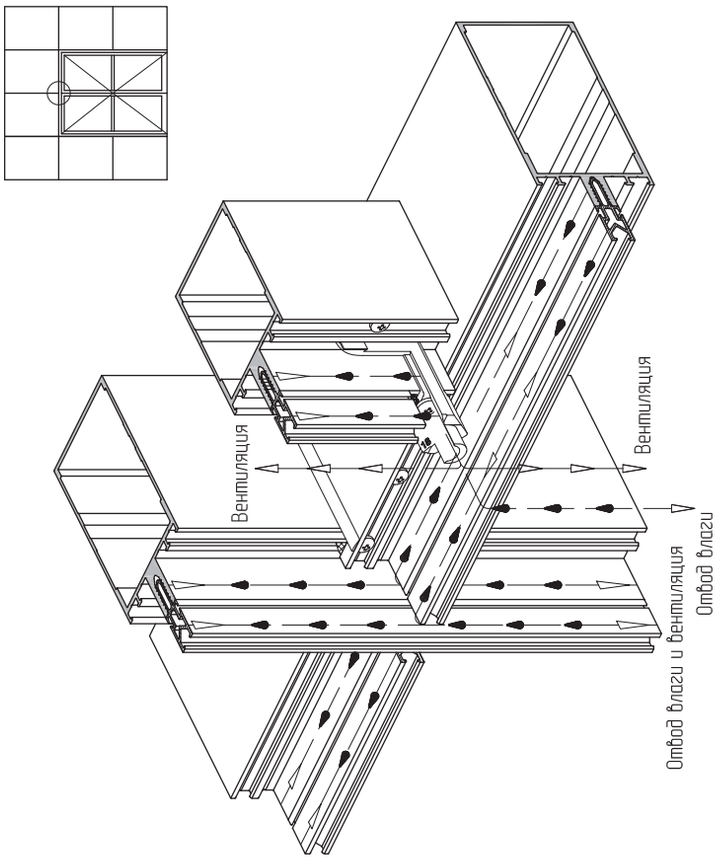

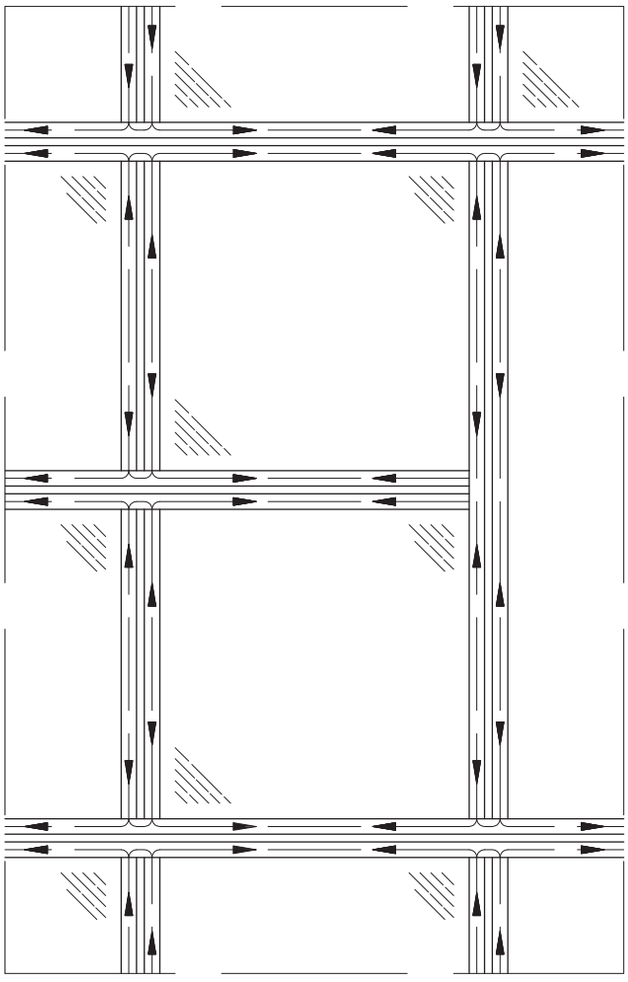

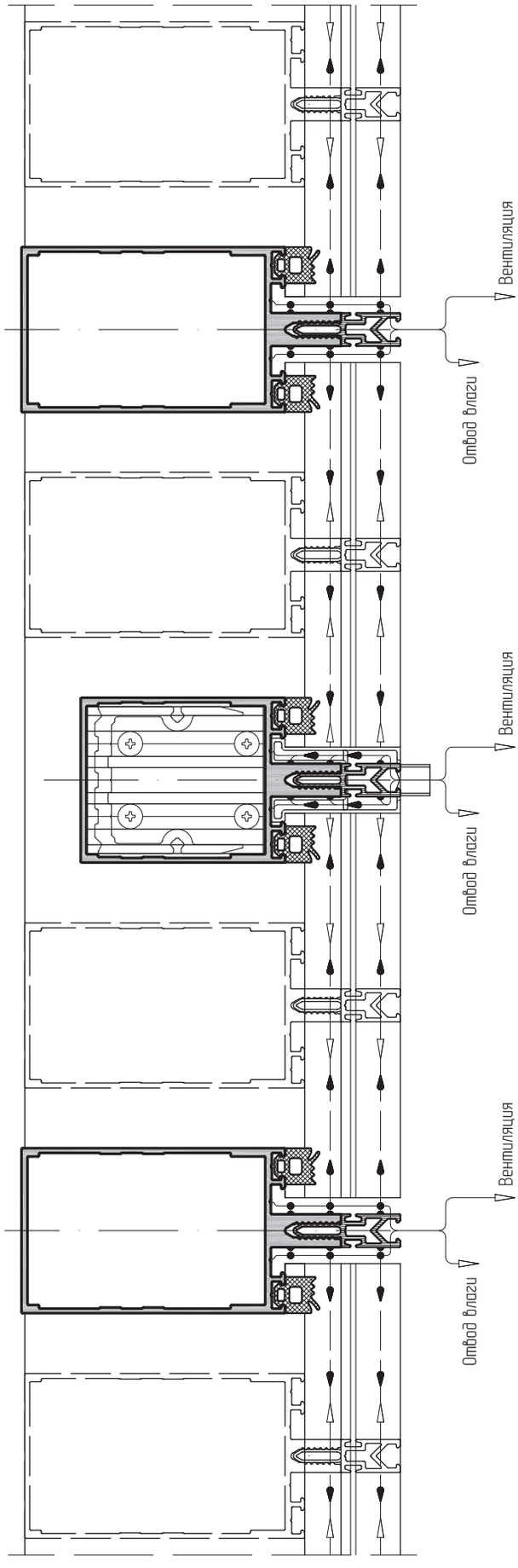

Схема вентиляции и отвода влаги из области фальца стеклопакета для прямой прозрачной части конструкции фасада

ТАБЛИЦА ОСТЕКЛЕНИЯ

Остекление светопрозрачной части конструкции фасада в зависимости от типа сопряжения профилей

Вариант 1

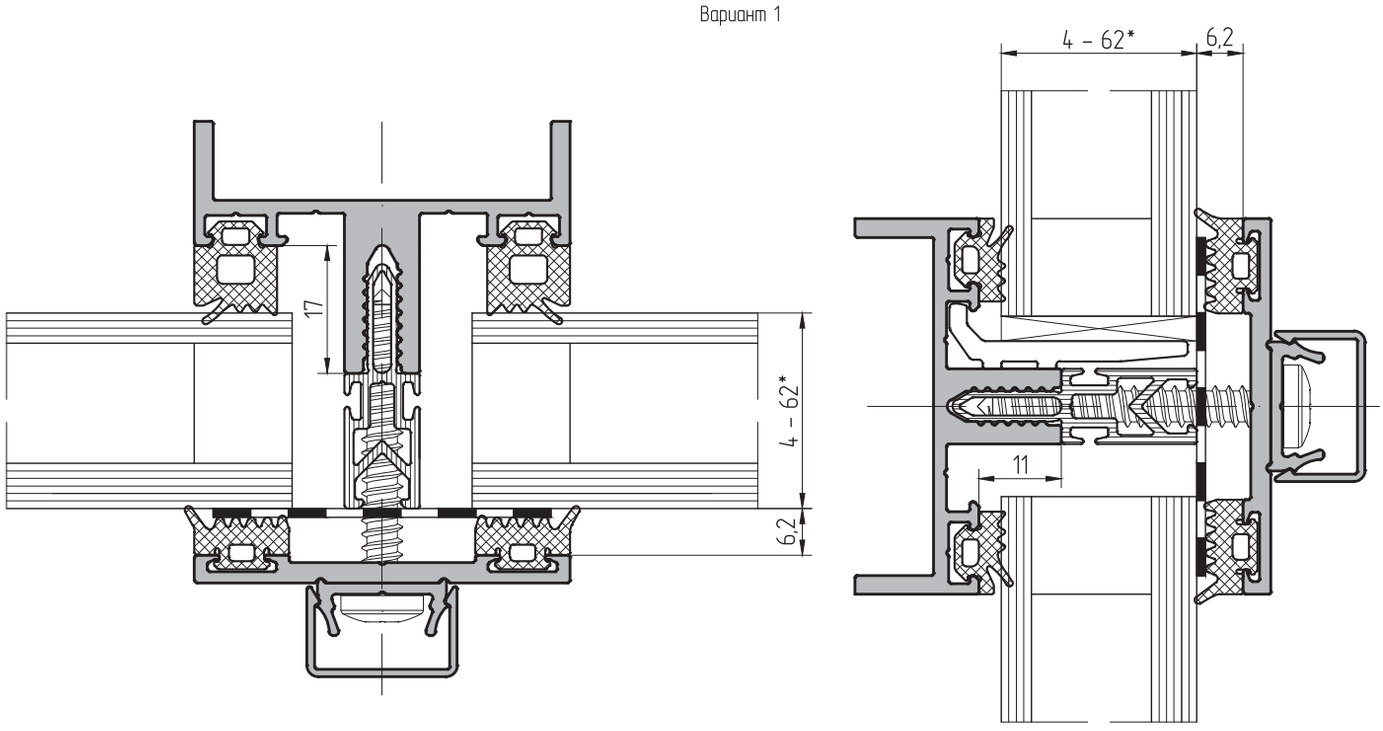

Вариант 2

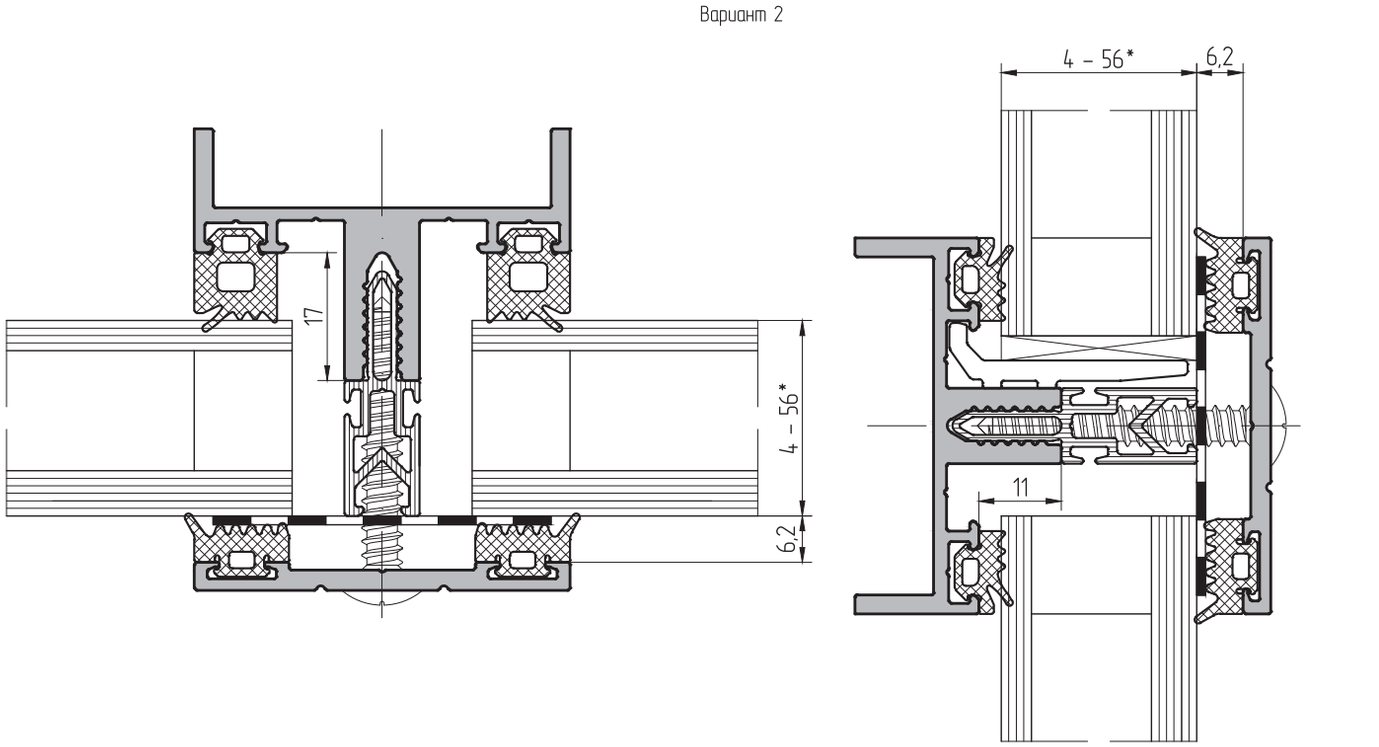

* Возможные толщины заполнений при различных вариантах сопряжения профилей приведены в таблицах остекления

Остекление светопрозрачной части конструкции фасада в зависимости от типа сопряжения профилей

Ригель в качестве стойки	Ригель встык	Ригель встык

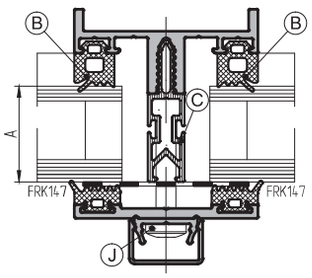

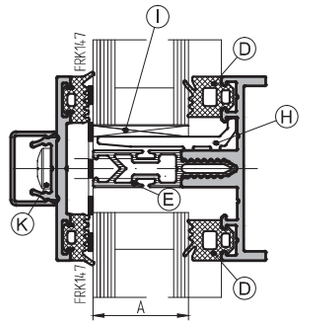

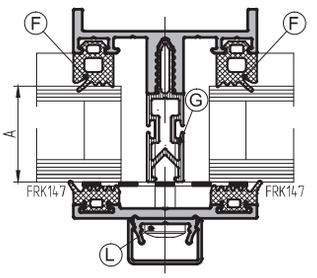

Толщина заполнения	Уплотнитель на стойке	Термомост на стойке	Уплотнитель на ригеле встык	Термомост на ригеле встык	Уплотнитель на ригеле встык	Термомост на ригеле встык	Подкладка под стекло					Винт самонарез. Ø 5,5 DIN 7981
							опорная	рихтовочная				
A	B	C	D	E	F	G	H	I				J/K/L
4 мм	FRK 19	–	FRK 19	–	FRK 19	–	AYPC.F50.0940-01	FRK 13	1 мм			x32/x32/x32
6 мм	FRK 18	–	FRK 18	–	FRK 18	–	AYPC.F50.0940-01	FRK 13	1 мм			x32/x32/x32
8 мм	FRK 17	–	FRK 17	–	FRK 17	–	AYPC.F50.0940-01	FRK 13	1 мм			x32/x32/x32
22 мм	FRK 19	AYPC.F50.0906 AYPC.F50.0909	FRK 19	AYPC.F50.0906 AYPC.F50.0909	FRK 19	AYPC.F50.0906 AYPC.F50.0909	AYPC.F50.0941-01	100x26	x1	x2	x3	x50/x50/x50
24 мм	FRK 18	AYPC.F50.0906 AYPC.F50.0909	FRK 18	AYPC.F50.0906 AYPC.F50.0909	FRK 18	AYPC.F50.0906 AYPC.F50.0909	AYPC.F50.0941-01	100x26	x1	x2	x3	x50/x50/x50
26 мм	FRK 17	AYPC.F50.0906 AYPC.F50.0909	FRK 17	AYPC.F50.0906 AYPC.F50.0909	FRK 17	AYPC.F50.0906 AYPC.F50.0909	AYPC.F50.0941-01	100x26	x1	x2	x3	x50/x50/x50
28 мм	FRK 19	AYPC.F50.0907 AYPC.F50.0910	FRK 19	AYPC.F50.0907 AYPC.F50.0910	FRK 19	AYPC.F50.0907 AYPC.F50.0910	AYPC.F50.0941-02	100x32	x1	x2	x3	x55/x55/x55
30 мм	FRK 18	AYPC.F50.0907 AYPC.F50.0910	FRK 18	AYPC.F50.0907 AYPC.F50.0910	FRK 18	AYPC.F50.0907 AYPC.F50.0910	AYPC.F50.0941-02	100x32	x1	x2	x3	x55/x55/x55
32 мм	FRK 17	AYPC.F50.0907 AYPC.F50.0910	FRK 17	AYPC.F50.0907 AYPC.F50.0910	FRK 17	AYPC.F50.0907 AYPC.F50.0910	AYPC.F50.0941-02	100x32	x1	x2	x3	x55/x55/x55
28 мм	FRK 19	AYPC.F50.0907 AYPC.F50.0910	FRK 19	AYPC.F50.0907 AYPC.F50.0910	FRK 19	AYPC.F50.0907 AYPC.F50.0910	AYPC.F50.0948 AYPC.F50.0949 2xвс.5,5x32 DIN 7981	100x32	x1	x2	x3	x55/x55/x55
30 мм	FRK 18	AYPC.F50.0907 AYPC.F50.0910	FRK 18	AYPC.F50.0907 AYPC.F50.0910	FRK 18	AYPC.F50.0907 AYPC.F50.0910		100x32	x1	x2	x3	x55/x55/x55
32 мм	FRK 17	AYPC.F50.0907 AYPC.F50.0910	FRK 17	AYPC.F50.0907 AYPC.F50.0910	FRK 17	AYPC.F50.0907 AYPC.F50.0910		100x32	x1	x2	x3	x55/x55/x55
34 мм	FRK 19	AYPC.F50.0915 AYPC.F50.0911	FRK 19	AYPC.F50.0915 AYPC.F50.0911	FRK 19	AYPC.F50.0915 AYPC.F50.0911	AYPC.F50.0952	100x38	x1	x2	x3	x60/x60/x60
36 мм	FRK 18	AYPC.F50.0915 AYPC.F50.0911	FRK 18	AYPC.F50.0915 AYPC.F50.0911	FRK 18	AYPC.F50.0915 AYPC.F50.0911	AYPC.F50.0952	100x38	x1	x2	x3	x60/x60/x60
38 мм	FRK 17	AYPC.F50.0915 AYPC.F50.0911	FRK 17	AYPC.F50.0915 AYPC.F50.0911	FRK 17	AYPC.F50.0915 AYPC.F50.0911	AYPC.F50.0952	100x38	x1	x2	x3	x60/x60/x60
34 мм	FRK 19	AYPC.F50.0915 AYPC.F50.0911	FRK 19	AYPC.F50.0915 AYPC.F50.0911	FRK 19	AYPC.F50.0915 AYPC.F50.0911	AYPC.F50.0948-01 AYPC.F50.0949-01 2xвс.5,5x35 ISO 4762	100x38	x1	x2	x3	x60/x60/x60
36 мм	FRK 18	AYPC.F50.0915 AYPC.F50.0911	FRK 18	AYPC.F50.0915 AYPC.F50.0911	FRK 18	AYPC.F50.0915 AYPC.F50.0911		100x38	x1	x2	x3	x60/x60/x60
38 мм	FRK 17	AYPC.F50.0915 AYPC.F50.0911	FRK 17	AYPC.F50.0915 AYPC.F50.0911	FRK 17	AYPC.F50.0915 AYPC.F50.0911		100x38	x1	x2	x3	x60/x60/x60
40 мм	FRK 19	AYPC.F50.0916 AYPC.F50.0912	FRK 19	AYPC.F50.0916 AYPC.F50.0912	FRK 19	AYPC.F50.0916 AYPC.F50.0912	AYPC.F50.0952-01	100x44	x1	x2	x3	x65/x65/x65
42 мм	FRK 18	AYPC.F50.0916 AYPC.F50.0912	FRK 18	AYPC.F50.0916 AYPC.F50.0912	FRK 18	AYPC.F50.0916 AYPC.F50.0912	AYPC.F50.0952-01	100x44	x1	x2	x3	x65/x65/x65
44 мм	FRK 17	AYPC.F50.0916 AYPC.F50.0912	FRK 17	AYPC.F50.0916 AYPC.F50.0912	FRK 17	AYPC.F50.0916 AYPC.F50.0912	AYPC.F50.0952-01	100x44	x1	x2	x3	x65/x65/x65
40 мм	FRK 19	AYPC.F50.0916 AYPC.F50.0912	FRK 19	AYPC.F50.0916 AYPC.F50.0912	FRK 19	AYPC.F50.0916 AYPC.F50.0912	AYPC.F50.0948-02 AYPC.F50.0949-02 2xвс.5,5x38 DIN 7981	100x44	x1	x2	x3	x65/x65/x65
42 мм	FRK 18	AYPC.F50.0916 AYPC.F50.0912	FRK 18	AYPC.F50.0916 AYPC.F50.0912	FRK 18	AYPC.F50.0916 AYPC.F50.0912		100x44	x1	x2	x3	x65/x65/x65
44 мм	FRK 17	AYPC.F50.0916 AYPC.F50.0912	FRK 17	AYPC.F50.0916 AYPC.F50.0912	FRK 17	AYPC.F50.0916 AYPC.F50.0912		100x44	x1	x2	x3	x65/x65/x65
46 мм	FRK 19	AYPC.F50.0913	FRK 19	AYPC.F50.0913	FRK 19	AYPC.F50.0913	AYPC.F50.0952-02	100x50	x1	x2	x3	x70/x70/x70
48 мм	FRK 18	AYPC.F50.0913	FRK 18	AYPC.F50.0913	FRK 18	AYPC.F50.0913	AYPC.F50.0952-02	100x50	x1	x2	x3	x70/x70/x70
50 мм	FRK 17	AYPC.F50.0913	FRK 17	AYPC.F50.0913	FRK 17	AYPC.F50.0913	AYPC.F50.0952-02	100x50	x1	x2	x3	x70/x70/x70
46 мм	FRK 19	AYPC.F50.0913	FRK 19	AYPC.F50.0913	FRK 19	AYPC.F50.0913	AYPC.F50.0948-03 AYPC.F50.0949-03 2xвс.5,5x45 DIN 7981	100x50	x1	x2	x3	x70/x70/x70
48 мм	FRK 18	AYPC.F50.0913	FRK 18	AYPC.F50.0913	FRK 18	AYPC.F50.0913		100x50	x1	x2	x3	x70/x70/x70
50 мм	FRK 17	AYPC.F50.0913	FRK 17	AYPC.F50.0913	FRK 17	AYPC.F50.0913		100x50	x1	x2	x3	x70/x70/x70
52 мм	FRK 19	AYPC.F50.0914	FRK 19	AYPC.F50.0914	FRK 19	AYPC.F50.0914	AYPC.F50.0952-03	100x56	x1	x2	x3	x80/x80/x80
54 мм	FRK 18	AYPC.F50.0914	FRK 18	AYPC.F50.0914	FRK 18	AYPC.F50.0914	AYPC.F50.0952-03	100x56	x1	x2	x3	x80/x80/x80
56 мм	FRK 17	AYPC.F50.0914	FRK 17	AYPC.F50.0914	FRK 17	AYPC.F50.0914	AYPC.F50.0952-03	100x56	x1	x2	x3	x80/x80/x80

Варианты соединения профилей

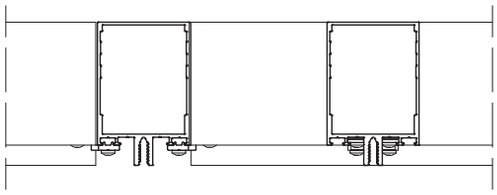

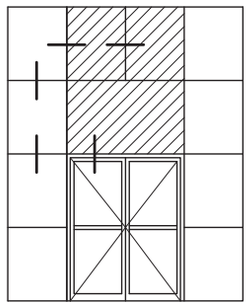

Ригель в качестве стойки	Ригель встык	Ригель встык
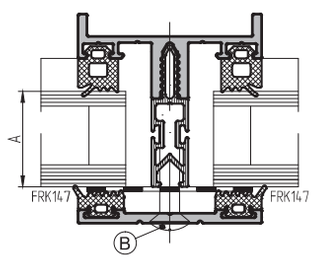	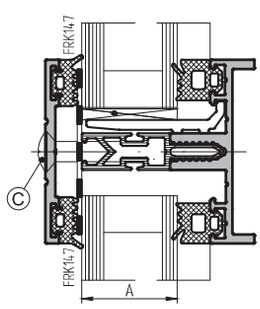	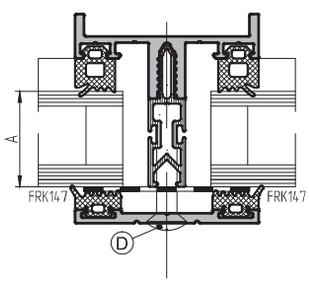

Толщина заполнения A		4–8	22–26	28–32	34–38	40–44	46–50	52–56	58–62
Винт самонарез. Ø 5,5 DIN 7983	B/C/D	–	x45/x45/x45	x50/x50/x50	x60/x60/x60	–	–	–	–

Остекление светопрозрачной части конструкции фасада в зависимости от типа сопряжения профилей

Ригель в качестве стойки	Ригель встык	Ригель встык
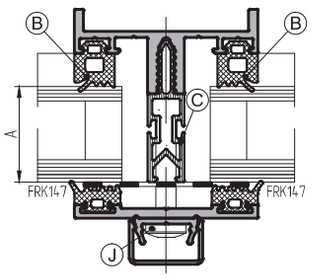	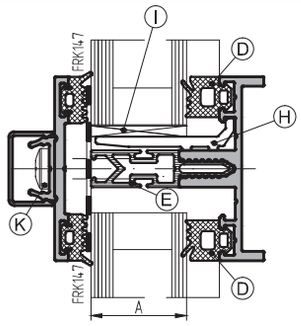	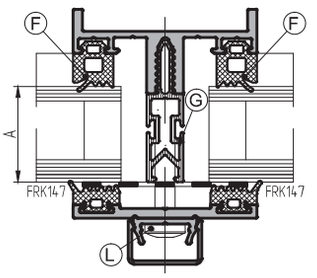

Толщина заполнения	Уплотнитель на стойке	Термомост на стойке	Уплотнитель на ригеле встык	Термомост на ригеле встык	Уплотнитель на ригеле встык	Термомост на ригеле встык	Подкладка под стекло					Винт самонарез. Ø 5,5 DIN 7981
							опорная	рихтовочная				
A	B	C	D	E	F	G	H	I				J/K/L
4 мм	FRK 16	–	FRK 16	–	FRK 16	–	AYPC.F50.0940	FRK 13	1 мм			x25/x25/x25
6 мм	FRK 15	–	FRK 15	–	FRK 15	–	AYPC.F50.0940	FRK 13	1 мм			x25/x25/x25
8 мм	FRK 14	–	FRK 14	–	FRK 14	–	AYPC.F50.0940	FRK 13	1 мм			x25/x25/x25
22 мм	FRK 16	AYPC.F50.0905 AYPC.F50.0908	FRK 16	AYPC.F50.0905 AYPC.F50.0908	FRK 16	AYPC.F50.0905 AYPC.F50.0908	AYPC.F50.0941	100x26	x1	x2	x3	x42/x42/x42
24 мм	FRK 15	AYPC.F50.0905 AYPC.F50.0908	FRK 15	AYPC.F50.0905 AYPC.F50.0908	FRK 15	AYPC.F50.0905 AYPC.F50.0908	AYPC.F50.0941	100x26	x1	x2	x3	x42/x42/x42
26 мм	FRK 14	AYPC.F50.0905 AYPC.F50.0908	FRK 14	AYPC.F50.0905 AYPC.F50.0908	FRK 14	AYPC.F50.0905 AYPC.F50.0908	AYPC.F50.0941	100x26	x1	x2	x3	x42/x42/x42
28 мм	FRK 16	AYPC.F50.0906 AYPC.F50.0909	FRK 16	AYPC.F50.0906 AYPC.F50.0909	FRK 16	AYPC.F50.0906 AYPC.F50.0909	AYPC.F50.0941-01	100x32	x1	x2	x3	x50/x50/x50
30 мм	FRK 15	AYPC.F50.0906 AYPC.F50.0909	FRK 15	AYPC.F50.0906 AYPC.F50.0909	FRK 15	AYPC.F50.0906 AYPC.F50.0909	AYPC.F50.0941-01	100x32	x1	x2	x3	x50/x50/x50
32 мм	FRK 14	AYPC.F50.0906 AYPC.F50.0909	FRK 14	AYPC.F50.0906 AYPC.F50.0909	FRK 14	AYPC.F50.0906 AYPC.F50.0909	AYPC.F50.0941-01	100x32	x1	x2	x3	x50/x50/x50
34 мм	FRK 16	AYPC.F50.0907 AYPC.F50.0910	FRK 16	AYPC.F50.0907 AYPC.F50.0910	FRK 16	AYPC.F50.0907 AYPC.F50.0910	AYPC.F50.0941-02	100x38	x1	x2	x3	x55/x55/x55
36 мм	FRK 15	AYPC.F50.0907 AYPC.F50.0910	FRK 15	AYPC.F50.0907 AYPC.F50.0910	FRK 15	AYPC.F50.0907 AYPC.F50.0910	AYPC.F50.0941-02	100x38	x1	x2	x3	x55/x55/x55
38 мм	FRK 14	AYPC.F50.0907 AYPC.F50.0910	FRK 14	AYPC.F50.0907 AYPC.F50.0910	FRK 14	AYPC.F50.0907 AYPC.F50.0910	AYPC.F50.0941-02	100x38	x1	x2	x3	x55/x55/x55
34 мм	FRK 16	AYPC.F50.0907 AYPC.F50.0910	FRK 16	AYPC.F50.0907 AYPC.F50.0910	FRK 16	AYPC.F50.0907 AYPC.F50.0910	AYPC.F50.0948 AYPC.F50.0949 2xBc 5,5x32 DIN 7981	100x38	x1	x2	x3	x55/x55/x55
36 мм	FRK 15	AYPC.F50.0907 AYPC.F50.0910	FRK 15	AYPC.F50.0907 AYPC.F50.0910	FRK 15	AYPC.F50.0907 AYPC.F50.0910		100x38	x1	x2	x3	x55/x55/x55
38 мм	FRK 14	AYPC.F50.0907 AYPC.F50.0910	FRK 14	AYPC.F50.0907 AYPC.F50.0910	FRK 14	AYPC.F50.0907 AYPC.F50.0910		100x38	x1	x2	x3	x55/x55/x55
40 мм	FRK 16	AYPC.F50.0911	FRK 16	AYPC.F50.0911	FRK 16	AYPC.F50.0911	AYPC.F50.0952	100x44	x1	x2	x3	x60/x60/x60
42 мм	FRK 15	AYPC.F50.0911	FRK 15	AYPC.F50.0911	FRK 15	AYPC.F50.0911	AYPC.F50.0952	100x44	x1	x2	x3	x60/x60/x60
44 мм	FRK 14	AYPC.F50.0911	FRK 14	AYPC.F50.0911	FRK 14	AYPC.F50.0911	AYPC.F50.0952	100x44	x1	x2	x3	x60/x60/x60
40 мм	FRK 16	AYPC.F50.0911	FRK 16	AYPC.F50.0911	FRK 16	AYPC.F50.0911	AYPC.F50.0948-01 AYPC.F50.0949-01 2xBc 5,5x35 ISO 4762	100x44	x1	x2	x3	x60/x60/x60
42 мм	FRK 15	AYPC.F50.0911	FRK 15	AYPC.F50.0911	FRK 15	AYPC.F50.0911		100x44	x1	x2	x3	x60/x60/x60
44 мм	FRK 14	AYPC.F50.0911	FRK 14	AYPC.F50.0911	FRK 14	AYPC.F50.0911		100x44	x1	x2	x3	x60/x60/x60
46 мм	FRK 16	AYPC.F50.0912	FRK 16	AYPC.F50.0912	FRK 16	AYPC.F50.0912	AYPC.F50.0952-01	100x50	x1	x2	x3	x65/x65/x65
48 мм	FRK 15	AYPC.F50.0912	FRK 15	AYPC.F50.0912	FRK 15	AYPC.F50.0912	AYPC.F50.0952-01	100x50	x1	x2	x3	x65/x65/x65
50 мм	FRK 14	AYPC.F50.0912	FRK 14	AYPC.F50.0912	FRK 14	AYPC.F50.0912	AYPC.F50.0952-01	100x50	x1	x2	x3	x65/x65/x65
46 мм	FRK 16	AYPC.F50.0912	FRK 16	AYPC.F50.0912	FRK 16	AYPC.F50.0912	AYPC.F50.0948-02 AYPC.F50.0949-02 2xBc 5,5x38 DIN 7981	100x50	x1	x2	x3	x65/x65/x65
48 мм	FRK 15	AYPC.F50.0912	FRK 15	AYPC.F50.0912	FRK 15	AYPC.F50.0912		100x50	x1	x2	x3	x65/x65/x65
50 мм	FRK 14	AYPC.F50.0912	FRK 14	AYPC.F50.0912	FRK 14	AYPC.F50.0912		100x50	x1	x2	x3	x65/x65/x65
52 мм	FRK 16	AYPC.F50.0913	FRK 16	AYPC.F50.0913	FRK 16	AYPC.F50.0913	AYPC.F50.0952-02	100x56	x1	x2	x3	x70/x70/x70
54 мм	FRK 15	AYPC.F50.0913	FRK 15	AYPC.F50.0913	FRK 15	AYPC.F50.0913	AYPC.F50.0952-02	100x56	x1	x2	x3	x70/x70/x70
56 мм	FRK 14	AYPC.F50.0913	FRK 14	AYPC.F50.0913	FRK 14	AYPC.F50.0913	AYPC.F50.0952-02	100x56	x1	x2	x3	x70/x70/x70
52 мм	FRK 16	AYPC.F50.0913	FRK 16	AYPC.F50.0913	FRK 16	AYPC.F50.0913	AYPC.F50.0948-03 AYPC.F50.0949-03 2xBc 5,5x45 DIN 7981	100x56	x1	x2	x3	x70/x70/x70
54 мм	FRK 15	AYPC.F50.0913	FRK 15	AYPC.F50.0913	FRK 15	AYPC.F50.0913		100x56	x1	x2	x3	x70/x70/x70
56 мм	FRK 14	AYPC.F50.0913	FRK 14	AYPC.F50.0913	FRK 14	AYPC.F50.0913		100x56	x1	x2	x3	x70/x70/x70
58 мм	FRK 16	AYPC.F50.0914	FRK 16	AYPC.F50.0914	FRK 16	AYPC.F50.0914	AYPC.F50.0952-03	100x62	x1	x2	x3	x80/x80/x80
60 мм	FRK 15	AYPC.F50.0914	FRK 15	AYPC.F50.0914	FRK 15	AYPC.F50.0914	AYPC.F50.0952-03	100x62	x1	x2	x3	x80/x80/x80
62 мм	FRK 14	AYPC.F50.0914	FRK 14	AYPC.F50.0914	FRK 14	AYPC.F50.0914	AYPC.F50.0952-03	100x62	x1	x2	x3	x80/x80/x80

Варианты соединения профилей

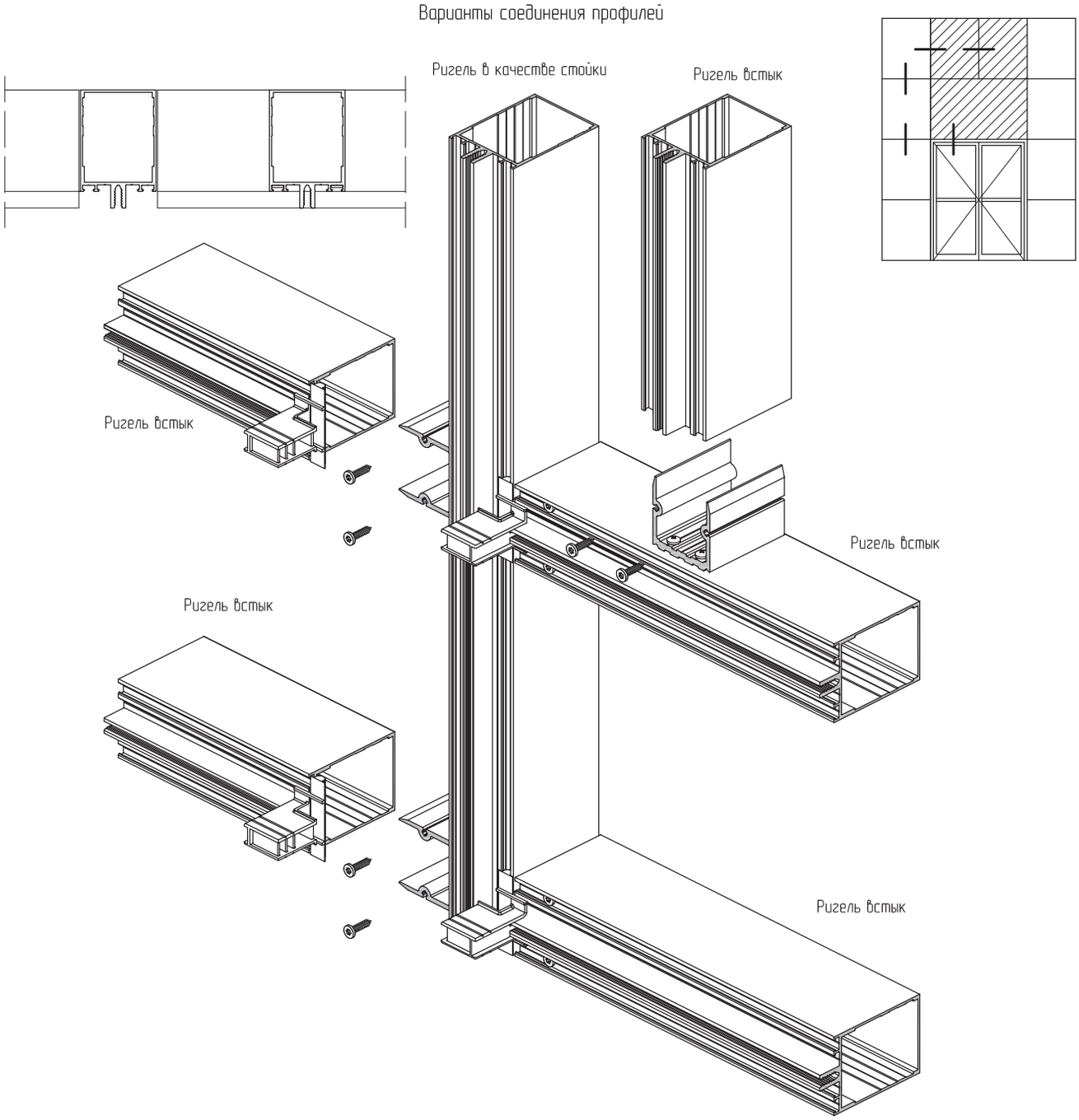

Ригель в качестве стойки	Ригель встык	Ригель встык
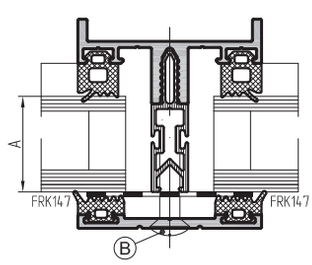	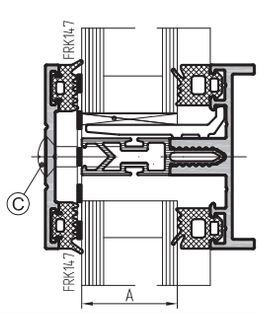	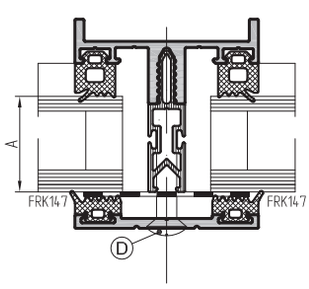

Толщина заполнения A		4–8	22–26	28–32	34–38	40–44	46–50	52–56	58–62
Винт самонарез. Ø 5,5 DIN 7983	B/C/D	x22/x22/x22	x38/x38/x38	x45/x45/x45	x50/x50/x50	x60/x60/x60	–	x70/x70/x70	–

Остекление светопрозрачной части конструкции фасада в зависимости от типа сопряжения профилей

Ригель 2-го уровня в качестве стойки

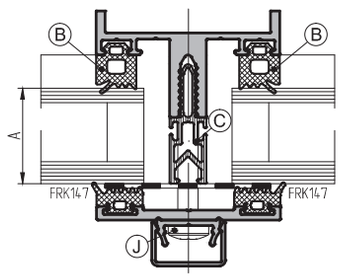

Ригель внахлест

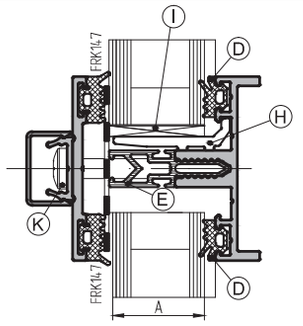

Ригель 2-го уровня встык

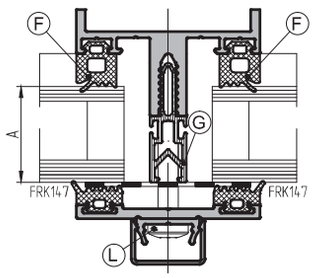

Толщина заполнения	Уплотнитель на стойке	Термомост на стойке	Уплотнитель на ригеле внахлест	Термомост на ригеле встык	Уплотнитель на стойке встык	Термомост на ригеле встык	Подкладка под стекло			Винт самонарез. Ø 5,5 DIN 7981
							опорная	рихтовочная		
A	B	C	D	E	F	G	H	I		J/K/L
4 мм	FRK 19	–	FRK 16	–	FRK 19	–	AYPC.F50.0940	FRK 13	1 мм	x25/x25/x25
6 мм	FRK 18	–	FRK 15	–	FRK 18	–	AYPC.F50.0940	FRK 13	1 мм	x25/x25/x25
8 мм	FRK 17	–	FRK 14	–	FRK 17	–	AYPC.F50.0940	FRK 13	1 мм	x25/x25/x25
22 мм	FRK 19	AYPC.F50.0905 / AYPC.F50.0908	FRK 16	AYPC.F50.0905 / AYPC.F50.0908	FRK 19	AYPC.F50.0905 / AYPC.F50.0908	AYPC.F50.0941	100x26	x1/x2/x3	x42/x42/x42
24 мм	FRK 18	AYPC.F50.0905 / AYPC.F50.0908	FRK 15	AYPC.F50.0905 / AYPC.F50.0908	FRK 18	AYPC.F50.0905 / AYPC.F50.0908	AYPC.F50.0941	100x26	x1/x2/x3	x42/x42/x42
26 мм	FRK 17	AYPC.F50.0905 / AYPC.F50.0908	FRK 14	AYPC.F50.0905 / AYPC.F50.0908	FRK 17	AYPC.F50.0905 / AYPC.F50.0908	AYPC.F50.0941	100x26	x1/x2/x3	x42/x42/x42
28 мм	FRK 19	AYPC.F50.0906 / AYPC.F50.0909	FRK 16	AYPC.F50.0906 / AYPC.F50.0909	FRK 19	AYPC.F50.0906 / AYPC.F50.0909	AYPC.F50.0941-01	100x32	x1/x2/x3	x50/x50/x50
30 мм	FRK 18	AYPC.F50.0906 / AYPC.F50.0909	FRK 15	AYPC.F50.0906 / AYPC.F50.0909	FRK 18	AYPC.F50.0906 / AYPC.F50.0909	AYPC.F50.0941-01	100x32	x1/x2/x3	x50/x50/x50
32 мм	FRK 17	AYPC.F50.0906 / AYPC.F50.0909	FRK 14	AYPC.F50.0906 / AYPC.F50.0909	FRK 17	AYPC.F50.0906 / AYPC.F50.0909	AYPC.F50.0941-01	100x32	x1/x2/x3	x50/x50/x50
34 мм	FRK 19	AYPC.F50.0907 / AYPC.F50.0910	FRK 16	AYPC.F50.0907 / AYPC.F50.0910	FRK 19	AYPC.F50.0907 / AYPC.F50.0910	AYPC.F50.0941-02	100x38	x1/x2/x3	x55/x55/x55
36 мм	FRK 18	AYPC.F50.0907 / AYPC.F50.0910	FRK 15	AYPC.F50.0907 / AYPC.F50.0910	FRK 18	AYPC.F50.0907 / AYPC.F50.0910	AYPC.F50.0941-02	100x38	x1/x2/x3	x55/x55/x55
38 мм	FRK 17	AYPC.F50.0907 / AYPC.F50.0910	FRK 14	AYPC.F50.0907 / AYPC.F50.0910	FRK 17	AYPC.F50.0907 / AYPC.F50.0910	AYPC.F50.0941-02	100x38	x1/x2/x3	x55/x55/x55
34 мм	FRK 19	AYPC.F50.0907 / AYPC.F50.0910	FRK 16	AYPC.F50.0907 / AYPC.F50.0910	FRK 19	AYPC.F50.0907 / AYPC.F50.0910	AYPC.F50.0948 AYPC.F50.0949 2xвс.5,5x32 DIN 7981	100x38	x1/x2/x3	x55/x55/x55
36 мм	FRK 18	AYPC.F50.0907 / AYPC.F50.0910	FRK 15	AYPC.F50.0907 / AYPC.F50.0910	FRK 18	AYPC.F50.0907 / AYPC.F50.0910		100x38	x1/x2/x3	x55/x55/x55
38 мм	FRK 17	AYPC.F50.0907 / AYPC.F50.0910	FRK 14	AYPC.F50.0907 / AYPC.F50.0910	FRK 17	AYPC.F50.0907 / AYPC.F50.0910		100x38	x1/x2/x3	x55/x55/x55
40 мм	FRK 19	AYPC.F50.0915 / AYPC.F50.0911	FRK 16	AYPC.F50.0915 / AYPC.F50.0911	FRK 19	AYPC.F50.0915 / AYPC.F50.0911	AYPC.F50.0952	100x44	x1/x2/x3	x60/x60/x60
42 мм	FRK 18	AYPC.F50.0915 / AYPC.F50.0911	FRK 15	AYPC.F50.0915 / AYPC.F50.0911	FRK 18	AYPC.F50.0915 / AYPC.F50.0911	AYPC.F50.0952	100x44	x1/x2/x3	x60/x60/x60
44 мм	FRK 17	AYPC.F50.0915 / AYPC.F50.0911	FRK 14	AYPC.F50.0915 / AYPC.F50.0911	FRK 17	AYPC.F50.0915 / AYPC.F50.0911	AYPC.F50.0952	100x44	x1/x2/x3	x60/x60/x60
40 мм	FRK 19	AYPC.F50.0915 / AYPC.F50.0911	FRK 16	AYPC.F50.0915 / AYPC.F50.0911	FRK 19	AYPC.F50.0915 / AYPC.F50.0911	AYPC.F50.0948-01 AYPC.F50.0949-01 2xвс.5,5x35 ISO 4762	100x44	x1/x2/x3	x60/x60/x60
42 мм	FRK 18	AYPC.F50.0915 / AYPC.F50.0911	FRK 15	AYPC.F50.0915 / AYPC.F50.0911	FRK 18	AYPC.F50.0915 / AYPC.F50.0911		100x44	x1/x2/x3	x60/x60/x60
44 мм	FRK 17	AYPC.F50.0915 / AYPC.F50.0911	FRK 14	AYPC.F50.0915 / AYPC.F50.0911	FRK 17	AYPC.F50.0915 / AYPC.F50.0911		100x44	x1/x2/x3	x60/x60/x60
46 мм	FRK 19	AYPC.F50.0916 / AYPC.F50.0912	FRK 16	AYPC.F50.0916 / AYPC.F50.0912	FRK 19	AYPC.F50.0916 / AYPC.F50.0912	AYPC.F50.0952-01	100x50	x1/x2/x3	x65/x65/x65
48 мм	FRK 18	AYPC.F50.0916 / AYPC.F50.0912	FRK 15	AYPC.F50.0916 / AYPC.F50.0912	FRK 18	AYPC.F50.0916 / AYPC.F50.0912	AYPC.F50.0952-01	100x50	x1/x2/x3	x65/x65/x65
50 мм	FRK 17	AYPC.F50.0916 / AYPC.F50.0912	FRK 14	AYPC.F50.0916 / AYPC.F50.0912	FRK 17	AYPC.F50.0916 / AYPC.F50.0912	AYPC.F50.0952-01	100x50	x1/x2/x3	x65/x65/x65
46 мм	FRK 19	AYPC.F50.0916 / AYPC.F50.0912	FRK 16	AYPC.F50.0916 / AYPC.F50.0912	FRK 19	AYPC.F50.0916 / AYPC.F50.0912	AYPC.F50.0948-02 AYPC.F50.0949-02 2xвс.5,5x38 DIN 7981	100x50	x1/x2/x3	x65/x65/x65
48 мм	FRK 18	AYPC.F50.0916 / AYPC.F50.0912	FRK 15	AYPC.F50.0916 / AYPC.F50.0912	FRK 18	AYPC.F50.0916 / AYPC.F50.0912		100x50	x1/x2/x3	x65/x65/x65
50 мм	FRK 17	AYPC.F50.0916 / AYPC.F50.0912	FRK 14	AYPC.F50.0916 / AYPC.F50.0912	FRK 17	AYPC.F50.0916 / AYPC.F50.0912		100x50	x1/x2/x3	x65/x65/x65
52 мм	FRK 19	AYPC.F50.0913	FRK 16	AYPC.F50.0913	FRK 19	AYPC.F50.0913	AYPC.F50.0952-02	100x56	x1/x2/x3	x70/x70/x70
54 мм	FRK 18	AYPC.F50.0913	FRK 15	AYPC.F50.0913	FRK 18	AYPC.F50.0913	AYPC.F50.0952-02	100x56	x1/x2/x3	x70/x70/x70
56 мм	FRK 17	AYPC.F50.0913	FRK 14	AYPC.F50.0913	FRK 17	AYPC.F50.0913	AYPC.F50.0952-02	100x56	x1/x2/x3	x70/x70/x70
52 мм	FRK 19	AYPC.F50.0913	FRK 16	AYPC.F50.0913	FRK 19	AYPC.F50.0913	AYPC.F50.0948-03 AYPC.F50.0949-03 2xвс.5,5x45 DIN 7981	100x56	x1/x2/x3	x70/x70/x70
54 мм	FRK 18	AYPC.F50.0913	FRK 15	AYPC.F50.0913	FRK 18	AYPC.F50.0913		100x56	x1/x2/x3	x70/x70/x70
56 мм	FRK 17	AYPC.F50.0913	FRK 14	AYPC.F50.0913	FRK 17	AYPC.F50.0913		100x56	x1/x2/x3	x70/x70/x70
58 мм	FRK 19	AYPC.F50.0914	FRK 16	AYPC.F50.0914	FRK 19	AYPC.F50.0914	AYPC.F50.0952-03	100x62	x1/x2/x3	x80/x80/x80
60 мм	FRK 18	AYPC.F50.0914	FRK 15	AYPC.F50.0914	FRK 18	AYPC.F50.0914	AYPC.F50.0952-03	100x62	x1/x2/x3	x80/x80/x80
62 мм	FRK 17	AYPC.F50.0914	FRK 14	AYPC.F50.0914	FRK 17	AYPC.F50.0914	AYPC.F50.0952-03	100x62	x1/x2/x3	x80/x80/x80

Варианты соединения профилей

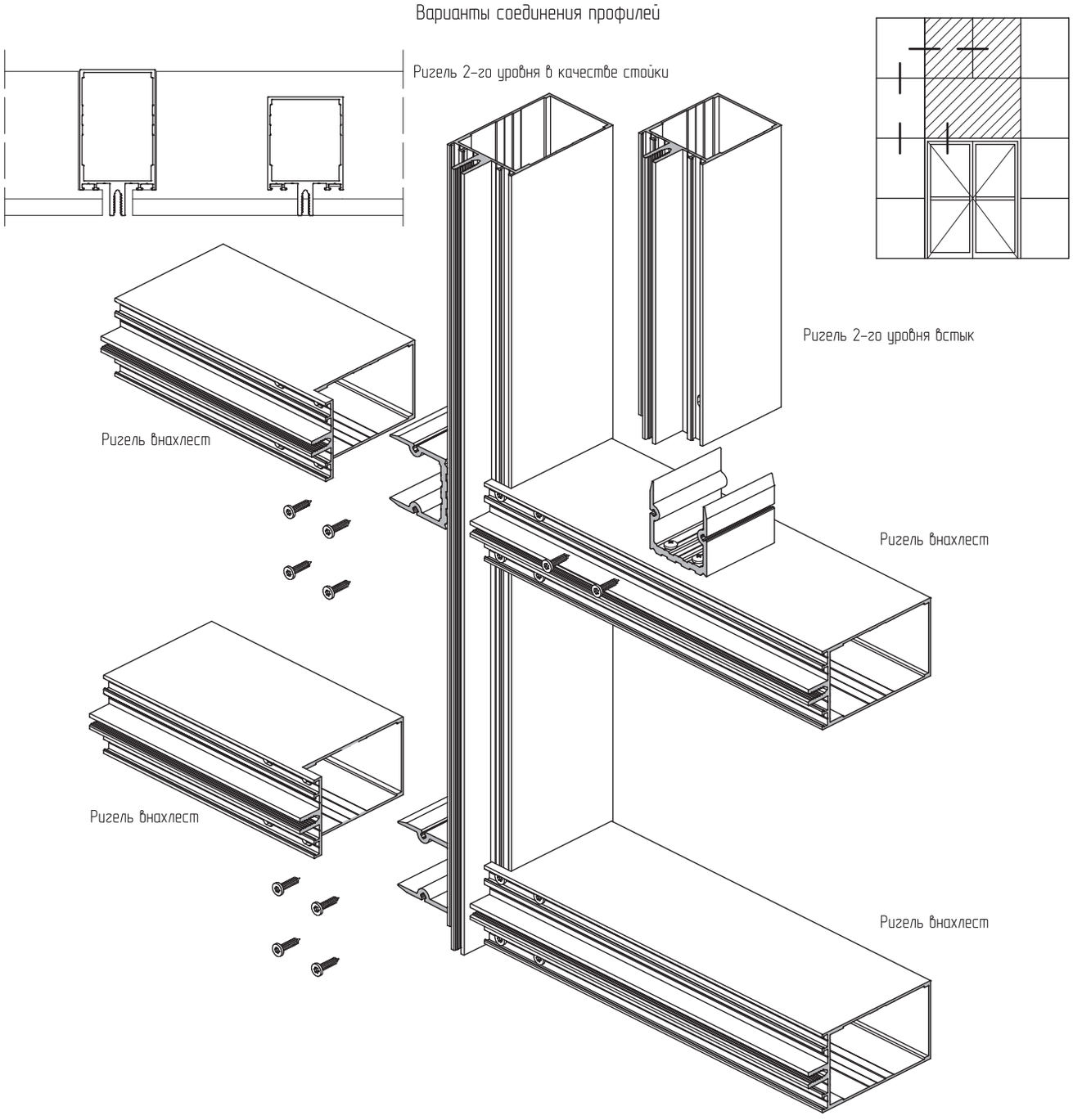

Ригель 2-го уровня в качестве стойки	Ригель внахлест	Ригель 2-го уровня встык
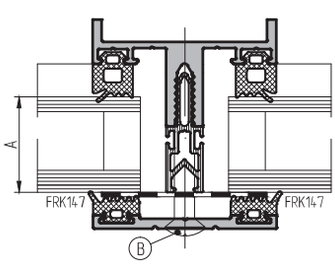	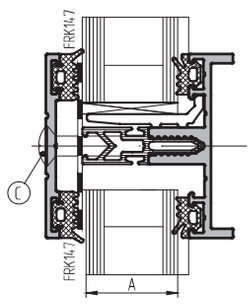	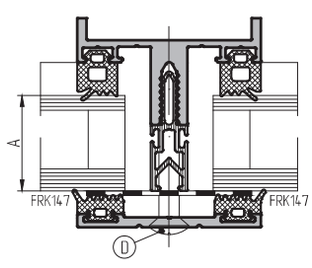

Толщина заполнения A		4–8	22–26	28–32	34–38	40–44	46–50	52–56	58–62
Винт самонарез. Ø 5,5 DIN 7983	B/C/D	x22/x22/x22	x38/x38/x38	x45/x45/x45	x50/x50/x50	x60/x60/x60	–	x70/x70/x70	–

Остекление светопрозрачной части конструкции фасада в зависимости от типа сопряжения профилей

Ригель в качестве стойки	Ригель встык	Ригель встык
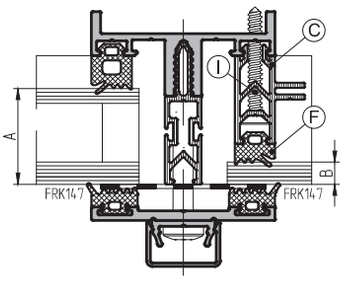	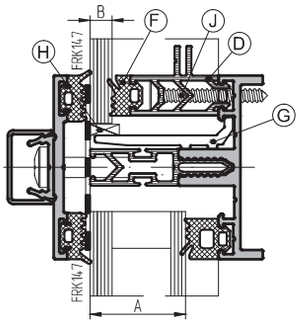	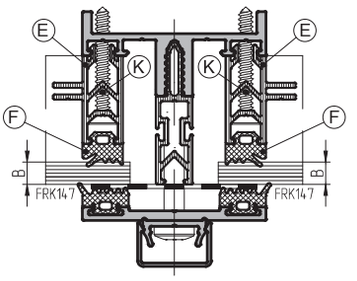

Толщина заполнения	Толщина заполнения	Профиль дистанционный	Профиль дистанционный	Профиль дистанционный	Уплотнитель на дистанционных профилях	Подкладка под стекло			Винт самонарез. Ø 3,9 DIN 7982 *Ø 4,2 DIN 7982
						опорная	рихтовочная		
A	B	C	D	E	F	G	H		I/J/K
22–26 мм	4 мм	AYPC.F50.0902	AYPC.F50.0902	AYPC.F50.0902	FRK 16	AYPC.F50.0941-01	FRK 13	1 мм	x32/x32/x32
	6 мм	AYPC.F50.0902	AYPC.F50.0902	AYPC.F50.0902	FRK 15	AYPC.F50.0941-01	FRK 13	1 мм	x32/x32/x32
	8 мм	AYPC.F50.0902	AYPC.F50.0902	AYPC.F50.0902	FRK 14	AYPC.F50.0941-01	FRK 13	1 мм	x32/x32/x32
28–32 мм	4 мм	AYPC.F50.0903	AYPC.F50.0903	AYPC.F50.0903	FRK 16	AYPC.F50.0941-02	FRK 13	1 мм	x38/x38/x38
	6 мм	AYPC.F50.0903	AYPC.F50.0903	AYPC.F50.0903	FRK 15	AYPC.F50.0941-02	FRK 13	1 мм	x38/x38/x38
	8 мм	AYPC.F50.0903	AYPC.F50.0903	AYPC.F50.0903	FRK 14	AYPC.F50.0941-02	FRK 13	1 мм	x38/x38/x38
34–38 мм	4 мм	AYPC.F50.0903	AYPC.F50.0903	AYPC.F50.0903	FRK 19	AYPC.F50.0952	FRK 13	1 мм	x38/x38/x38
	6 мм	AYPC.F50.0903	AYPC.F50.0903	AYPC.F50.0903	FRK 18	AYPC.F50.0952	FRK 13	1 мм	x38/x38/x38
	8 мм	AYPC.F50.0903	AYPC.F50.0903	AYPC.F50.0903	FRK 17	AYPC.F50.0952	FRK 13	1 мм	x38/x38/x38
40–44 мм	4 мм	AYPC.F50.0901 + AYPC.F50.0902	AYPC.F50.0901 + AYPC.F50.0902	AYPC.F50.0901 + AYPC.F50.0902	FRK 16	AYPC.F50.0952-01	FRK 13	1 мм	x50/x50/x50
	6 мм				FRK 15	AYPC.F50.0952-01	FRK 13	1 мм	x50/x50/x50
	8 мм				FRK 14	AYPC.F50.0952-01	FRK 13	1 мм	x50/x50/x50
46–50 мм	4 мм	AYPC.F50.0902 + AYPC.F50.0902	AYPC.F50.0902 + AYPC.F50.0902	AYPC.F50.0902 + AYPC.F50.0902	FRK 16	AYPC.F50.0952-02	FRK 13	1 мм	*x60/*x60/*x60
	6 мм				FRK 15	AYPC.F50.0952-02	FRK 13	1 мм	*x60/*x60/*x60
	8 мм				FRK 14	AYPC.F50.0952-02	FRK 13	1 мм	*x60/*x60/*x60
52–56 мм	4 мм	AYPC.F50.0902 + AYPC.F50.0903	AYPC.F50.0902 + AYPC.F50.0903	AYPC.F50.0902 + AYPC.F50.0903	FRK 16	AYPC.F50.0952-03	FRK 13	1 мм	*x60/*x60/*x60
	6 мм				FRK 15	AYPC.F50.0952-03	FRK 13	1 мм	*x60/*x60/*x60
	8 мм				FRK 14	AYPC.F50.0952-03	FRK 13	1 мм	*x60/*x60/*x60

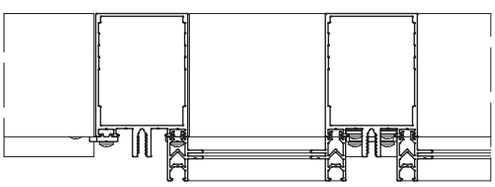

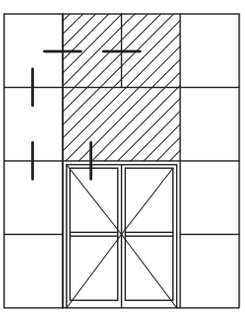

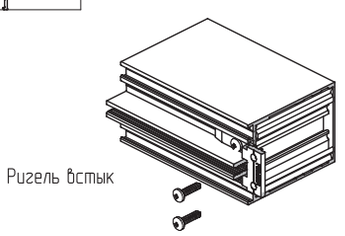

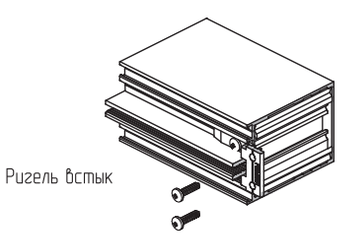

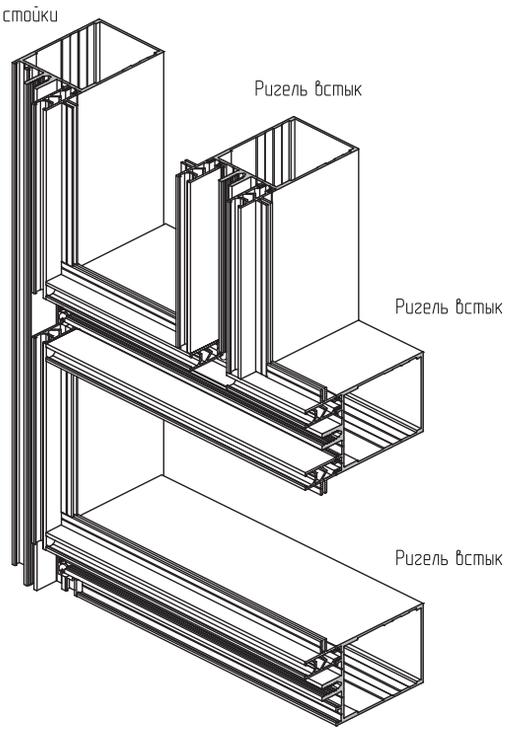

Остекление светопрозрачной части конструкции фасада в зависимости от типа сопряжения профилей

Ригель в качестве стойки	Ригель встык	Ригель встык
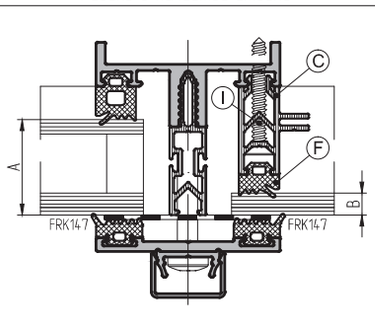	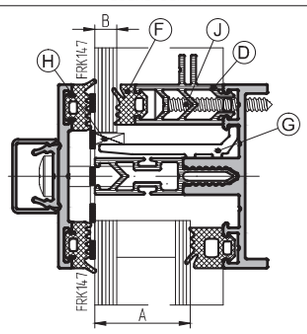	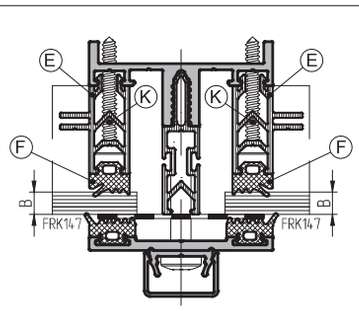

Толщина заполнения	Толщина заполнения	Профиль дистанционный	Профиль дистанционный	Профиль дистанционный	Уплотнитель на дистанционных профилях	Подкладка под стекло			Винт самонарез. Ø 3,9 DIN 7982 *Ø 4,2 DIN 7982
						опорная	рихтовочная		
A	B	C	D	E	F	G	H		I/J/K
22–26 мм	4 мм	AYPC.F50.0901	AYPC.F50.0901	AYPC.F50.0901	FRK 16	AYPC.F50.0941	FRK 13	1 мм	x25/x25/x25
	6 мм	AYPC.F50.0901	AYPC.F50.0901	AYPC.F50.0901	FRK 15	AYPC.F50.0941	FRK 13	1 мм	x25/x25/x25
	8 мм	AYPC.F50.0901	AYPC.F50.0901	AYPC.F50.0901	FRK 14	AYPC.F50.0941	FRK 13	1 мм	x25/x25/x25
28–32 мм	4 мм	AYPC.F50.0902	AYPC.F50.0902	AYPC.F50.0902	FRK 16	AYPC.F50.0941-01	FRK 13	1 мм	x32/x32/x32
	6 мм	AYPC.F50.0902	AYPC.F50.0902	AYPC.F50.0902	FRK 15	AYPC.F50.0941-01	FRK 13	1 мм	x32/x32/x32
	8 мм	AYPC.F50.0902	AYPC.F50.0902	AYPC.F50.0902	FRK 14	AYPC.F50.0941-01	FRK 13	1 мм	x32/x32/x32
34–38 мм	4 мм	AYPC.F50.0903	AYPC.F50.0903	AYPC.F50.0903	FRK 16	AYPC.F50.0941-02	FRK 13	1 мм	x38/x38/x38
	6 мм	AYPC.F50.0903	AYPC.F50.0903	AYPC.F50.0903	FRK 15	AYPC.F50.0941-02	FRK 13	1 мм	x38/x38/x38
	8 мм	AYPC.F50.0903	AYPC.F50.0903	AYPC.F50.0903	FRK 14	AYPC.F50.0941-02	FRK 13	1 мм	x38/x38/x38
40–44 мм	4 мм	AYPC.F50.0903	AYPC.F50.0903	AYPC.F50.0903	FRK 19	AYPC.F50.0952	FRK 13	1 мм	x38/x38/x38
	6 мм	AYPC.F50.0903	AYPC.F50.0903	AYPC.F50.0903	FRK 18	AYPC.F50.0952	FRK 13	1 мм	x38/x38/x38
	8 мм	AYPC.F50.0903	AYPC.F50.0903	AYPC.F50.0903	FRK 17	AYPC.F50.0952	FRK 13	1 мм	x38/x38/x38
46–50 мм	4 мм	AYPC.F50.0901 + AYPC.F50.0902	AYPC.F50.0901 + AYPC.F50.0902	AYPC.F50.0901 + AYPC.F50.0902	FRK 16	AYPC.F50.0952-01	FRK 13	1 мм	x50/x50/x50
	6 мм				FRK 15	AYPC.F50.0952-01	FRK 13	1 мм	x50/x50/x50
	8 мм				FRK 14	AYPC.F50.0952-01	FRK 13	1 мм	x50/x50/x50
52–56 мм	4 мм	AYPC.F50.0902 + AYPC.F50.0902	AYPC.F50.0902 + AYPC.F50.0902	AYPC.F50.0902 + AYPC.F50.0902	FRK 16	AYPC.F50.0952-02	FRK 13	1 мм	*x60/*x60/*x60
	6 мм				FRK 15	AYPC.F50.0952-02	FRK 13	1 мм	*x60/*x60/*x60
	8 мм				FRK 14	AYPC.F50.0952-02	FRK 13	1 мм	*x60/*x60/*x60
58–62 мм	4 мм	AYPC.F50.0902 + AYPC.F50.0903	AYPC.F50.0902 + AYPC.F50.0903	AYPC.F50.0902 + AYPC.F50.0903	FRK 16	AYPC.F50.0952-03	FRK 13	1 мм	*x60/*x60/*x60
	6 мм				FRK 15	AYPC.F50.0952-03	FRK 13	1 мм	*x60/*x60/*x60
	8 мм				FRK 14	AYPC.F50.0952-03	FRK 13	1 мм	*x60/*x60/*x60

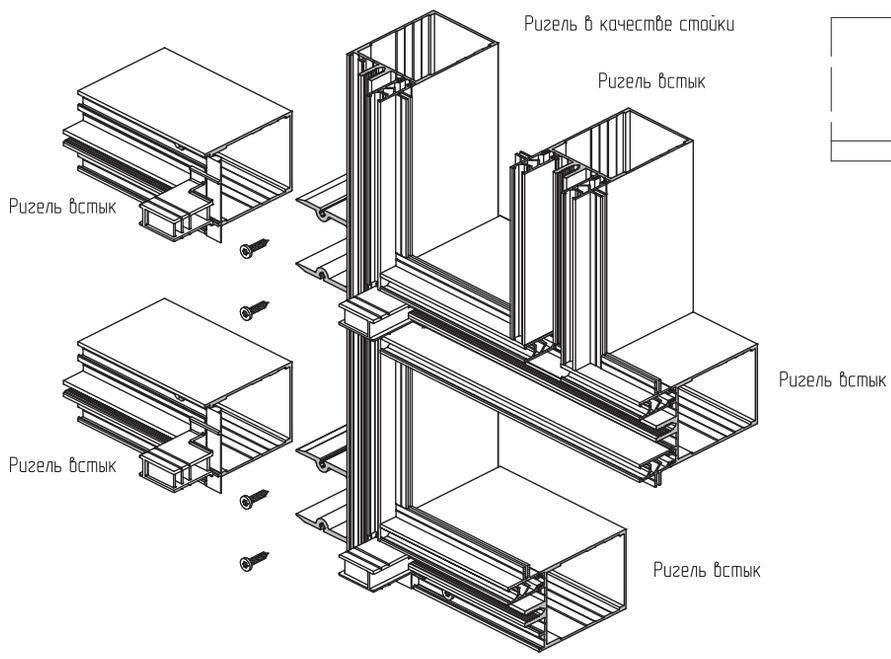

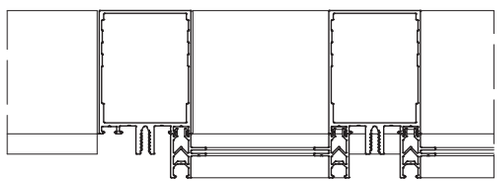

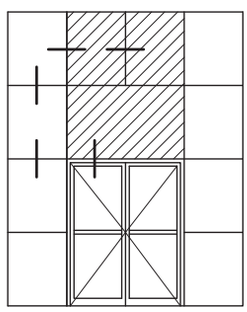

Остекление светопрозрачной части конструкции фасада в зависимости от типа сопряжения профилей

Ригель 2-го уровня в качестве стойки	Ригель внахлест	Ригель 2-го уровня встык
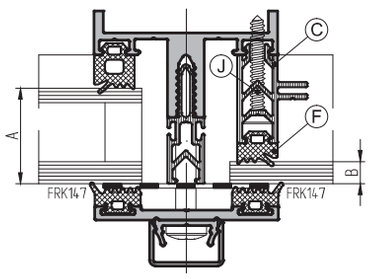	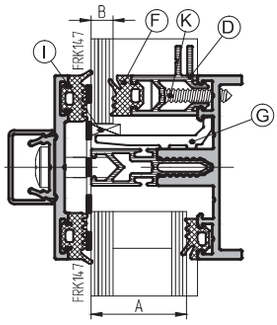	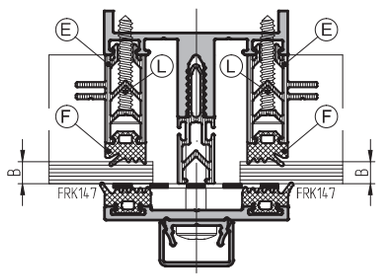

Толщина заполнения	Толщина заполнения	Профиль дистанционный	Профиль дистанционный	Профиль дистанционный	Уплотнитель на дистанционных профилях	Подкладка под стекло			Винт самонарез. Ø 3,9 DIN 7982 *Ø 4,2 DIN 7982
						опорная	рихтовочная		
A	B	C	D	E	F	G	I		J/K/L
22–26 мм	4 мм	AYPC.F50.0902	AYPC.F50.0901	AYPC.F50.0902	FRK 16	AYPC.F50.0941	FRK 13	1 мм	x32/x25/x32
	6 мм	AYPC.F50.0902	AYPC.F50.0901	AYPC.F50.0902	FRK 15	AYPC.F50.0941	FRK 13	1 мм	x32/x25/x32
	8 мм	AYPC.F50.0902	AYPC.F50.0901	AYPC.F50.0902	FRK 14	AYPC.F50.0941	FRK 13	1 мм	x32/x25/x32
28–32 мм	4 мм	AYPC.F50.0903	AYPC.F50.0902	AYPC.F50.0903	FRK 16	AYPC.F50.0941-01	FRK 13	1 мм	x38/x32/x38
	6 мм	AYPC.F50.0903	AYPC.F50.0902	AYPC.F50.0903	FRK 15	AYPC.F50.0941-01	FRK 13	1 мм	x38/x32/x38
	8 мм	AYPC.F50.0903	AYPC.F50.0902	AYPC.F50.0903	FRK 14	AYPC.F50.0941-01	FRK 13	1 мм	x38/x32/x38
34–38 мм	4 мм	AYPC.F50.0901 + AYPC.F50.0901	AYPC.F50.0903	AYPC.F50.0901 + AYPC.F50.0901	FRK 16	AYPC.F50.0941-02	FRK 13	1 мм	x45/x38/x45
	6 мм				FRK 15	AYPC.F50.0941-02	FRK 13	1 мм	x45/x38/x45
	8 мм				FRK 14	AYPC.F50.0941-02	FRK 13	1 мм	x45/x38/x45
40–44 мм	4 мм	AYPC.F50.0901 + AYPC.F50.0902	AYPC.F50.0901 + AYPC.F50.0901	AYPC.F50.0901 + AYPC.F50.0902	FRK 16	AYPC.F50.0952	FRK 13	1 мм	x50/x45/x50
	6 мм				FRK 15	AYPC.F50.0952	FRK 13	1 мм	x50/x45/x50
	8 мм				FRK 14	AYPC.F50.0952	FRK 13	1 мм	x50/x45/x50
46–50 мм	4 мм	AYPC.F50.0902 + AYPC.F50.0902	AYPC.F50.0901 + AYPC.F50.0902	AYPC.F50.0902 + AYPC.F50.0902	FRK 16	AYPC.F50.0952-01	FRK 13	1 мм	*x60/x50/*x60
	6 мм				FRK 15	AYPC.F50.0952-01	FRK 13	1 мм	*x60/x50/*x60
	8 мм				FRK 14	AYPC.F50.0952-01	FRK 13	1 мм	*x60/x50/*x60
52–56 мм	4 мм	AYPC.F50.0902 + AYPC.F50.0903	AYPC.F50.0902 + AYPC.F50.0902	AYPC.F50.0902 + AYPC.F50.0903	FRK 16	AYPC.F50.0952-02	FRK 13	1 мм	*x60/*x60/*x60
	6 мм				FRK 15	AYPC.F50.0952-02	FRK 13	1 мм	*x60/*x60/*x60
	8 мм				FRK 14	AYPC.F50.0952-02	FRK 13	1 мм	*x60/*x60/*x60
58–62 мм	4 мм	AYPC.F50.0903 + AYPC.F50.0903	AYPC.F50.0902 + AYPC.F50.0903	AYPC.F50.0903 + AYPC.F50.0903	FRK 16	AYPC.F50.0952-03	FRK 13	1 мм	*x70/*x60/*x70
	6 мм				FRK 15	AYPC.F50.0952-03	FRK 13	1 мм	*x70/*x60/*x70
	8 мм				FRK 14	AYPC.F50.0952-03	FRK 13	1 мм	*x70/*x60/*x70

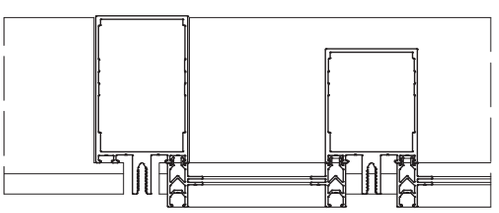

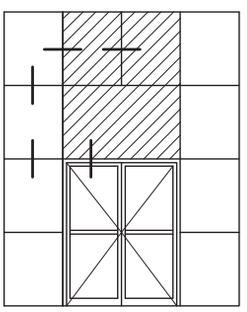

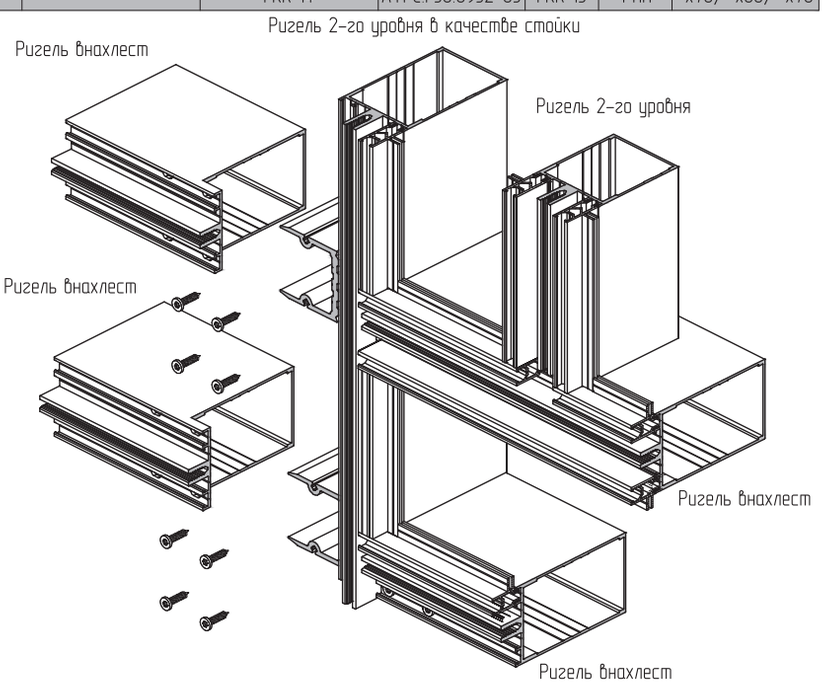

ALUTECH ALT F50 LIGHT
СТОЕЧНО-РИГЕЛЬНАЯ
ФАСАДНАЯ СИСТЕМА

СЕЧЕНИЯ И УЗЛОВЫЕ РЕШЕНИЯ

Масштаб 1:1

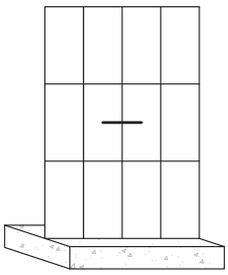

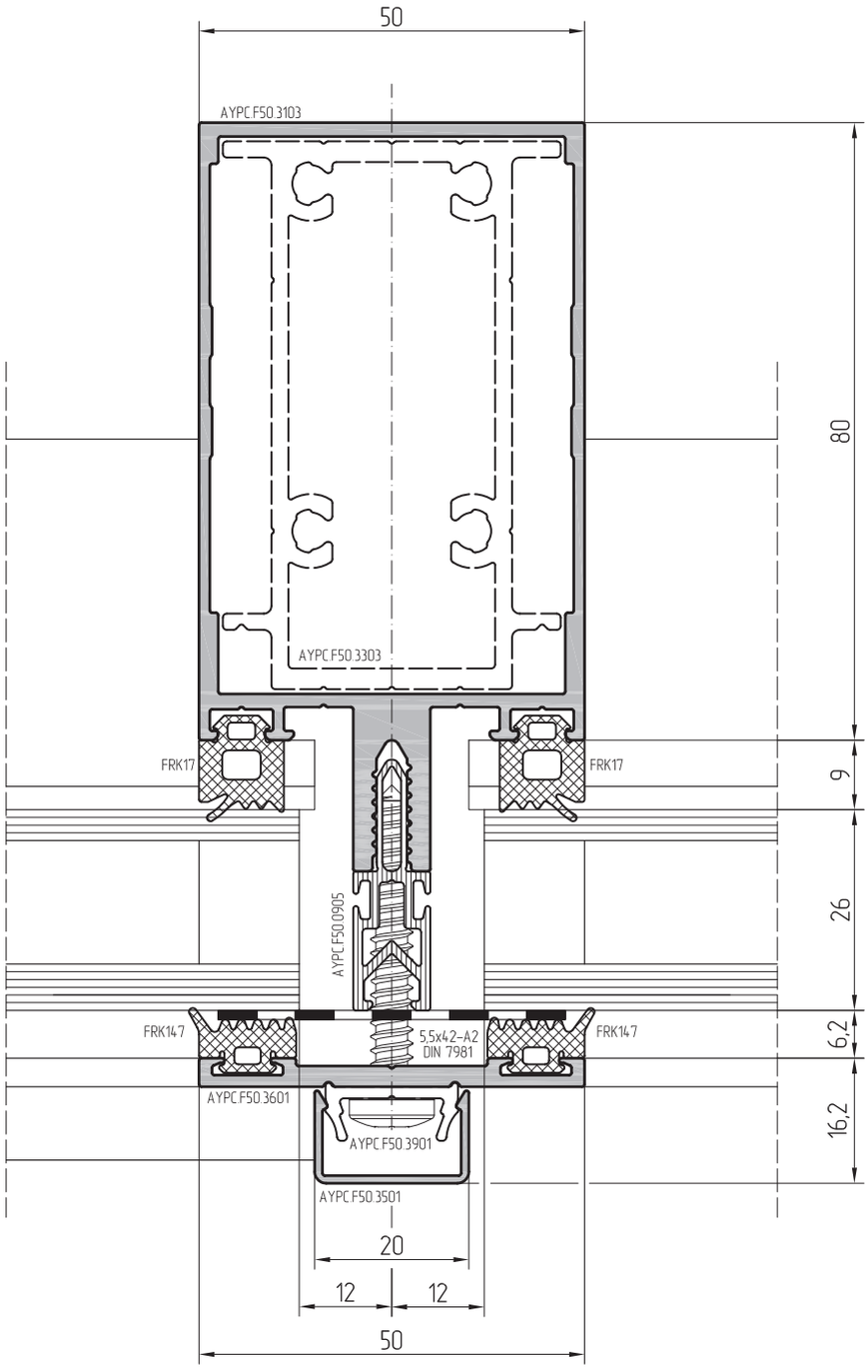

Вариант

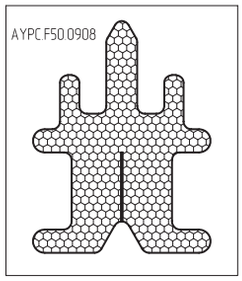

Масштаб 1:1

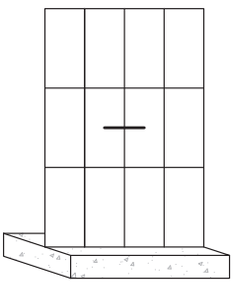

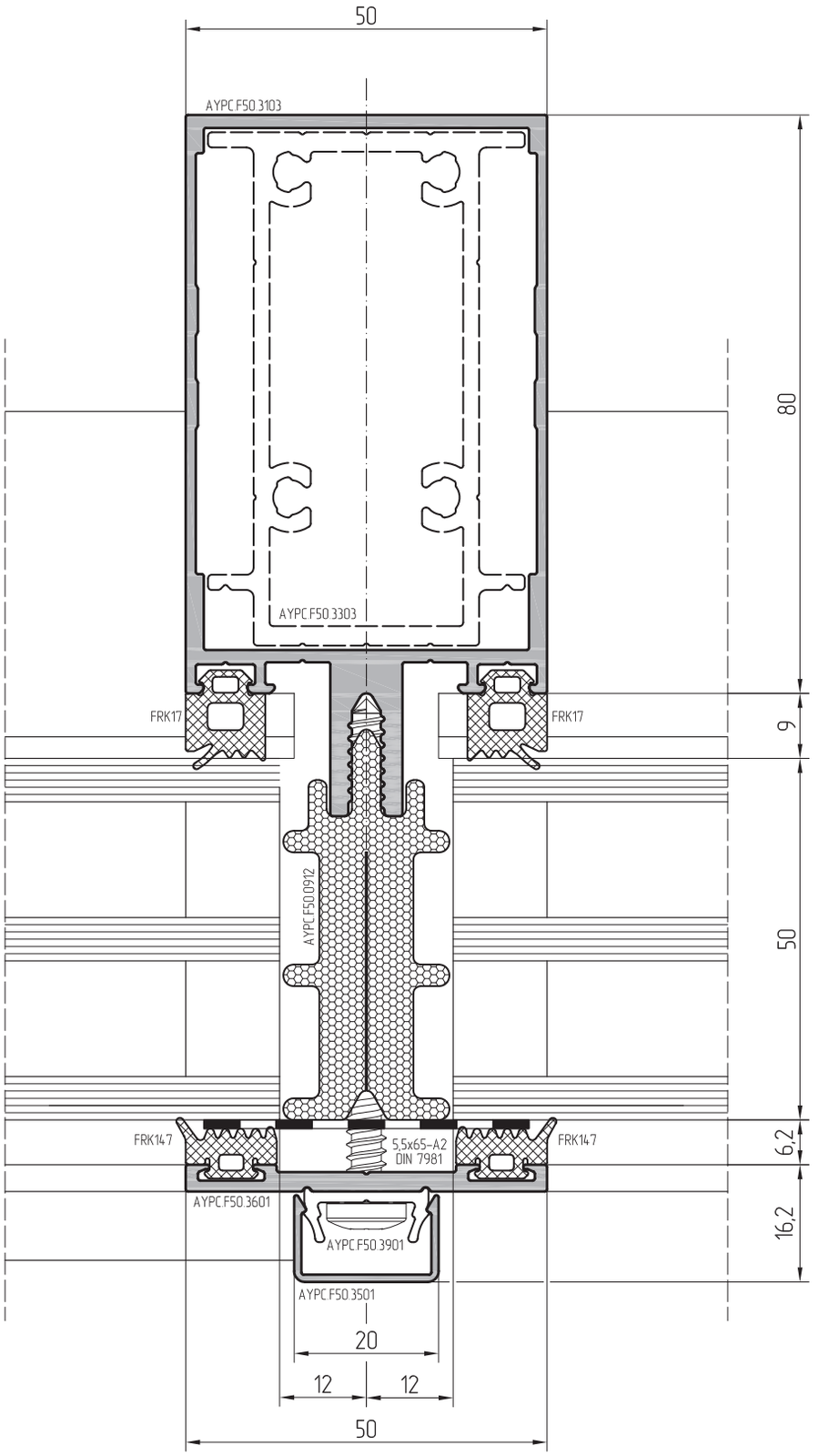
50
AYPC.F50.3103
AYPC.F50.3303
80
FRK17
FRK17
9
AYPC.F50.0912
50
FRK14.7
FRK14.7
5,5x65-A2
DIN 7981
6,2
AYPC.F50.3601
AYPC.F50.3901
16,2
AYPC.F50.3501
20
12
12
50

Масштаб 1:1

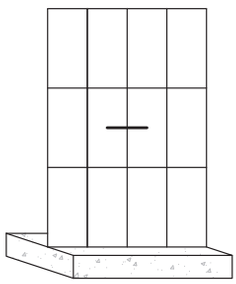

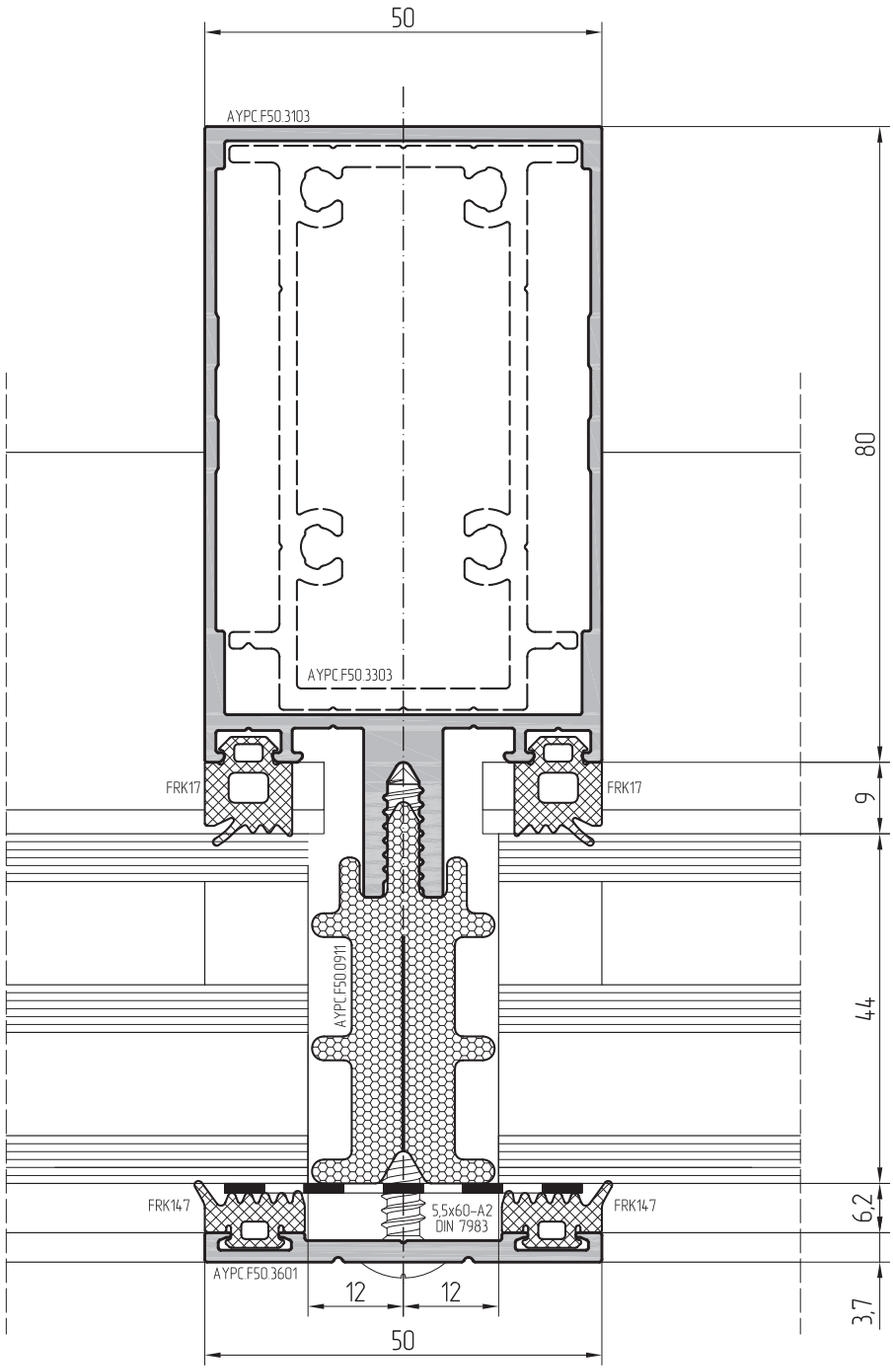
50
AYPC.F50.3103
AYPC.F50.3303
FRK17
FRK17
AYPC.F50.0911
FRK14.7
FRK14.7
5,5x60–A2
DIN 7983
AYPC.F50.3601
12
12
50
80
9
44
6,2
3,7

Масштаб 1:1

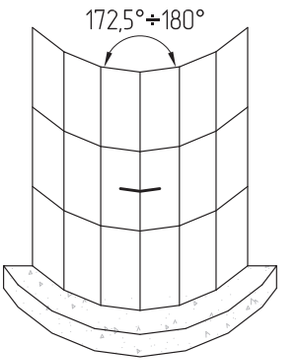
172,5°÷180°

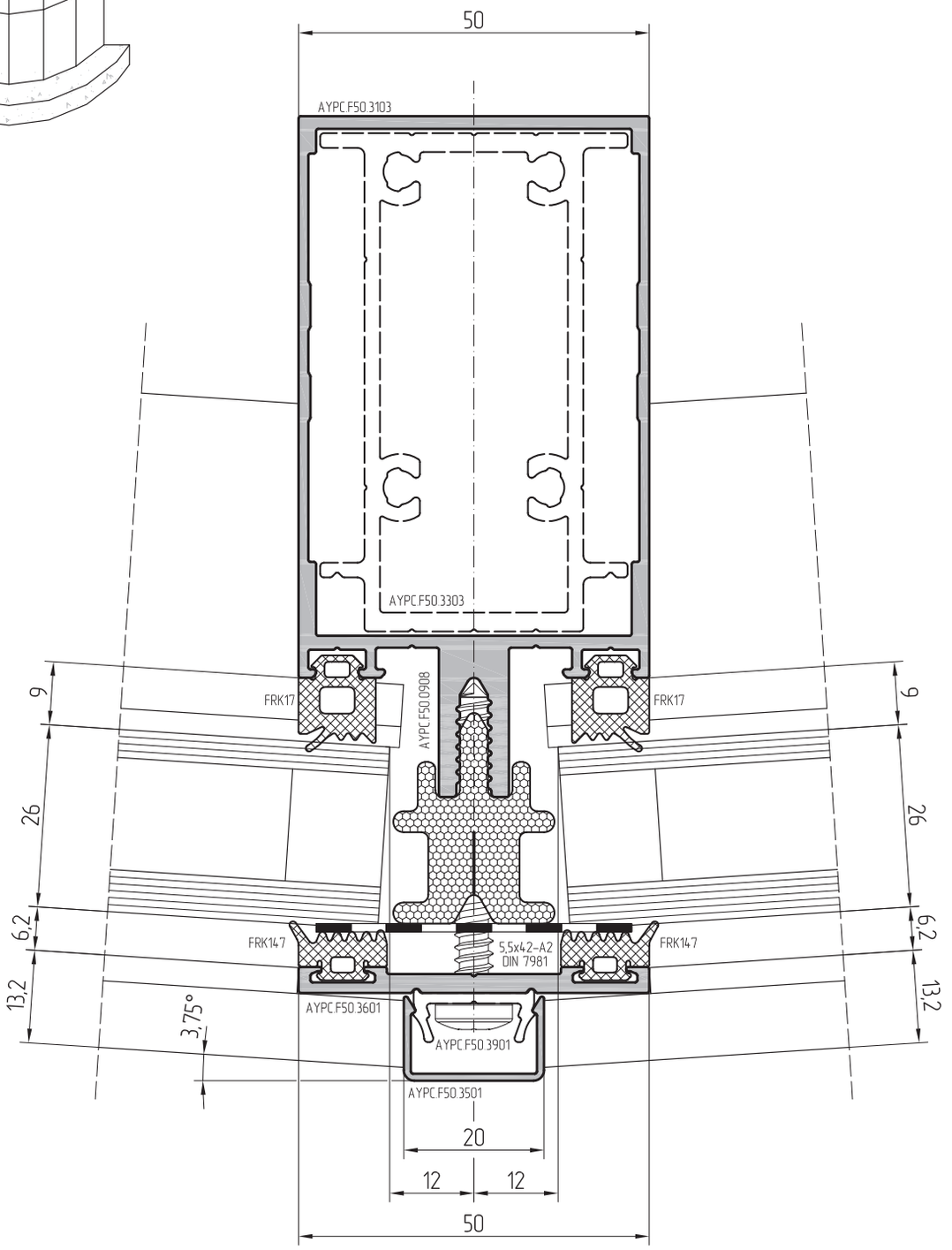
50
AYPC.F50.3103
AYPC.F50.3303
AYPC.F50.0908
FRK17
FRK17
FRK147
FRK147
5,5x42-A2
DIN 7981
AYPC.F50.3601
AYPC.F50.3901
AYPC.F50.3501
9
26
6,2
13,2
3,75°
9
26
6,2
13,2
20
12
12
50

Масштаб 1:1

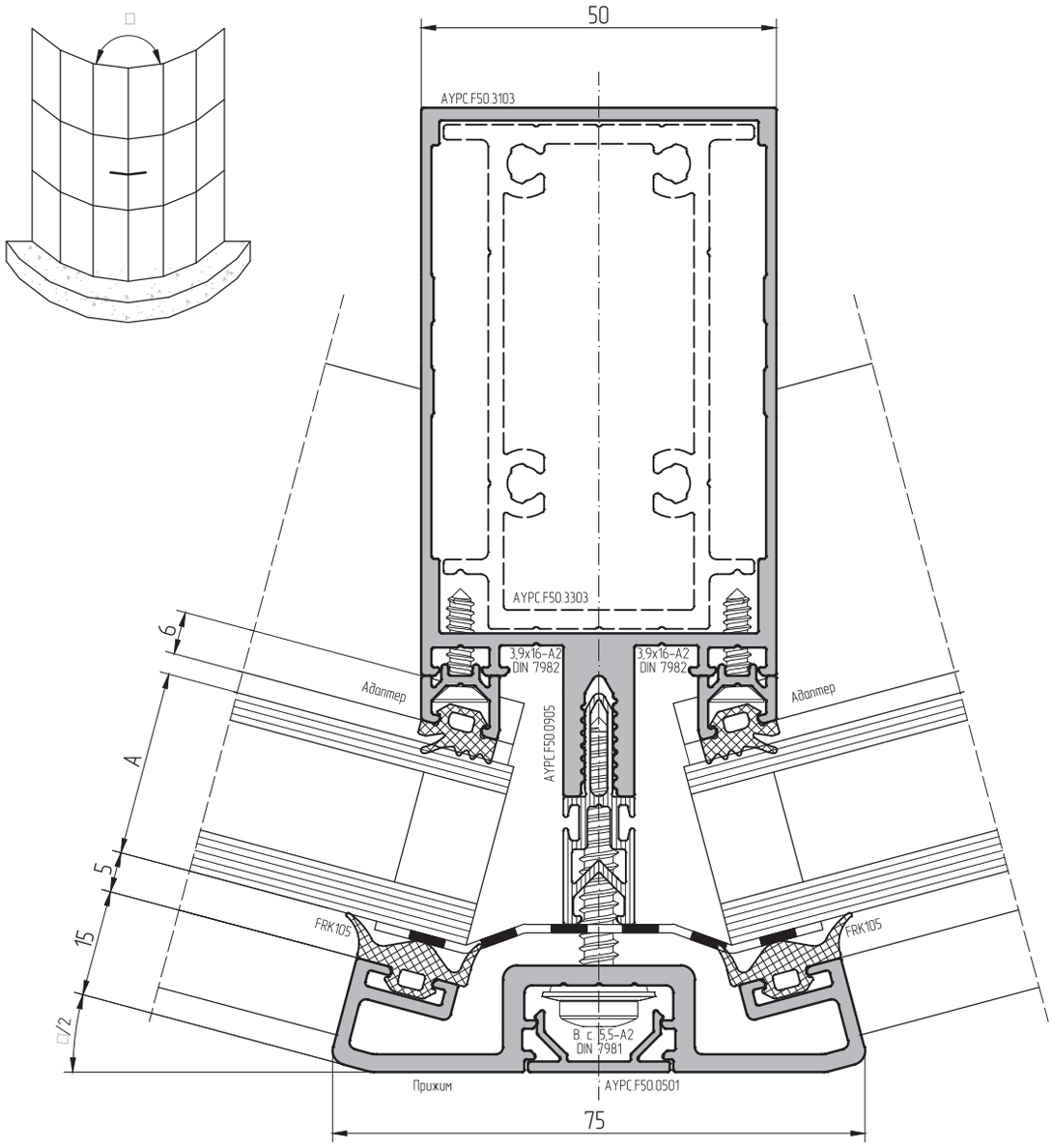

Размер А, мм	22 – 26		28 – 32		34 – 38		40 – 44		46 – 50		52 – 56		58 – 62	
Угол □,°	Прижим	Адаптер	Прижим	Адаптер	Прижим	Адаптер	Прижим	Адаптер	Прижим	Адаптер	Прижим	Адаптер	Прижим	Адаптер
90 – 97,5	AYPC.F50.0607	AYPC.F50.0707	AYPC.F50.0607	AYPC.F50.0707	AYPC.F50.0607-01	AYPC.F50.0715	AYPC.F50.0607-01	AYPC.F50.0715	AYPC.F50.0607-01	AYPC.F50.0715	AYPC.F50.0607-02	AYPC.F50.0715	AYPC.F50.0607-02	AYPC.F50.0715
97,5 – 112,5	AYPC.F50.0616	AYPC.F50.0714	AYPC.F50.0616	AYPC.F50.0714	AYPC.F50.0616-01	AYPC.F50.0714	AYPC.F50.0616-01	AYPC.F50.0714	AYPC.F50.0616-01	AYPC.F50.0714	AYPC.F50.0616-01	AYPC.F50.0714	AYPC.F50.0616-01	AYPC.F50.0714
112,5 – 120	AYPC.F50.0606	AYPC.F50.0706	AYPC.F50.0606	AYPC.F50.0706	AYPC.F50.0606-01	AYPC.F50.0706	AYPC.F50.0606-01	AYPC.F50.0706	AYPC.F50.0606-01	AYPC.F50.0706	AYPC.F50.0606-01	AYPC.F50.0706	AYPC.F50.0606-01	AYPC.F50.0706
120 – 127,5	AYPC.F50.0606	AYPC.F50.0706	AYPC.F50.0606	AYPC.F50.0706	AYPC.F50.0606	AYPC.F50.0706	AYPC.F50.0606-01	AYPC.F50.0706	AYPC.F50.0606-01	AYPC.F50.0706	AYPC.F50.0606-01	AYPC.F50.0706	AYPC.F50.0606-01	AYPC.F50.0706
127,5 – 139	AYPC.F50.0615	AYPC.F50.0713	AYPC.F50.0615	AYPC.F50.0713	AYPC.F50.0615-01	AYPC.F50.0713	AYPC.F50.0615-01	AYPC.F50.0713	AYPC.F50.0615-01	AYPC.F50.0713	AYPC.F50.0615-01	AYPC.F50.0713	AYPC.F50.0615-01	AYPC.F50.0713
139 – 142,5	AYPC.F50.0615	AYPC.F50.0713	AYPC.F50.0615	AYPC.F50.0713	AYPC.F50.0615	AYPC.F50.0713	AYPC.F50.0615-01	AYPC.F50.0713	AYPC.F50.0615-01	AYPC.F50.0713	AYPC.F50.0615-01	AYPC.F50.0713	AYPC.F50.0615-01	AYPC.F50.0713
142,5 – 150	AYPC.F50.0605-01	AYPC.F50.0705	AYPC.F50.0605-01	AYPC.F50.0705	AYPC.F50.0605-01	AYPC.F50.0705	AYPC.F50.0605-01	AYPC.F50.0705	AYPC.F50.0605-01	AYPC.F50.0705	AYPC.F50.0605-01	AYPC.F50.0705	AYPC.F50.0605-01	AYPC.F50.0705
150 – 157,5	AYPC.F50.0605	AYPC.F50.0705	AYPC.F50.0605	AYPC.F50.0705	AYPC.F50.0605-01	AYPC.F50.0705	AYPC.F50.0605-01	AYPC.F50.0705	AYPC.F50.0605-01	AYPC.F50.0705	AYPC.F50.0605-01	AYPC.F50.0705	AYPC.F50.0605-01	AYPC.F50.0705
157,5 – 165	AYPC.F50.0614	AYPC.F50.0712	AYPC.F50.0614	AYPC.F50.0712	AYPC.F50.0614-01	AYPC.F50.0712	AYPC.F50.0614-01	AYPC.F50.0712	AYPC.F50.0614-01	AYPC.F50.0712	AYPC.F50.0614-01	AYPC.F50.0712	AYPC.F50.0614-01	AYPC.F50.0712
165 – 169	AYPC.F50.0614	–	AYPC.F50.0614	–	AYPC.F50.0614	–	AYPC.F50.0614	–	AYPC.F50.0614	–	AYPC.F50.0614-01	–	AYPC.F50.0614-01	–
	AYPC.F50.0614	AYPC.F50.0712	AYPC.F50.0614	AYPC.F50.0712	AYPC.F50.0614	AYPC.F50.0712	AYPC.F50.0614	AYPC.F50.0712	AYPC.F50.0614	AYPC.F50.0712	AYPC.F50.0614	AYPC.F50.0712	AYPC.F50.0614-01	AYPC.F50.0712
169 – 172,5	AYPC.F50.0614	–	AYPC.F50.0614	–	AYPC.F50.0614	–	AYPC.F50.0614	–	AYPC.F50.0614	–	AYPC.F50.0614	–	AYPC.F50.0614	–
	AYPC.F50.0614	AYPC.F50.0712	AYPC.F50.0614	AYPC.F50.0712	AYPC.F50.0614	AYPC.F50.0712	AYPC.F50.0614	AYPC.F50.0712	AYPC.F50.0614	AYPC.F50.0712	AYPC.F50.0614	AYPC.F50.0712	AYPC.F50.0614-01	AYPC.F50.0712
172,5 – 180	AYPC.F50.6009	–	AYPC.F50.6009	–	AYPC.F50.6009	–	AYPC.F50.6009	–	AYPC.F50.6009	–	AYPC.F50.6009	–	AYPC.F50.6009	–

Масштаб 1:1

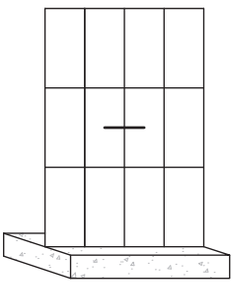

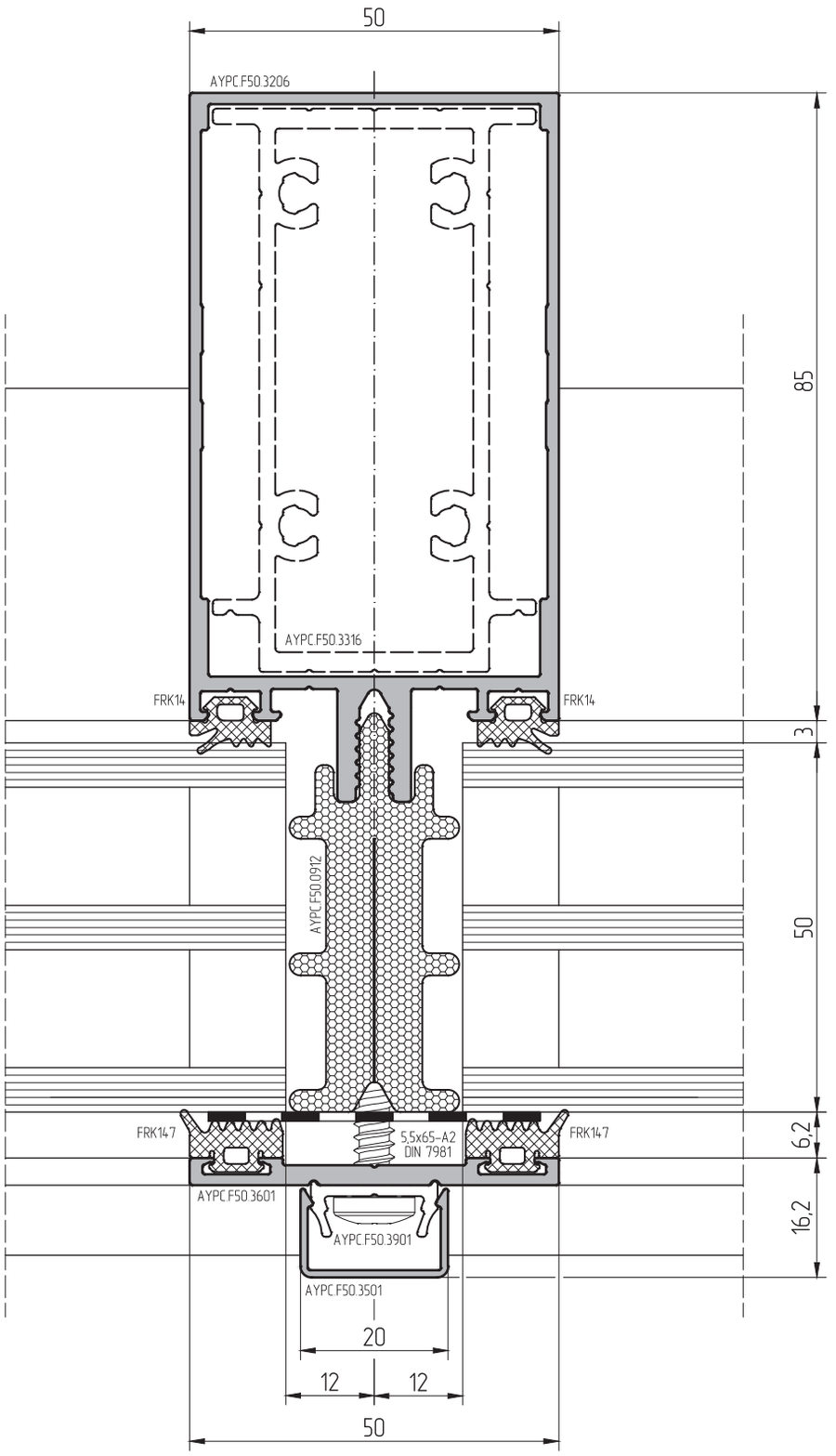
50
AYPC.F50.3206
AYPC.F50.3316
FRK14
FRK14
AYPC.F50.0912
FRK147
FRK147
5,5x65-A2
DIN 7981
AYPC.F50.3601
AYPC.F50.3901
AYPC.F50.3501
20
12
12
50
85
3
50
6,2
16,2

Масштаб 1:1

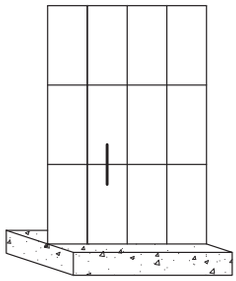

Вариант

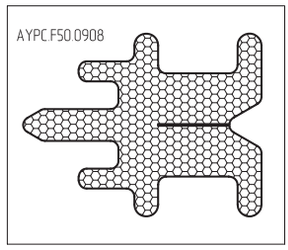

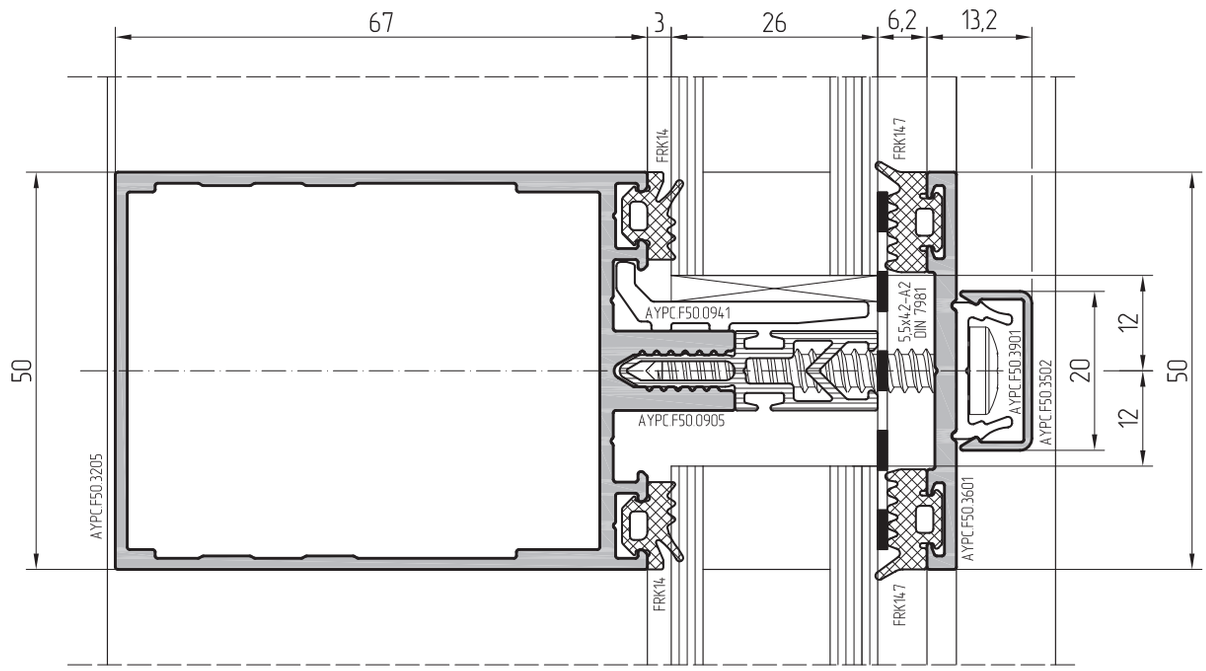

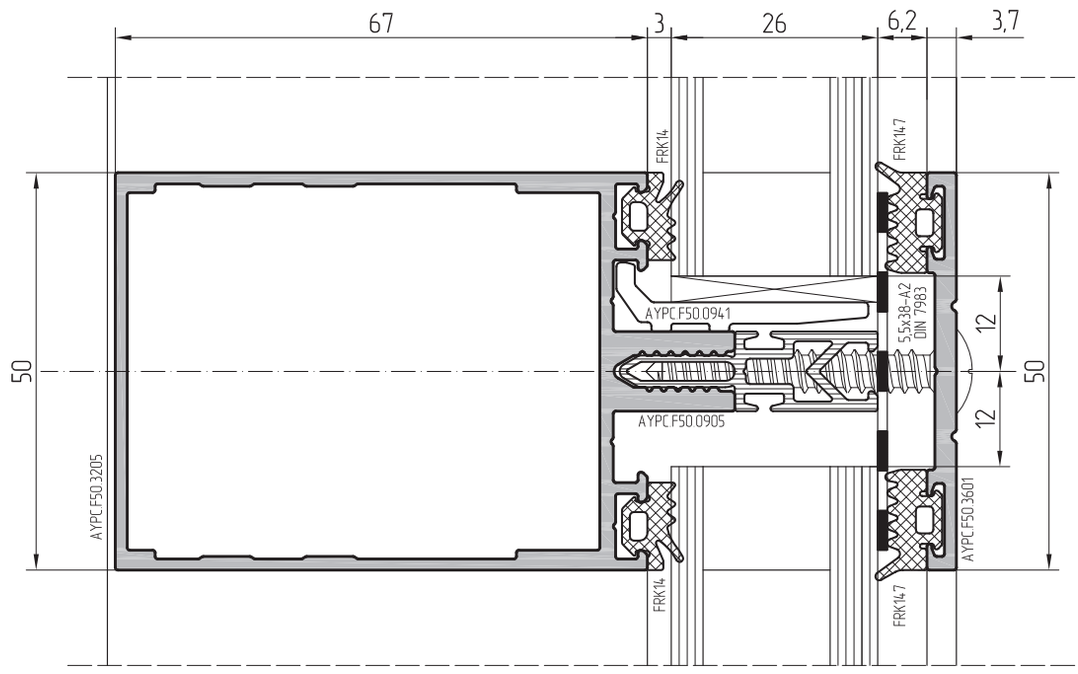

Масштаб 1:1

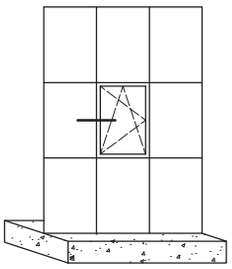

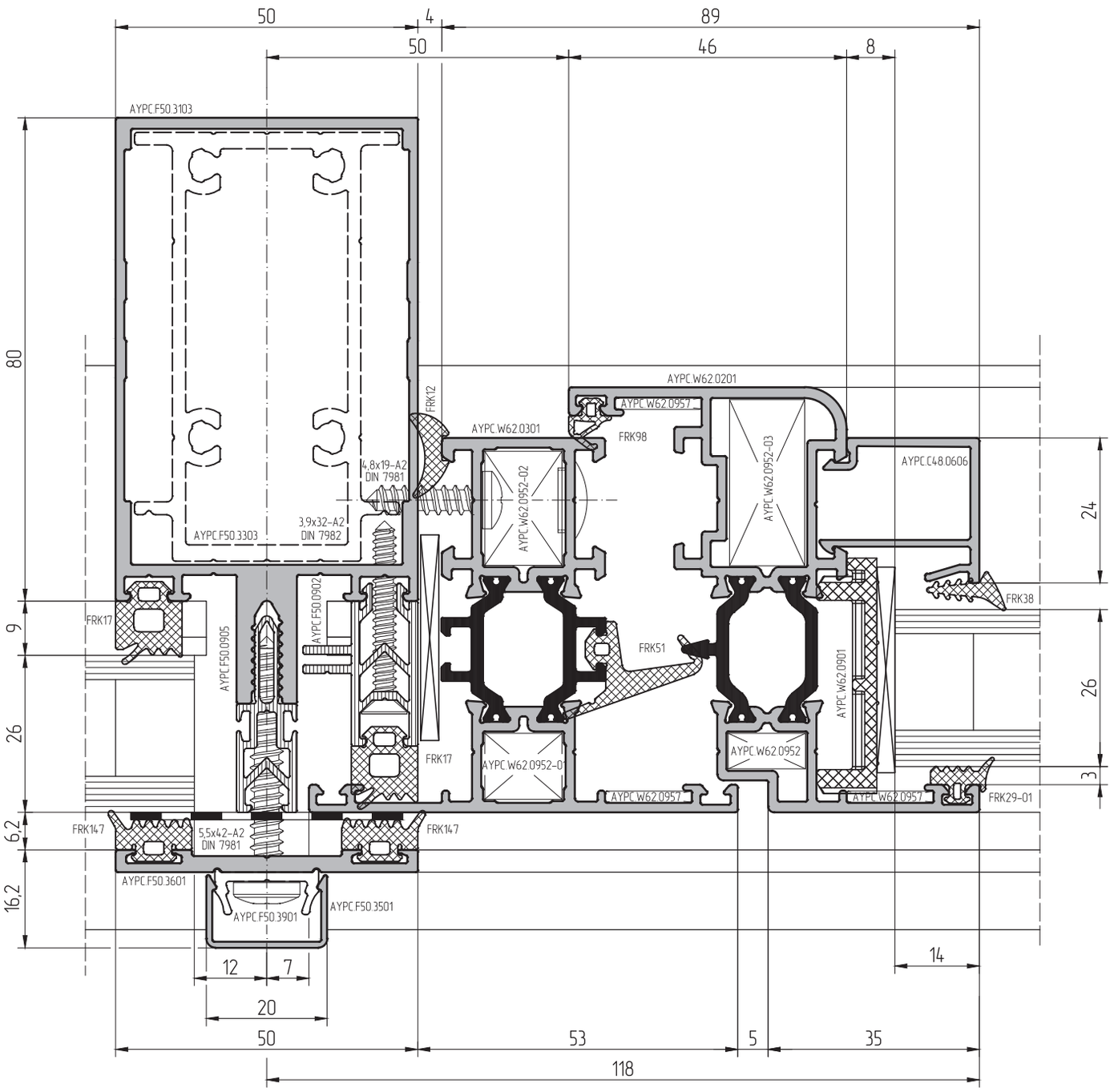

Оконные конструкции интегрируются аналогично классической ALT F50 (см. каталог ALT F50 "фасадные окна")

Масштаб 1:1

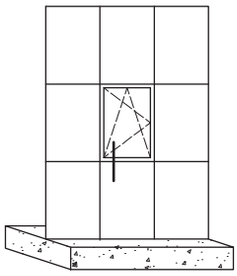

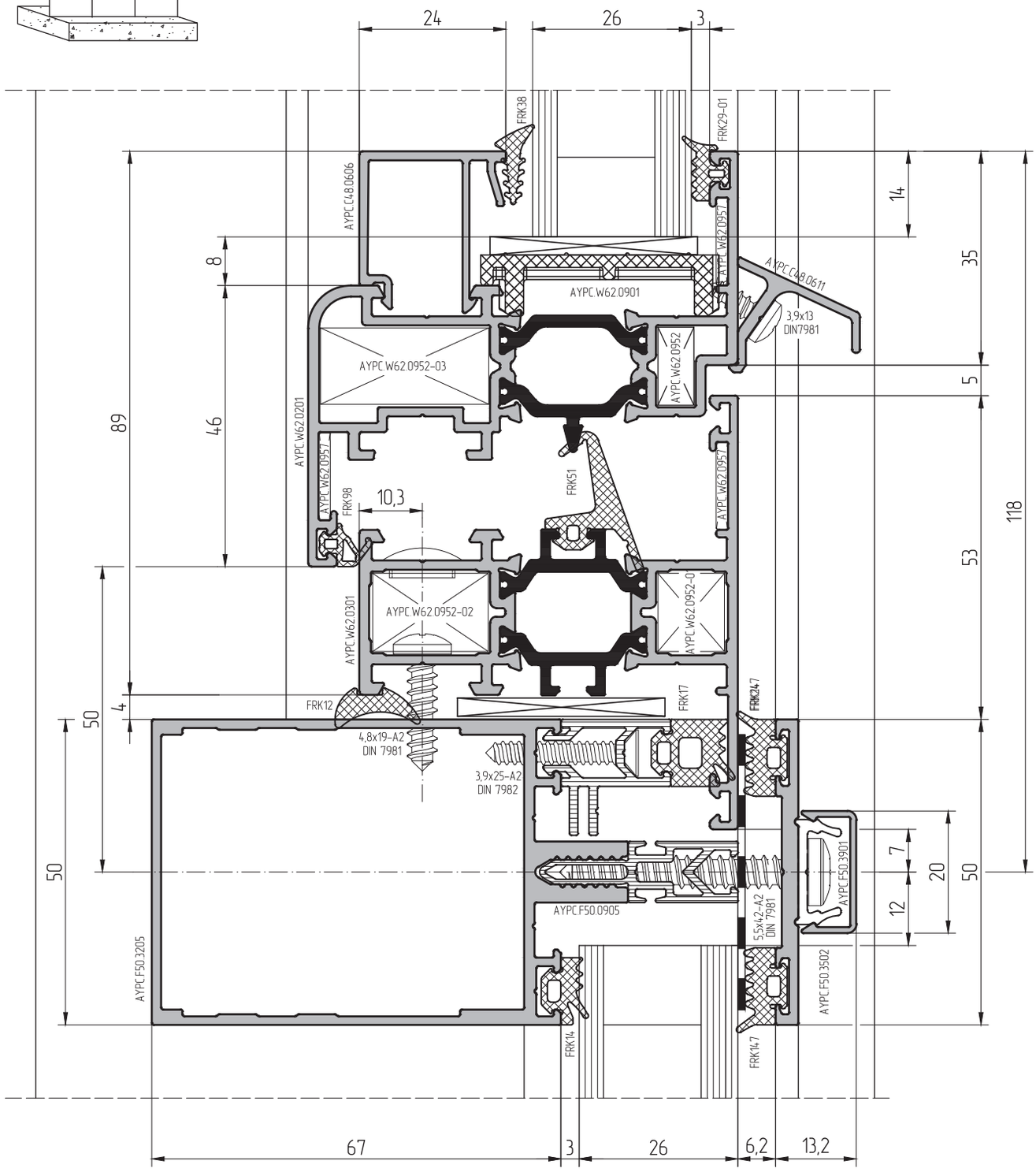

Оконные конструкции интегрируются аналогично классической ALT F50 (см. каталог ALT F50 "фасадные окна")

ALUTECH ALT F50 LIGHT
СТОЕЧНО-РИГЕЛЬНАЯ
ФАСАДНАЯ СИСТЕМА

СБОРКА И УСТАНОВКА

Соединение профилей встык с помощью одного элемента сухарного

Применять в конструкциях, к которым не предъявляются требования герметичности.

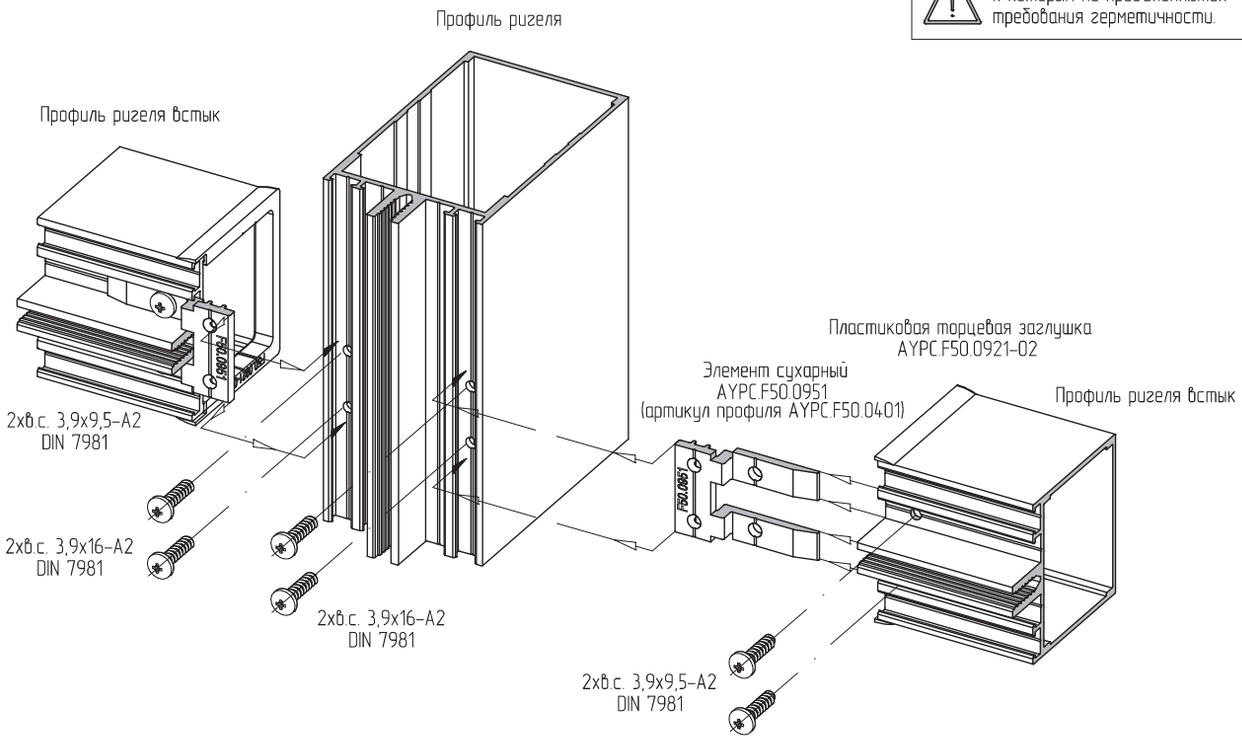

Вариант А	Без установки пластиковых торцевых заглушек	Вариант В	С установкой пластиковых торцевых заглушек AYPC.F50.0921–02

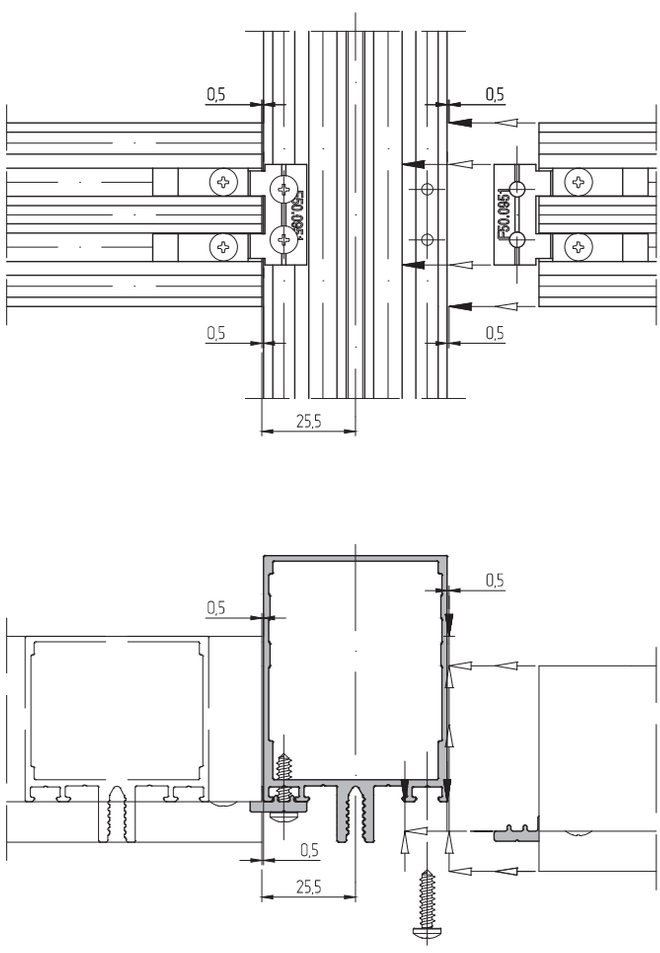

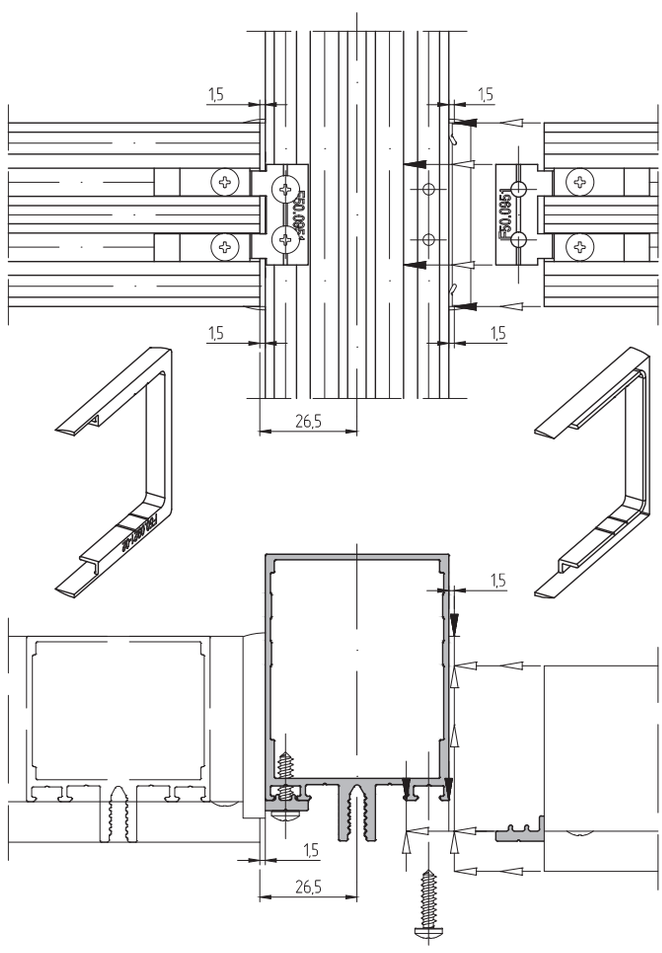

Соединение профилей встык с помощью салазки и других элементов сухарных

Применять в конструкциях, к которым не предъявляются требования герметичности.

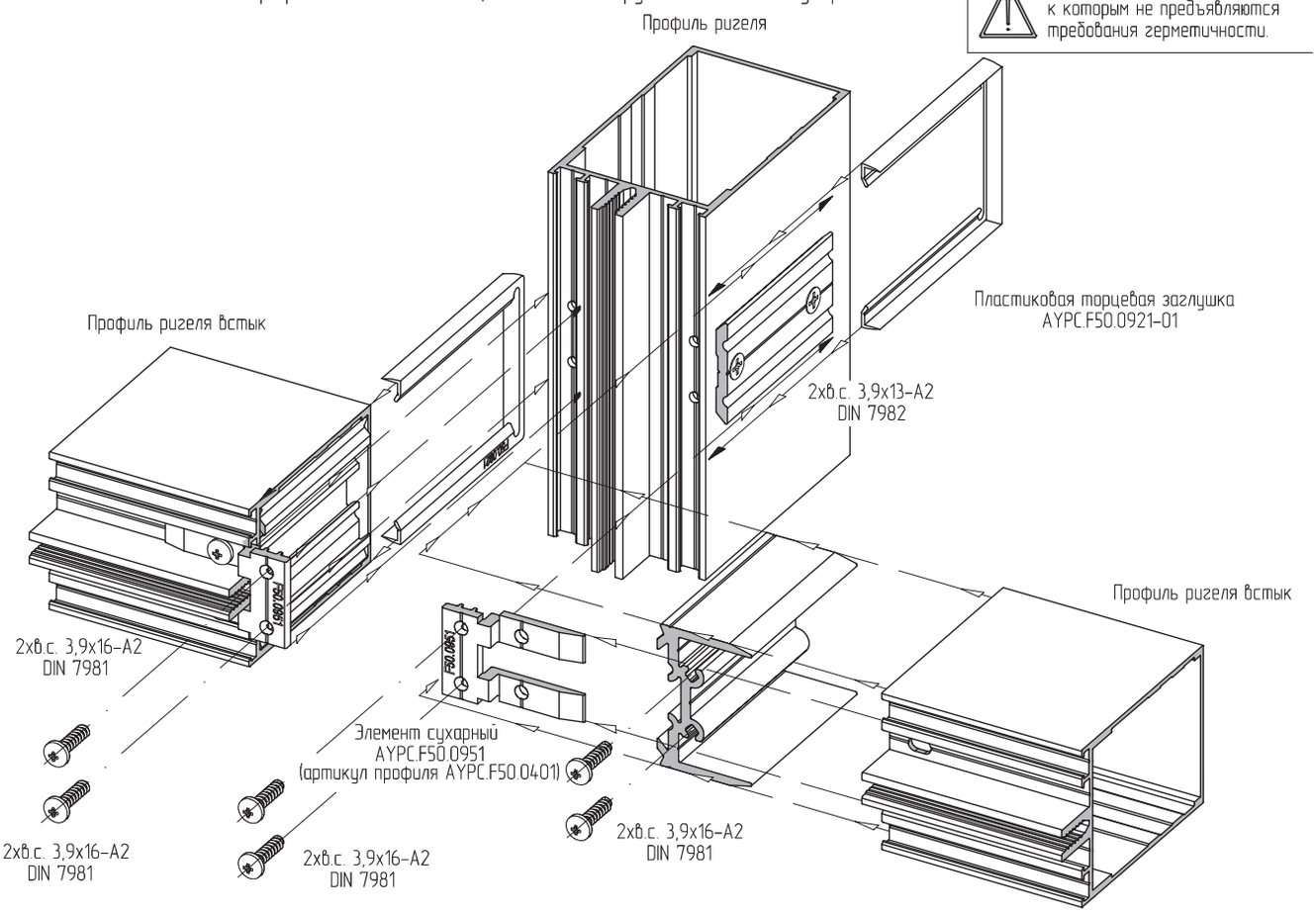

С установкой пластиковых торцевых заглушек AYPC.F50.0921, AYPC.F50.0921-01

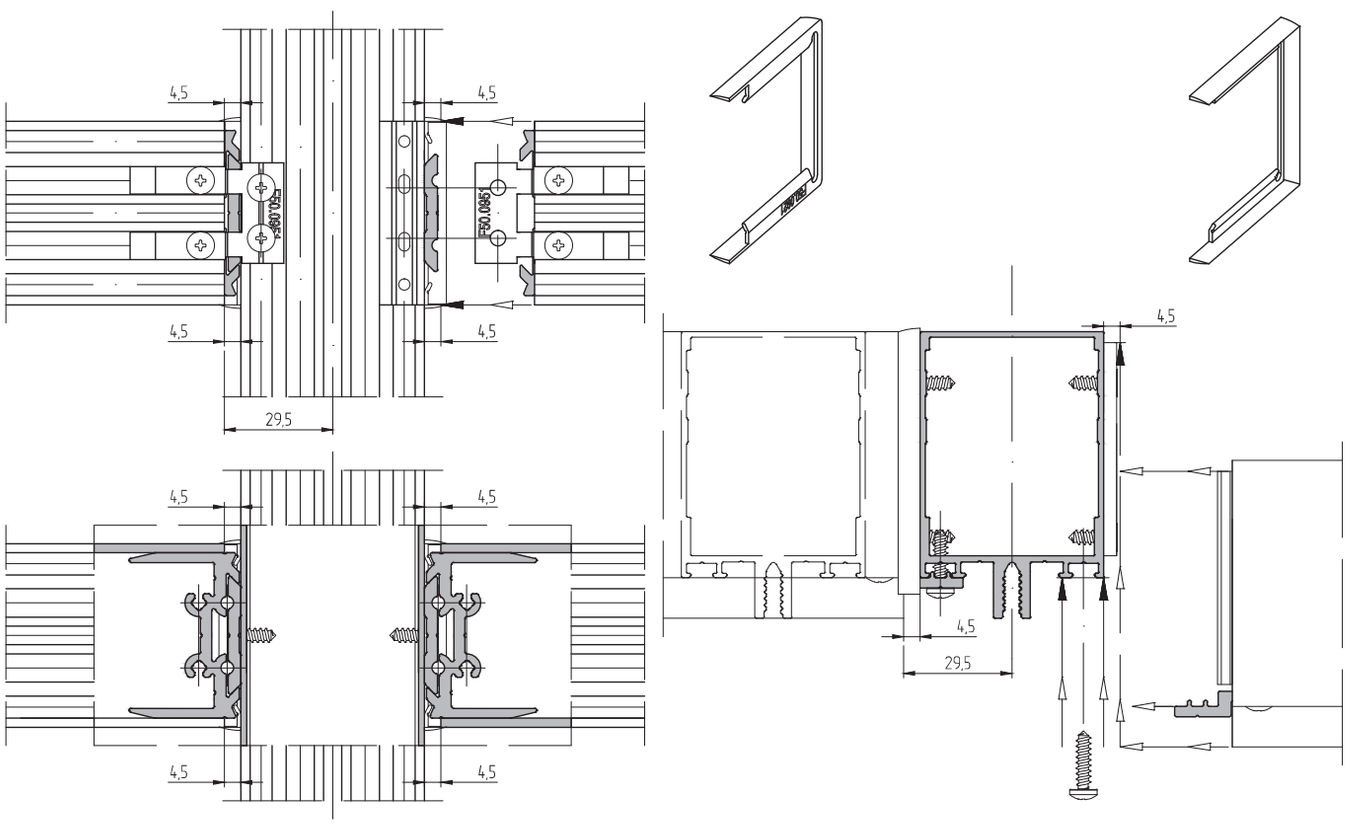

Соединение профилей встык с помощью одного элемента сухарного

Применять в конструкциях, к которым не предъявляются требования герметичности.

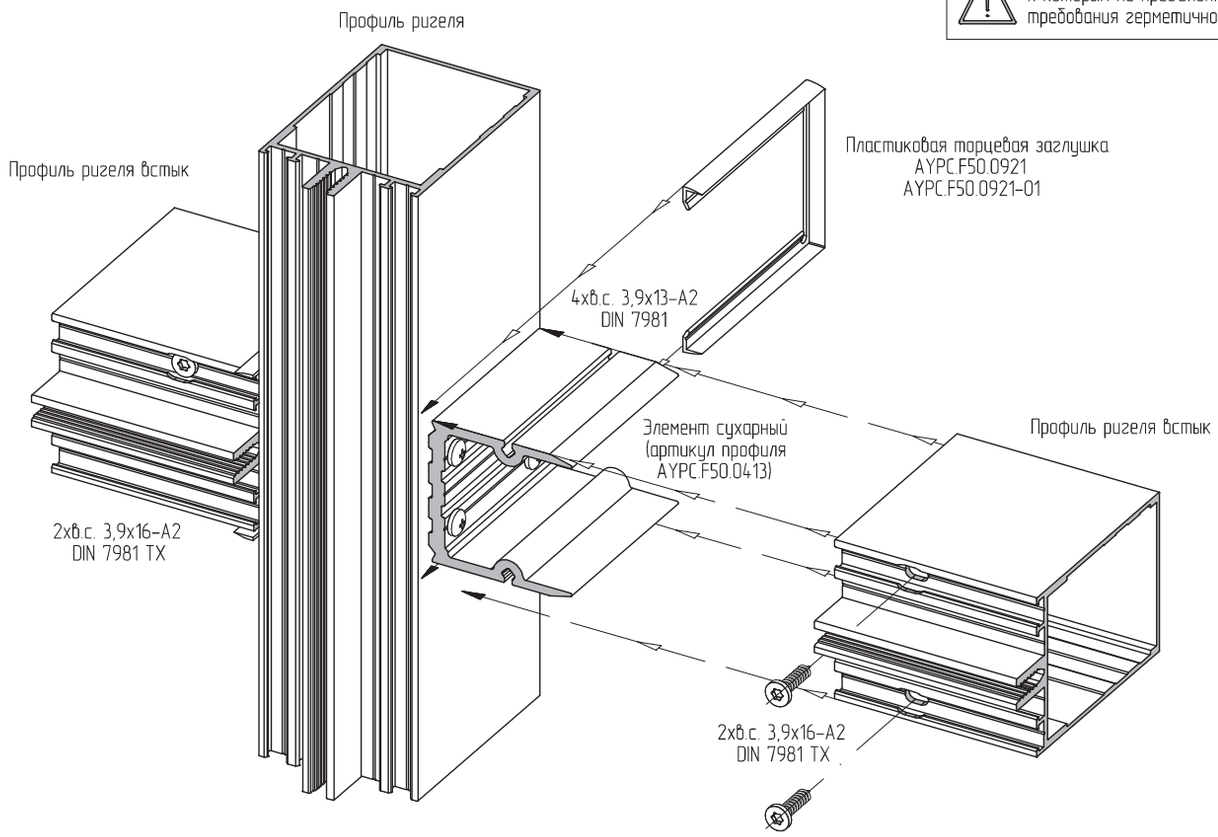

Вариант А	Без установки пластиковых торцевых заглушек	Вариант В	С установкой пластиковых торцевых заглушек AYPC.F50.0921/-01

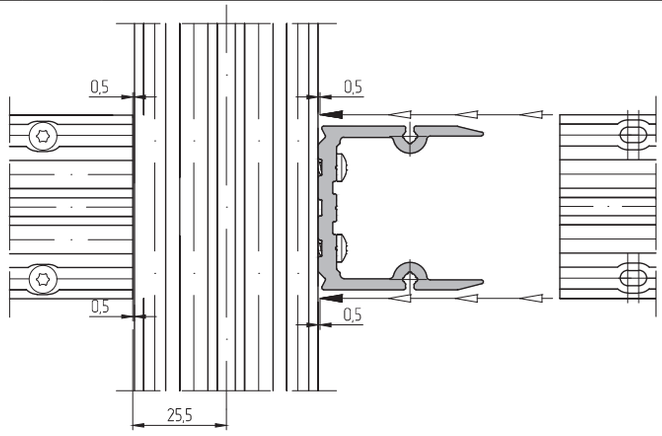

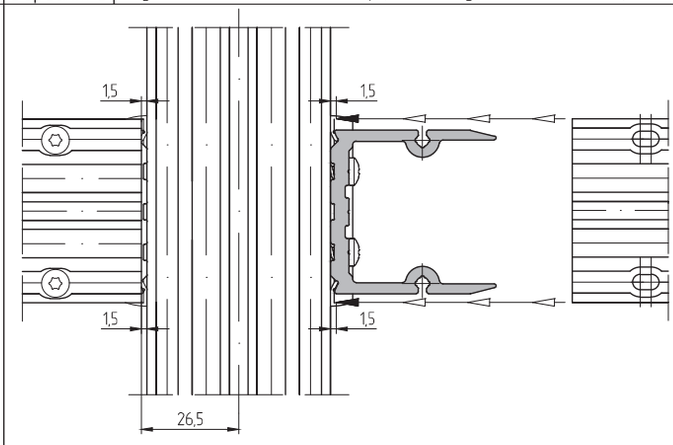

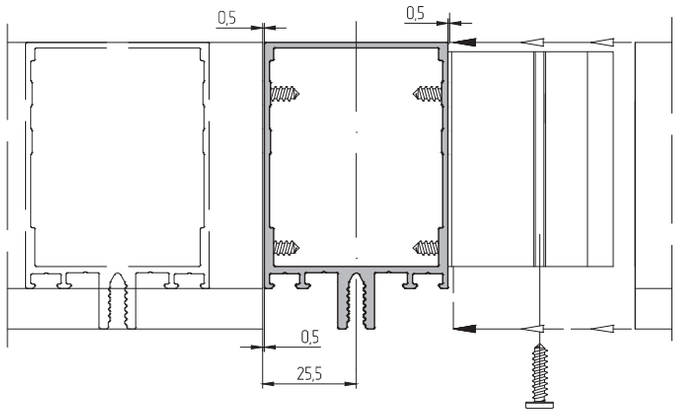

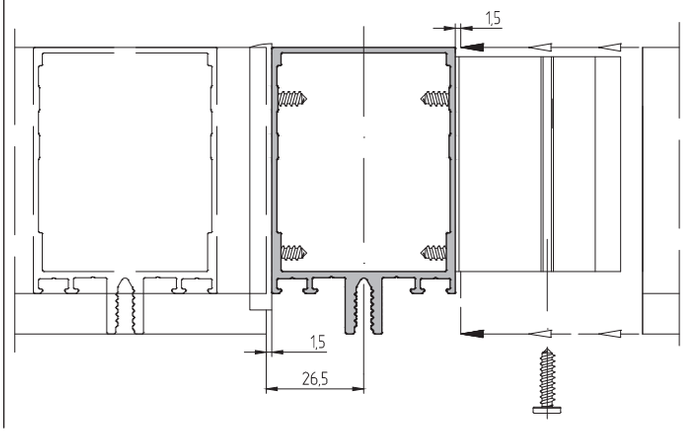

Соединение профилей встык с помощью одного элемента сухарного

Применять в конструкциях, к которым не предъявляются требования герметичности.

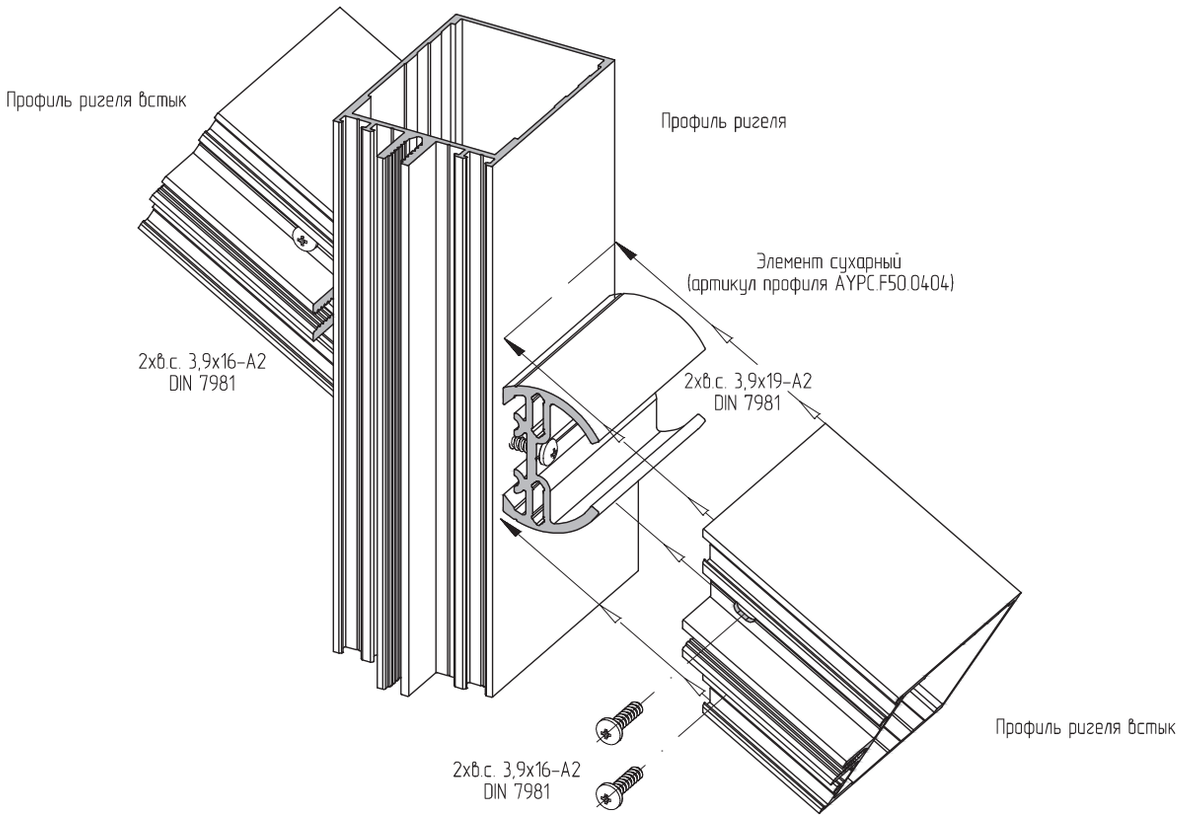

Без установки пластиковых торцевых заглушек

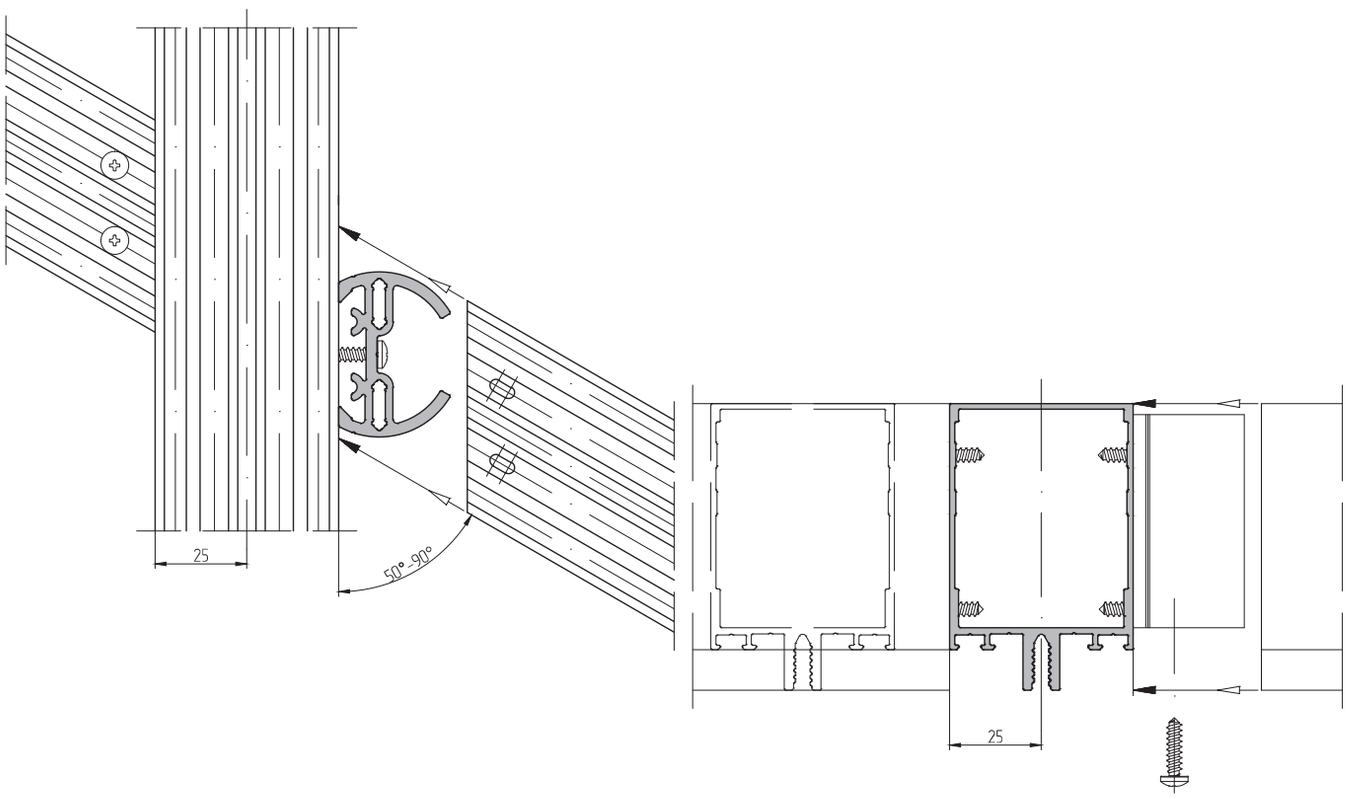

Соединение профилей встык с помощью одного элемента сухарного

Применять в конструкциях, к которым не предъявляются требования герметичности.

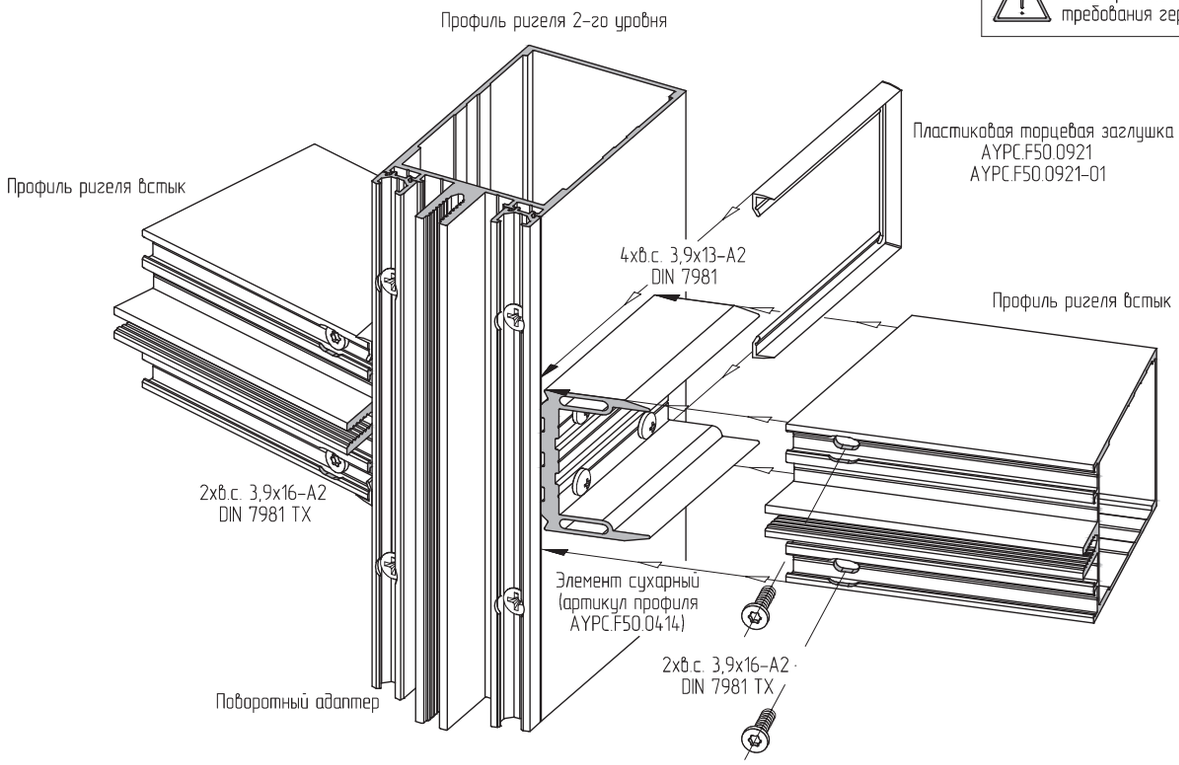

Вариант А | Без установки пластиковых торцевых заглушек

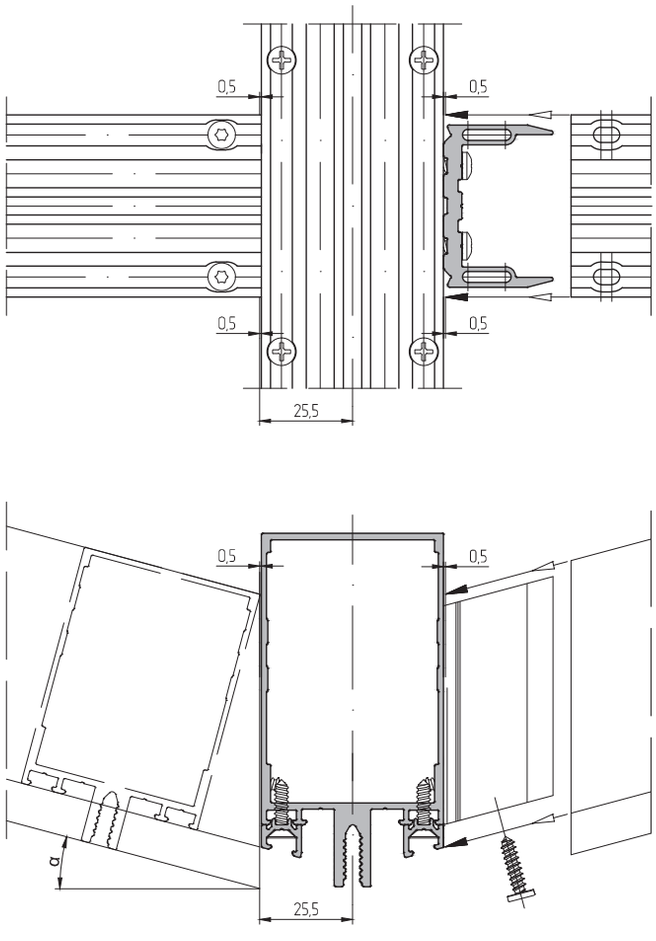

Вариант В | С установкой пластиковых торцевых заглушек AYPC.F50.0921/-01

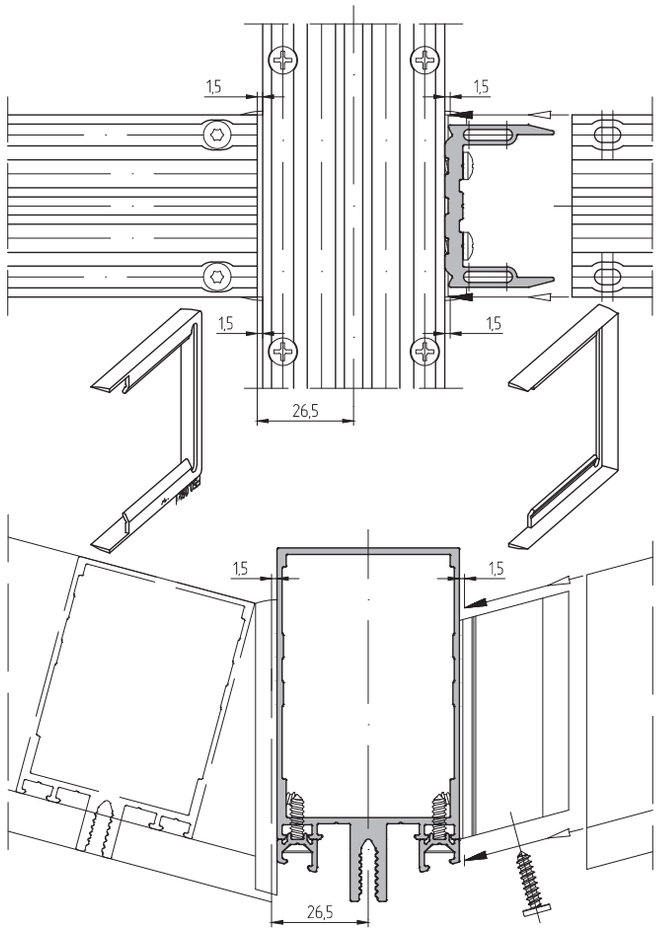

Соединение профилей встык с помощью одного элемента сухарного

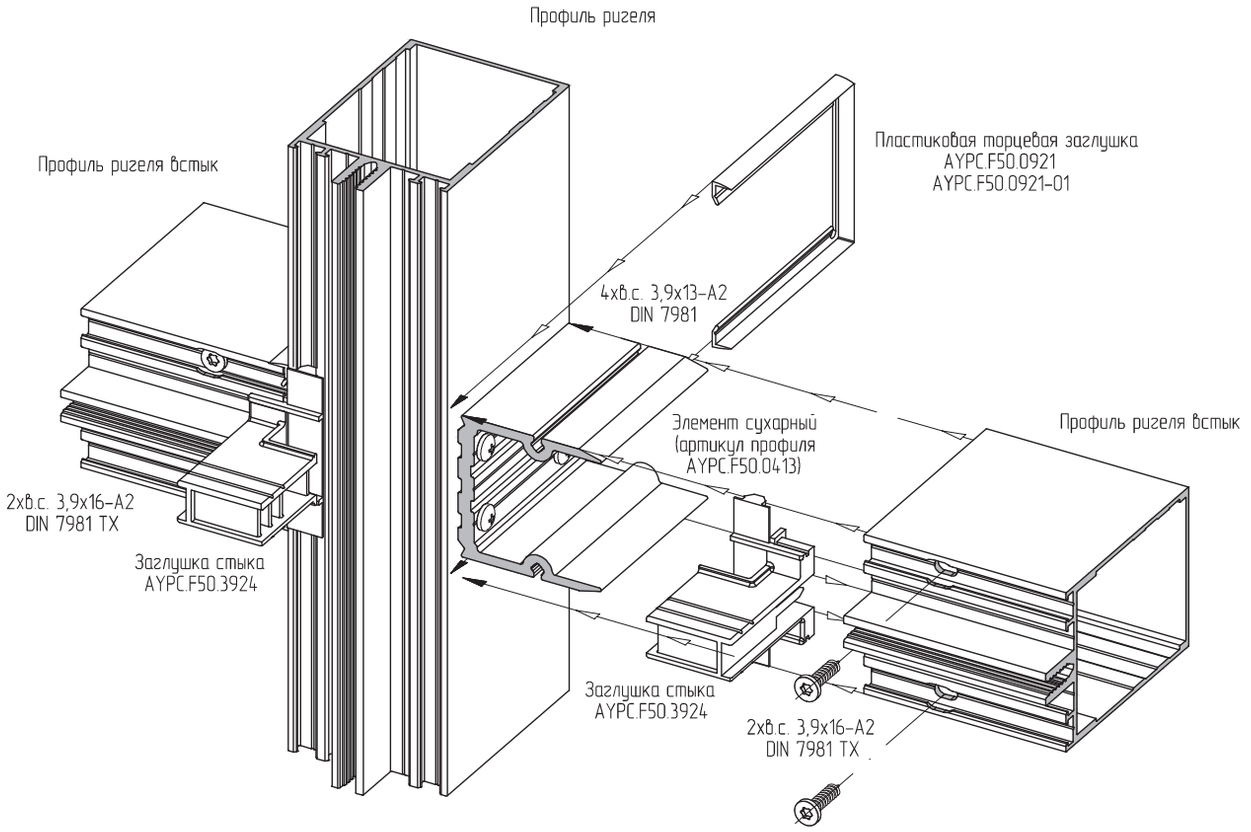

С установкой пластиковых торцевых заглушек AYPC.F50.0921/-01

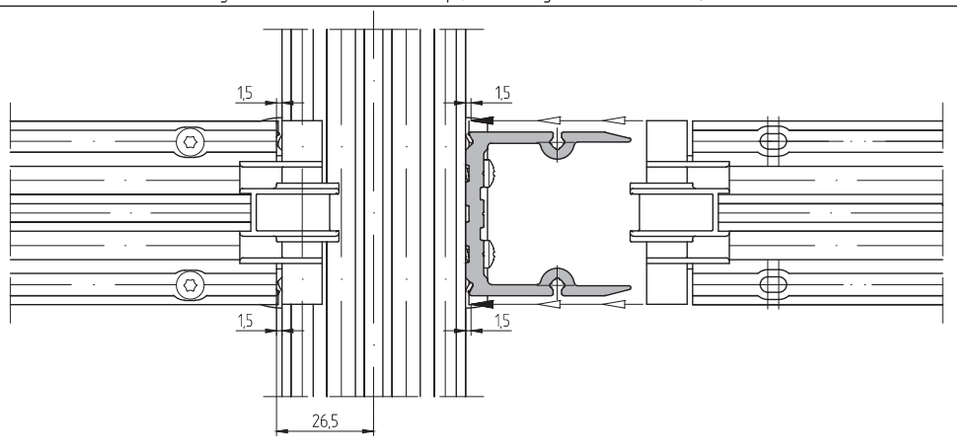

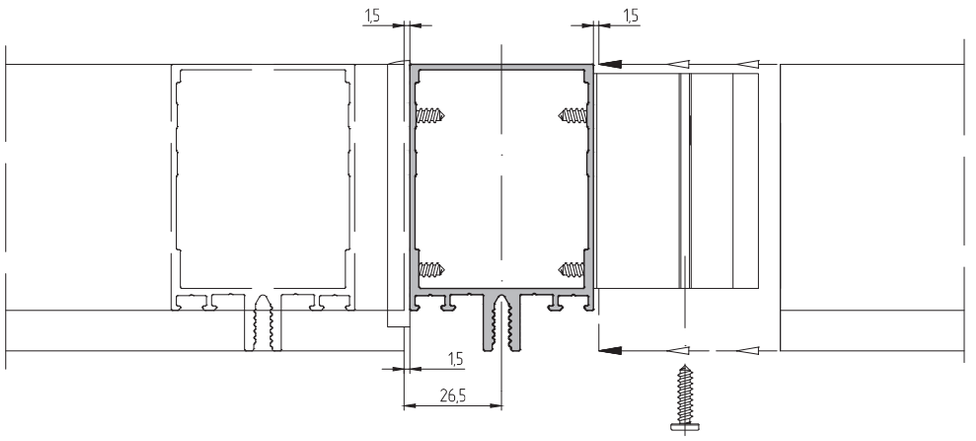

Соединение профилей встык с помощью одного элемента сухарного

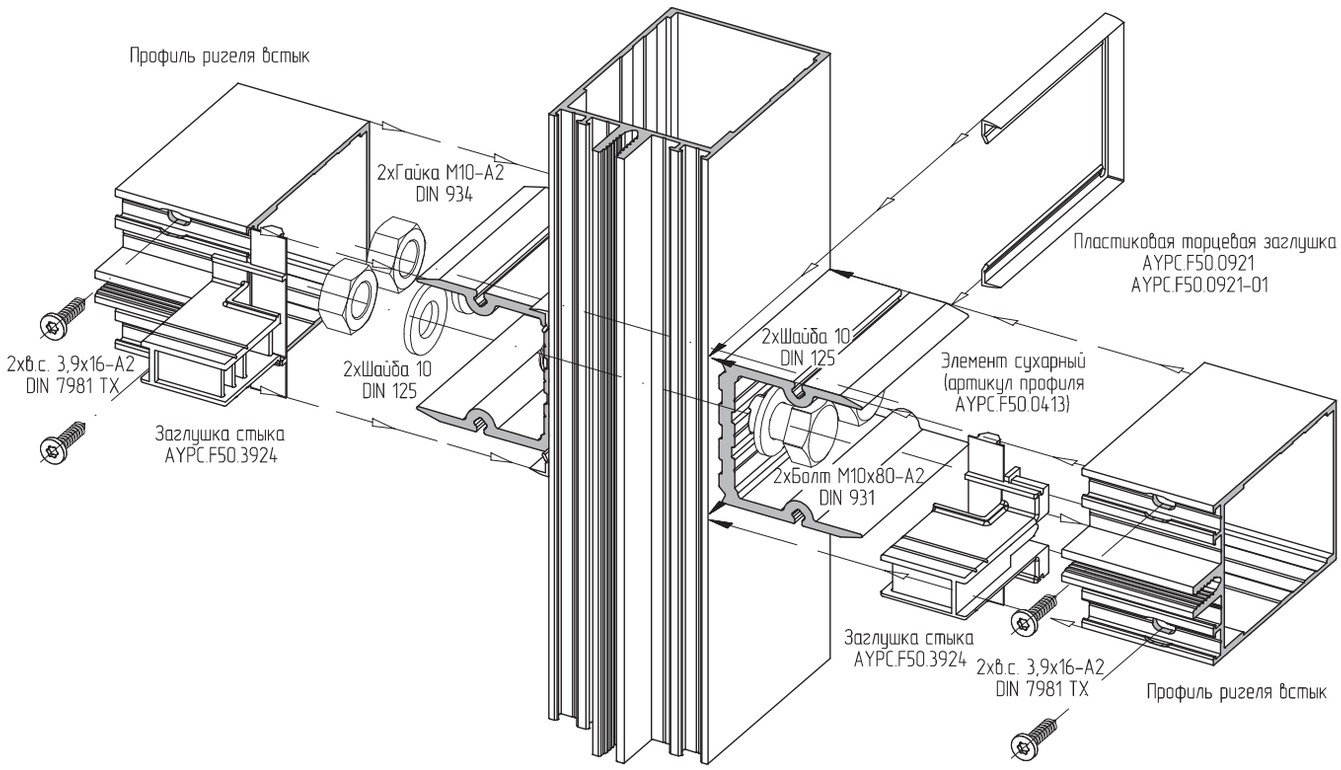

С установкой пластиковых торцевых заглушек АУРС.F50.0921/-01

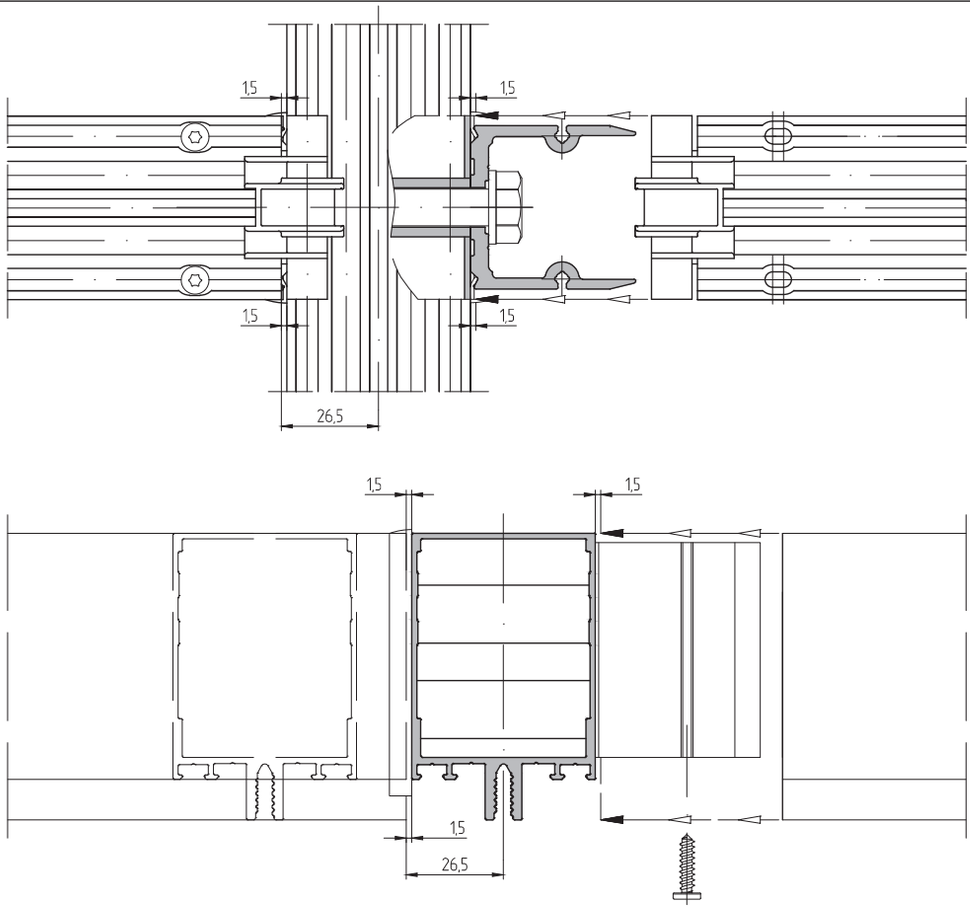

Соединение профилей внахлест без элемента сухарного

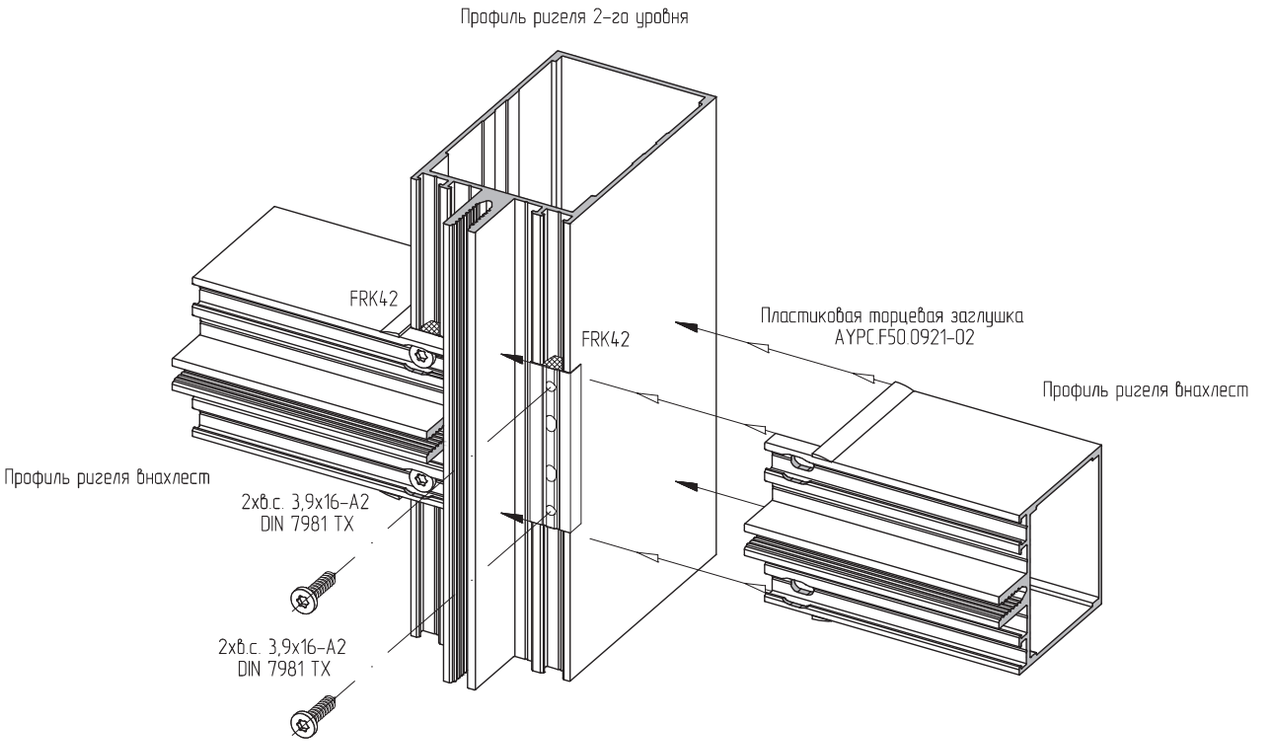

Вариант А	Без установки пластиковых торцевых заглушек	Вариант В	С установкой пластиковых торцевых заглушек AYPC.F50.0921-02

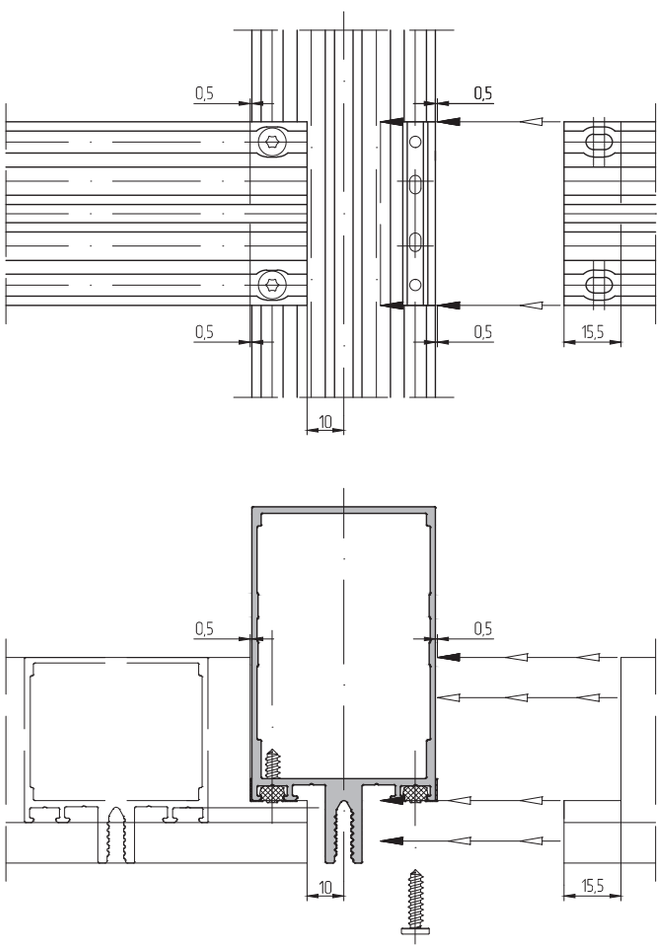

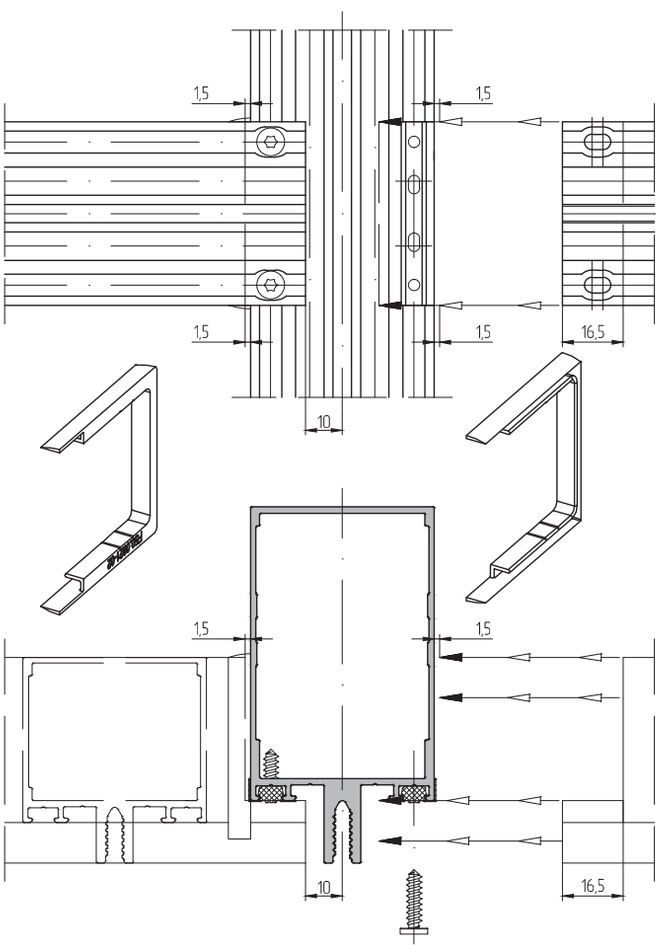

Соединение профилей внахлест с помощью одного элемента сухарного

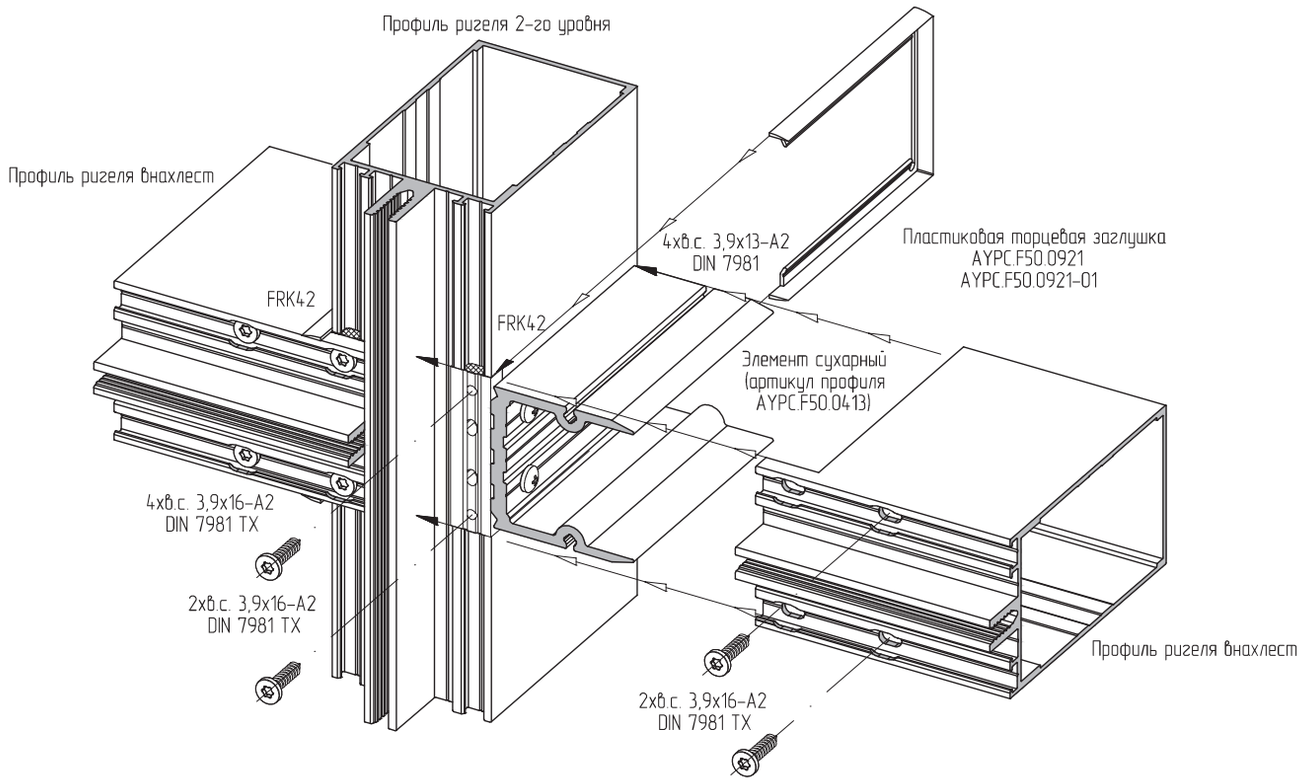

Вариант А	Без установки пластиковых торцевых заглушек	Вариант В	С установкой пластиковых торцевых заглушек AYPC.F50.0921/-01

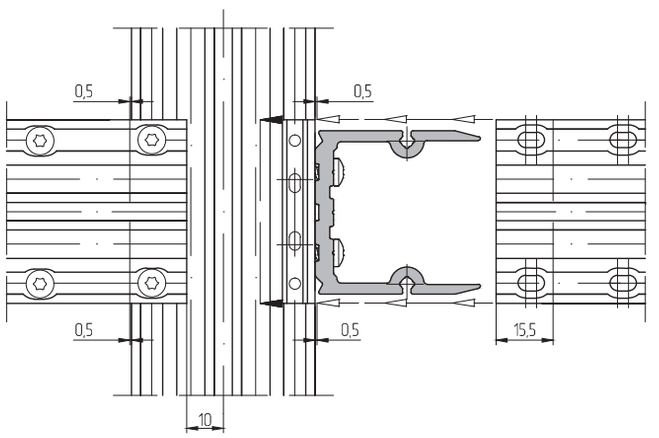

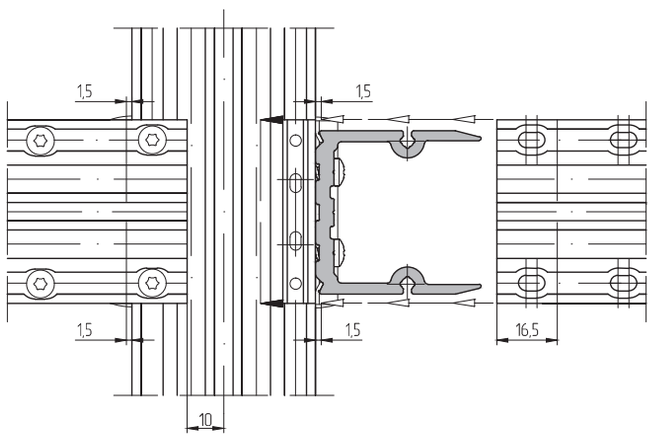

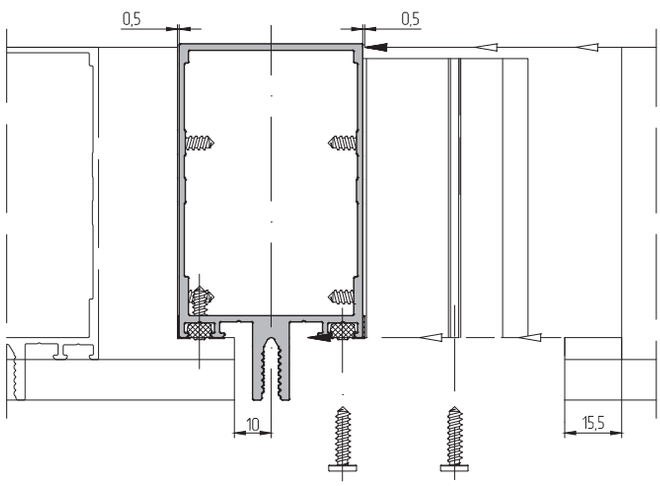

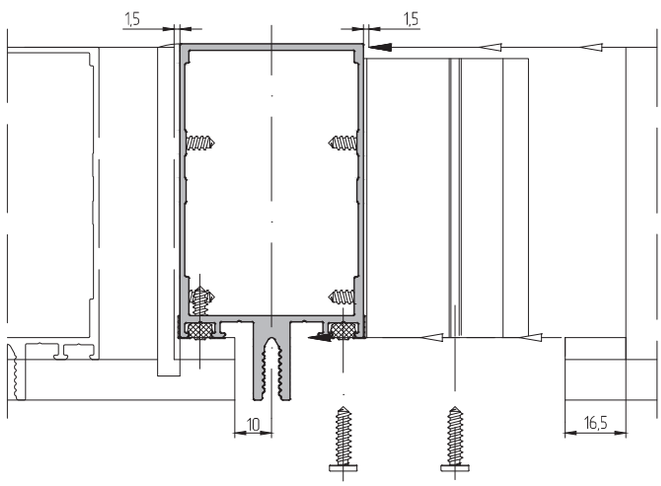

Соединение профилей внахлест с помощью одного элемента сухарного

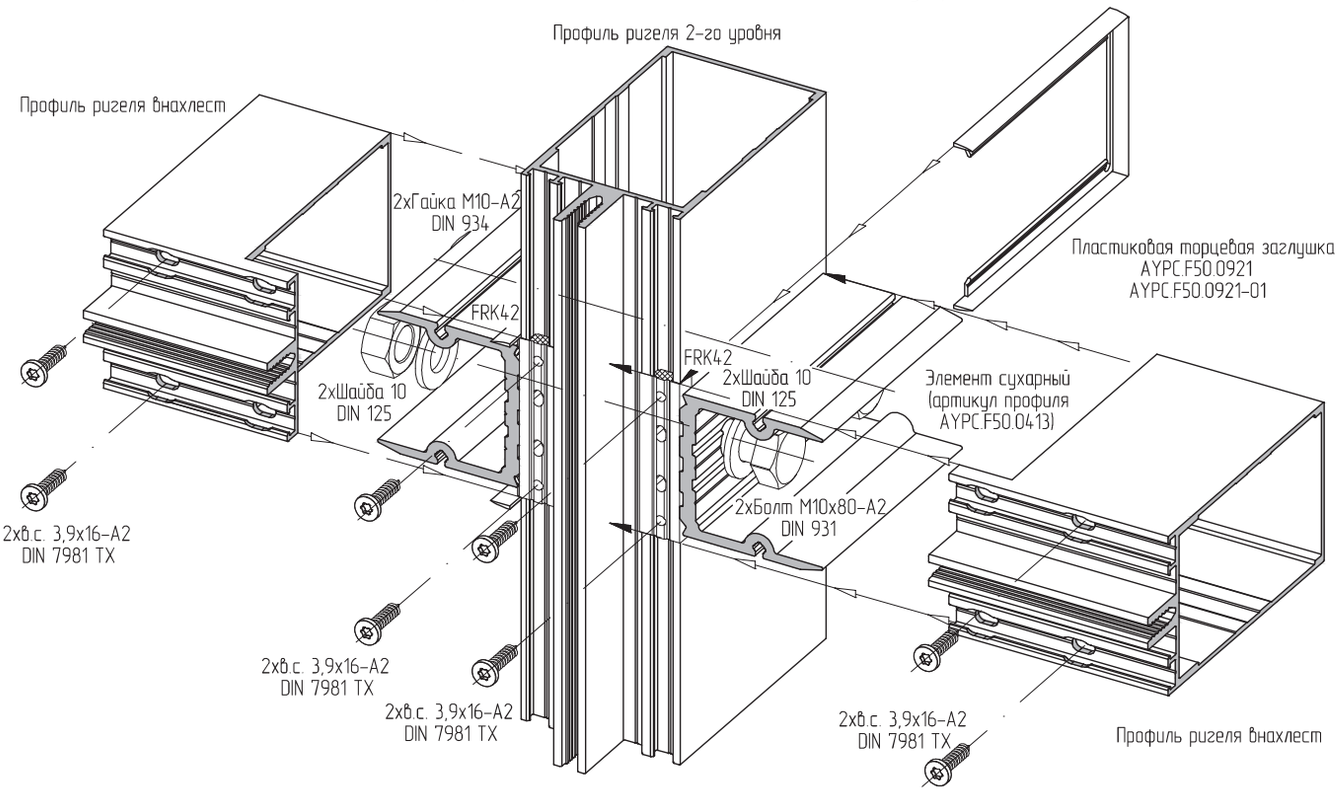

Вариант А	Без установки пластиковых торцевых заглушек	Вариант В	С установкой пластиковых торцевых заглушек AYPC.F50.0921/-01

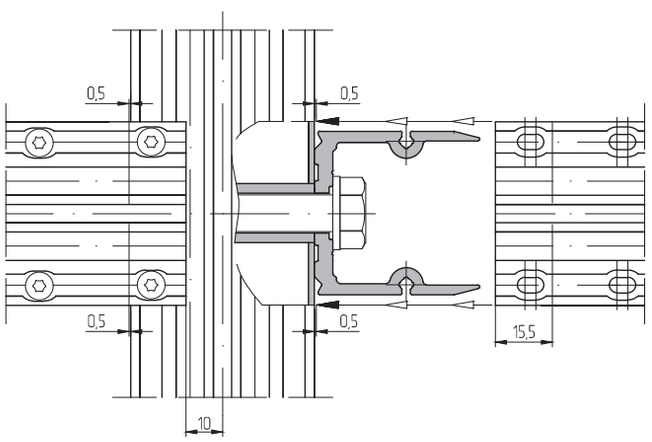

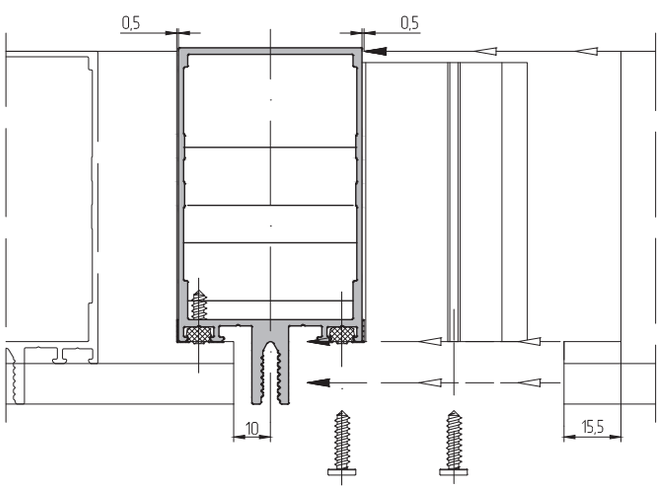

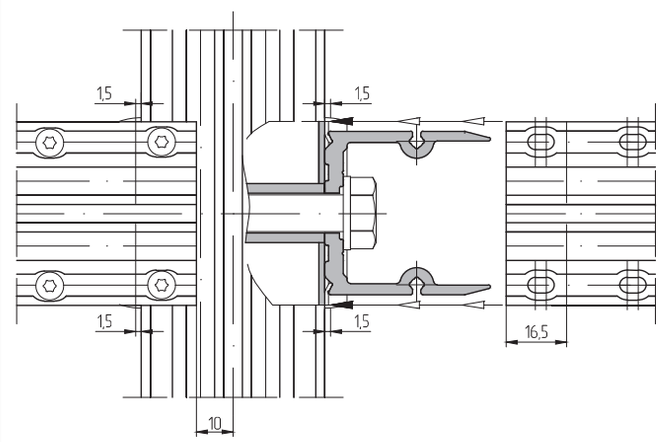

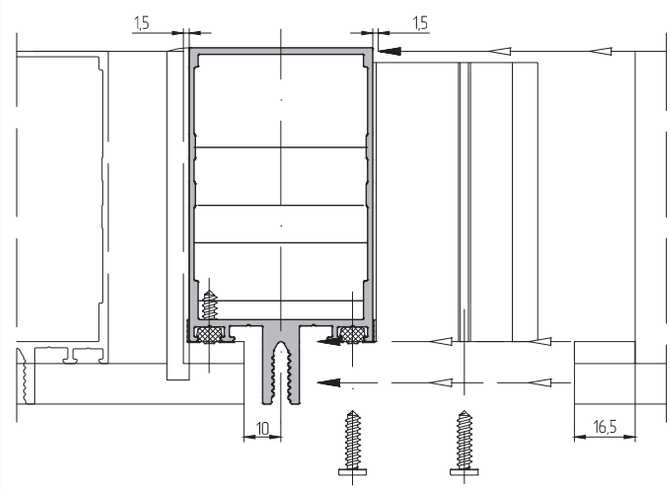

Соединение профилей внахлест с помощью одного элемента сухарного

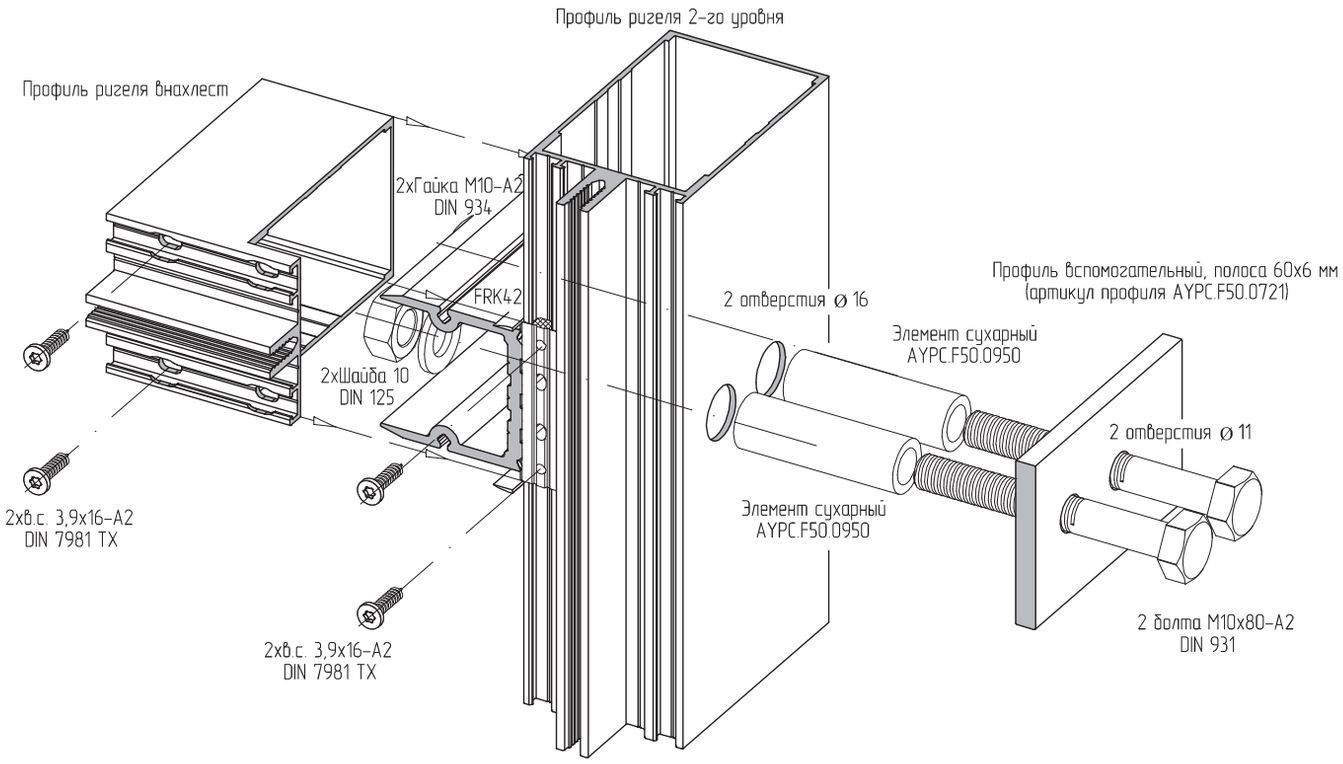

Вариант А	Без установки пластиковых торцевых заглушек	Вариант В	С установкой пластиковых торцевых заглушек AYPC.F50.0921/-01

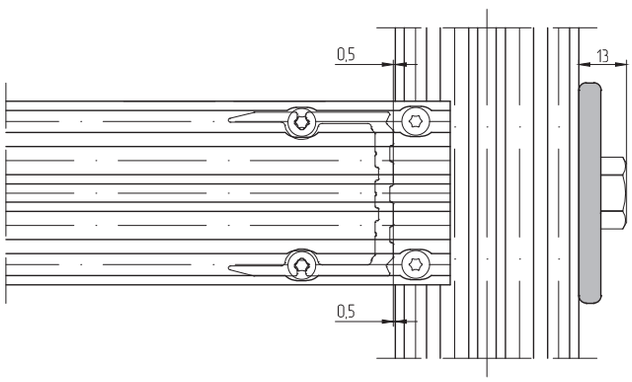

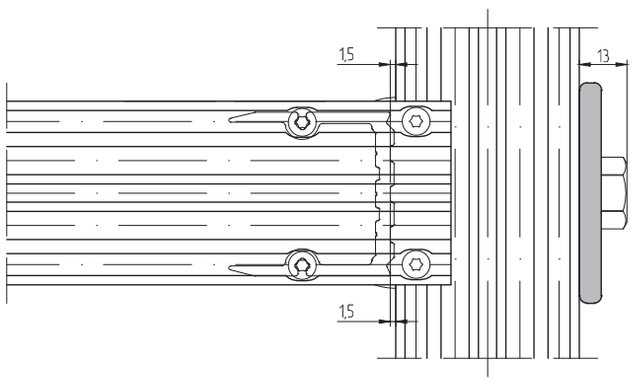

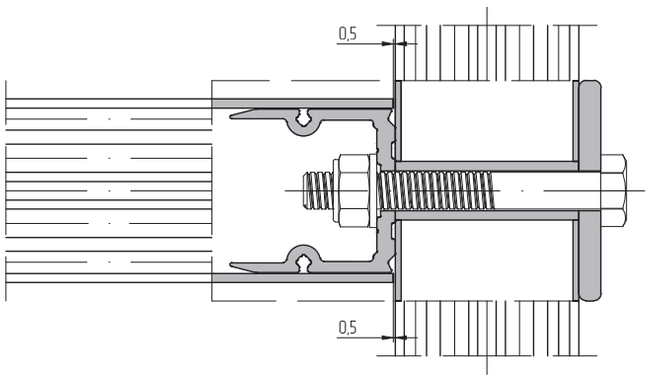

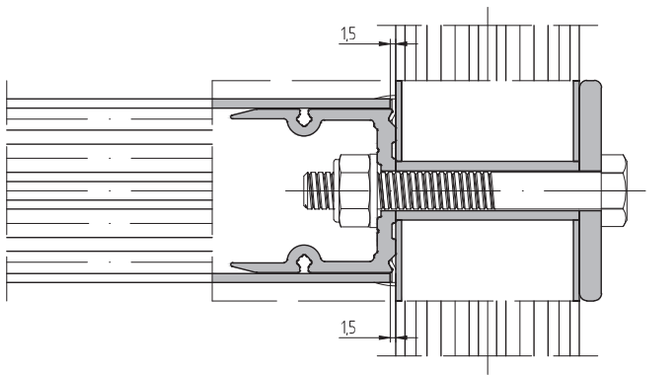

Соединение профилей внахлест с помощью одного элемента сухарного

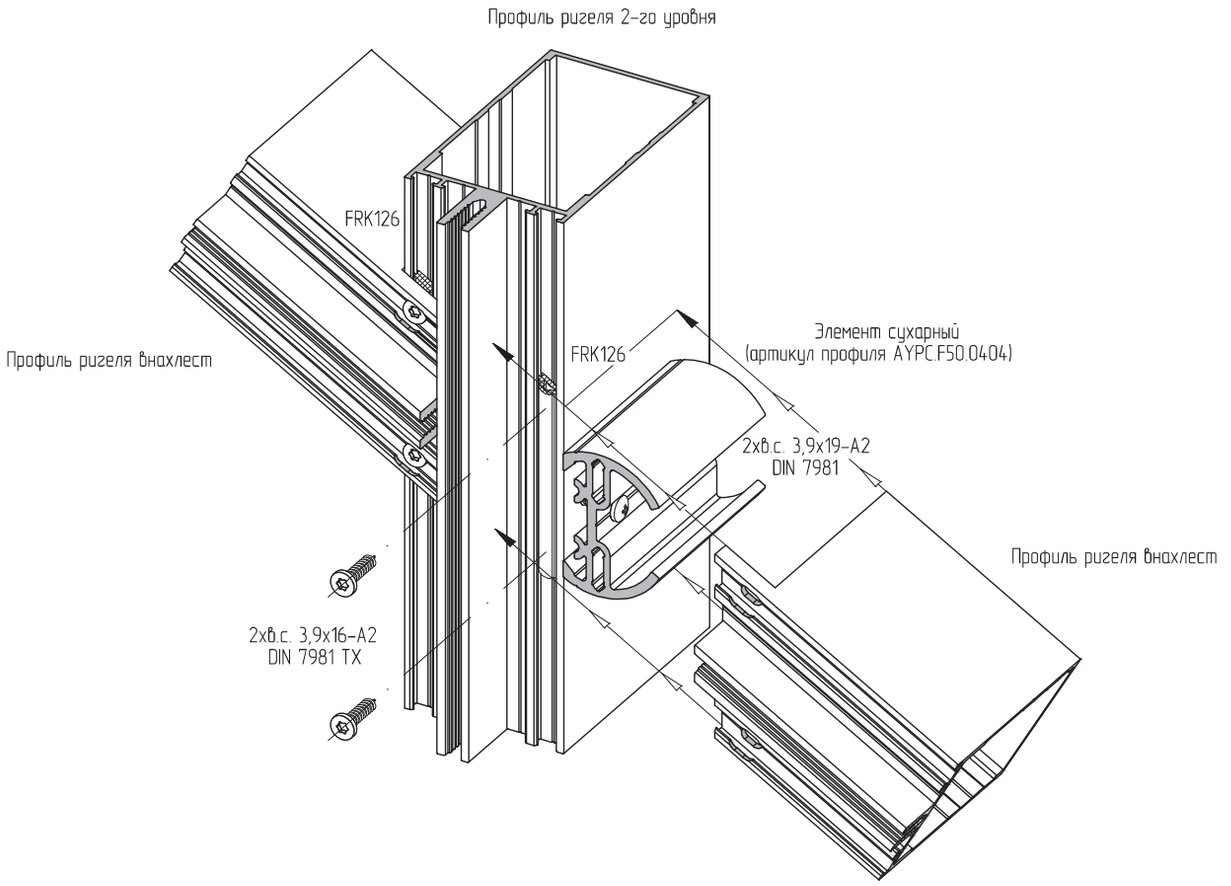

Без установки пластиковых торцевых заглушек

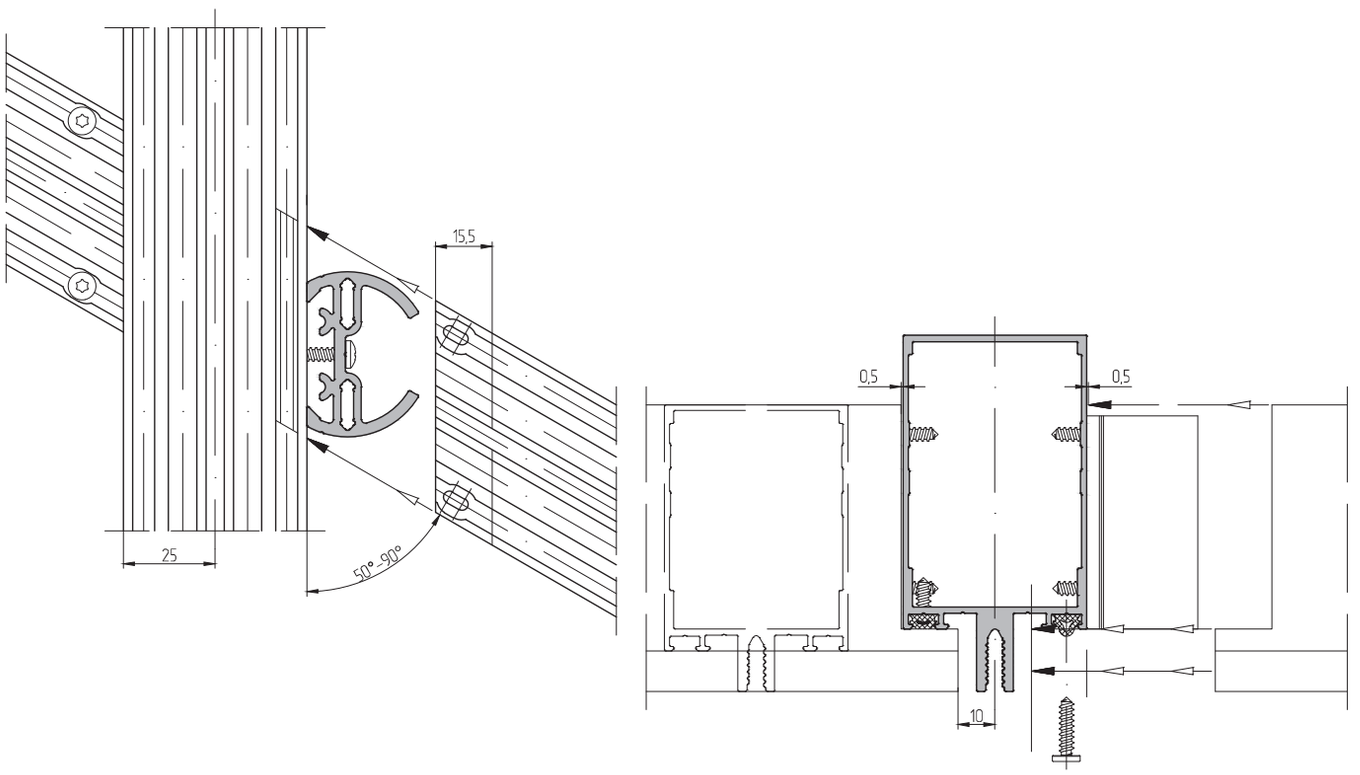

Соединение профилей внахлест с помощью одного элемента сухарного

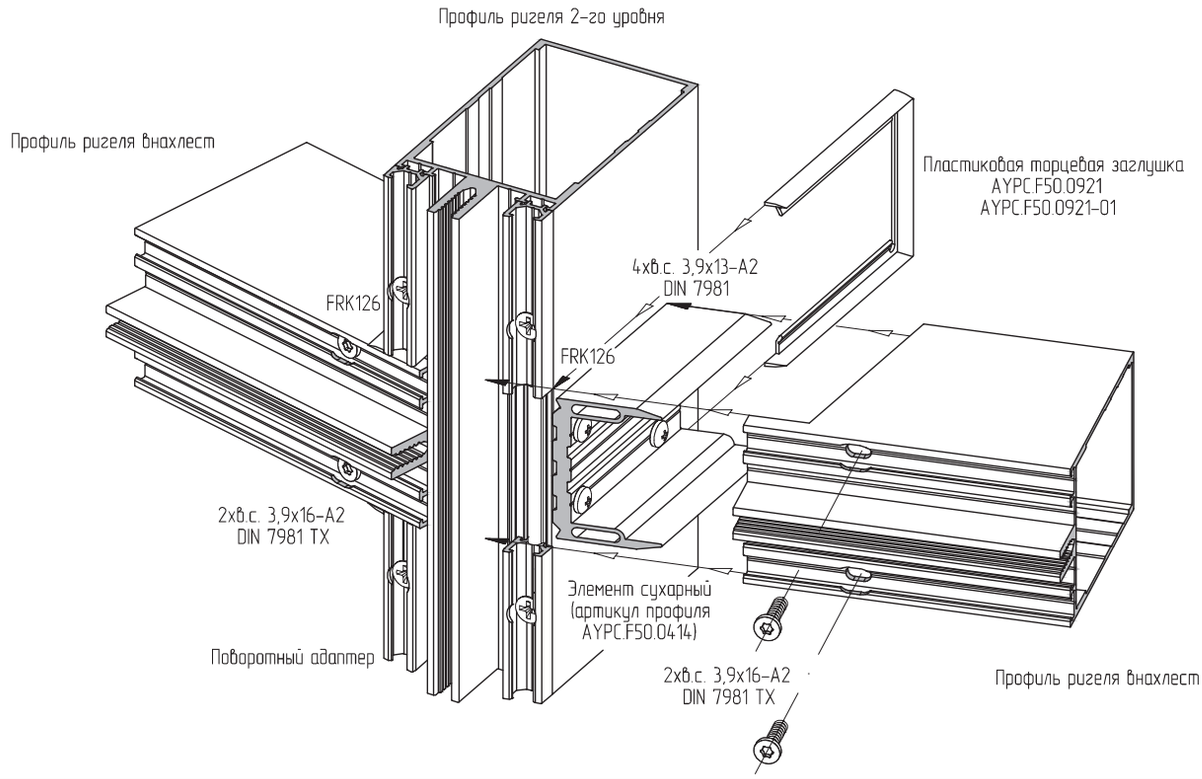

Вариант А	Без установки пластиковых торцевых заглушек	Вариант В	С установкой пластиковых торцевых заглушек AYPC.F50.0921/-01

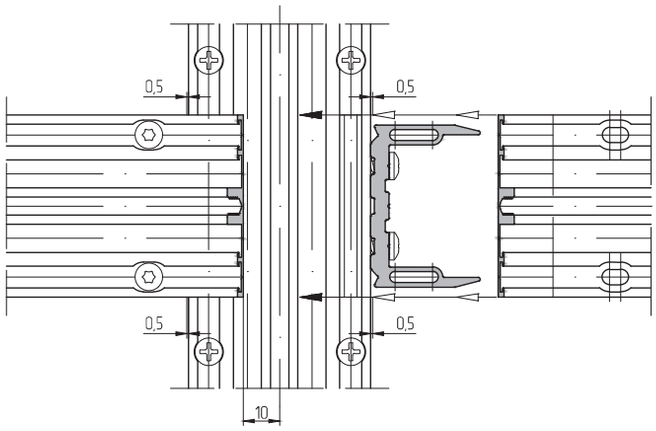

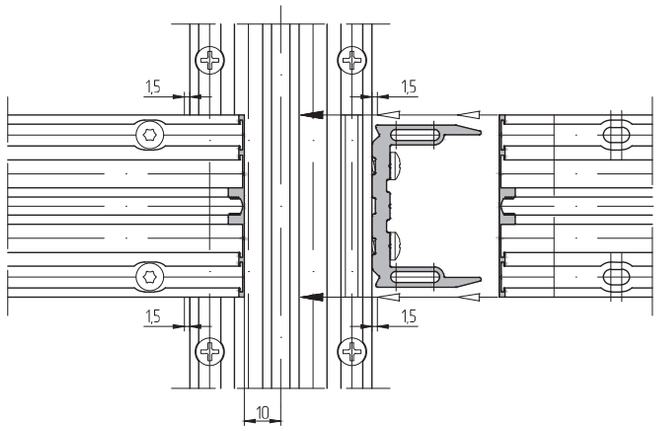

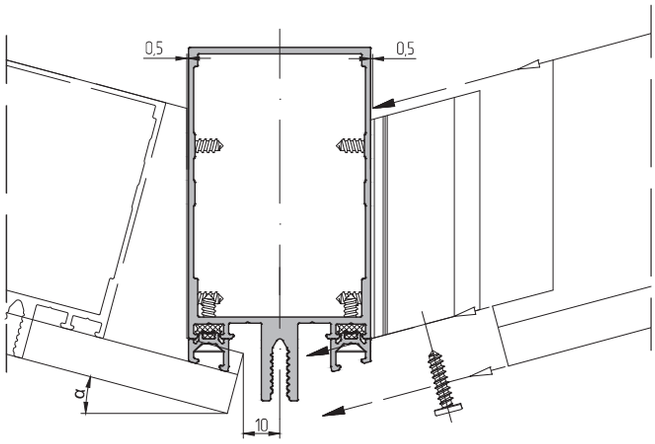

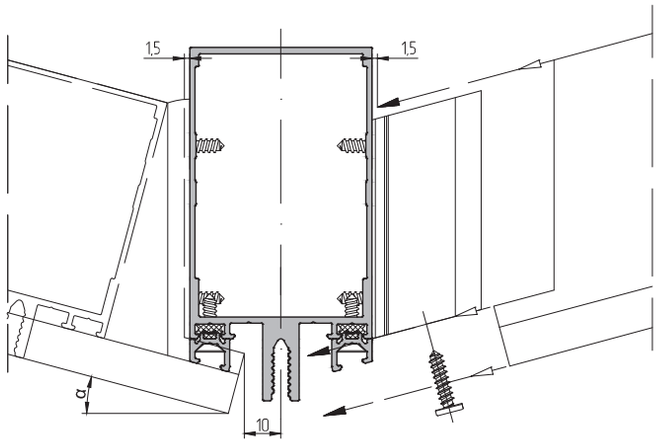

Прямое соединение профилей по вертикали

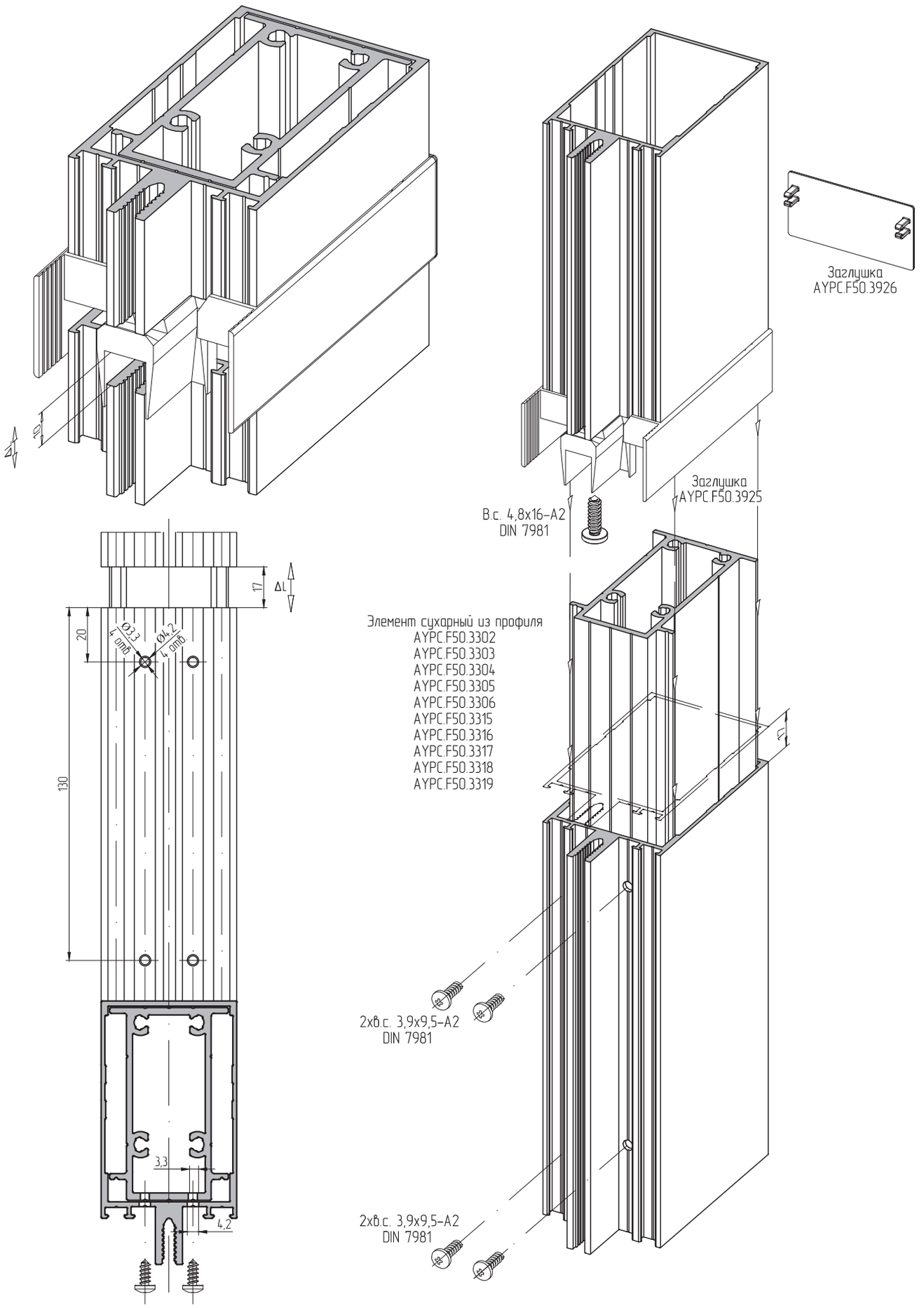

Установка пластиковых заглушек AYPC.F50.3925 и AYPC.F50.3926 в месте соединения профилей по вертикали.

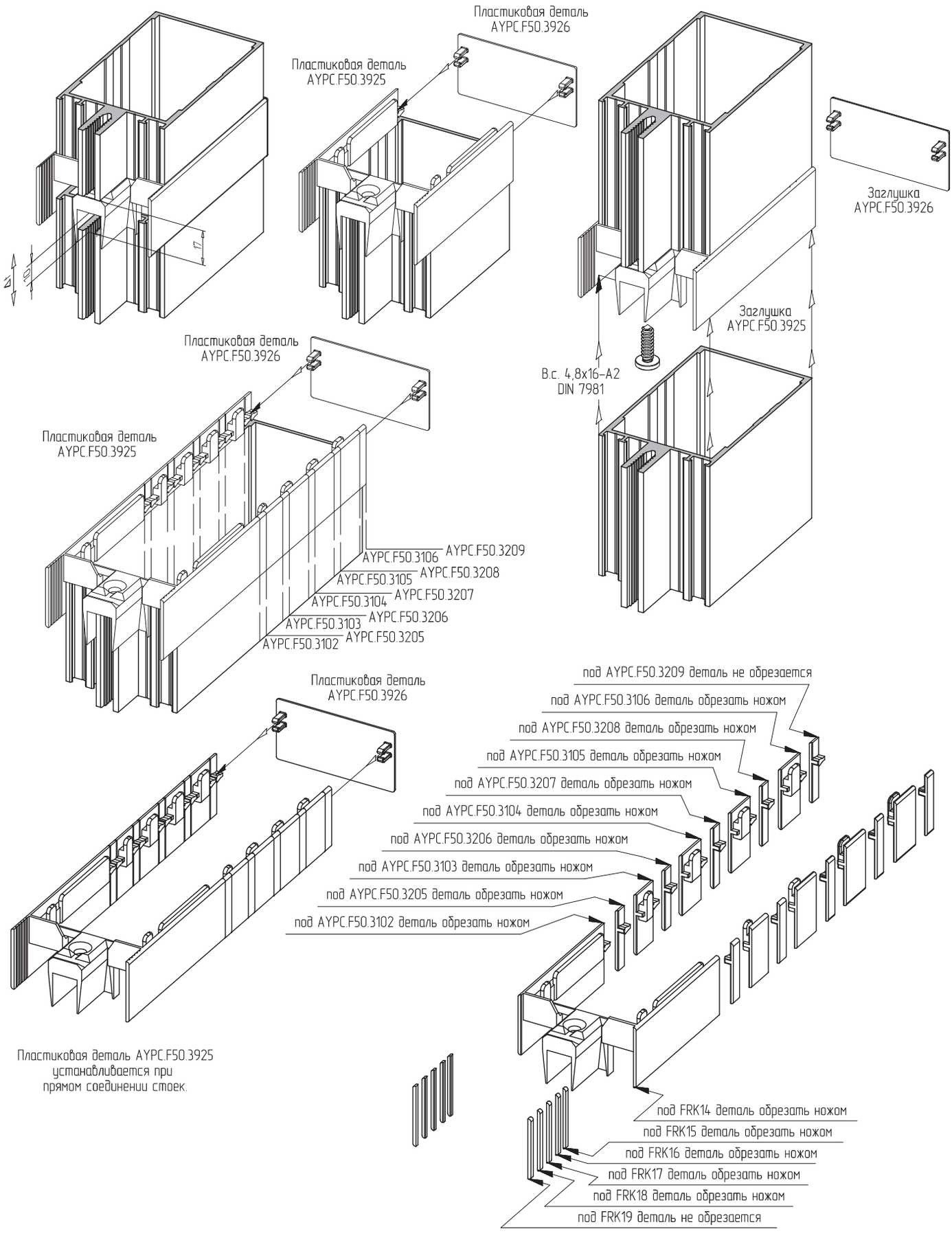

Установка пластиковой торцевой заглушки AYPC.F50.0921 в месте соединения профилей

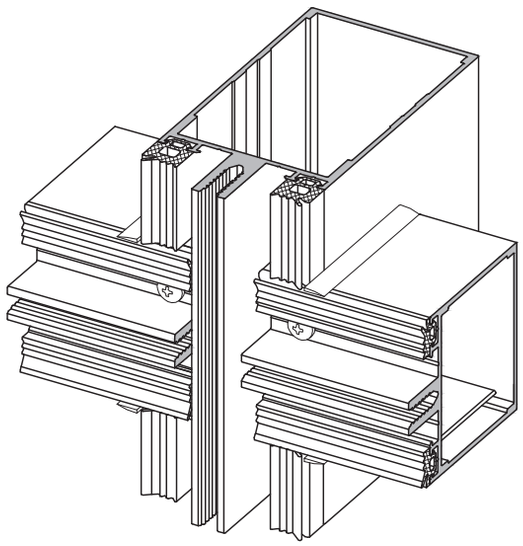

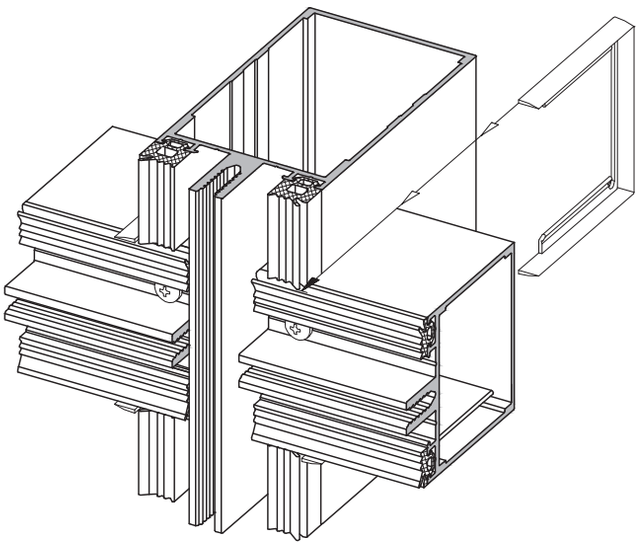

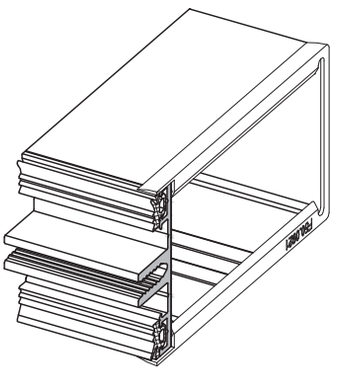

Установка пластиковой торцевой заглушки AYPC.F50.0921-01 в месте соединения профилей

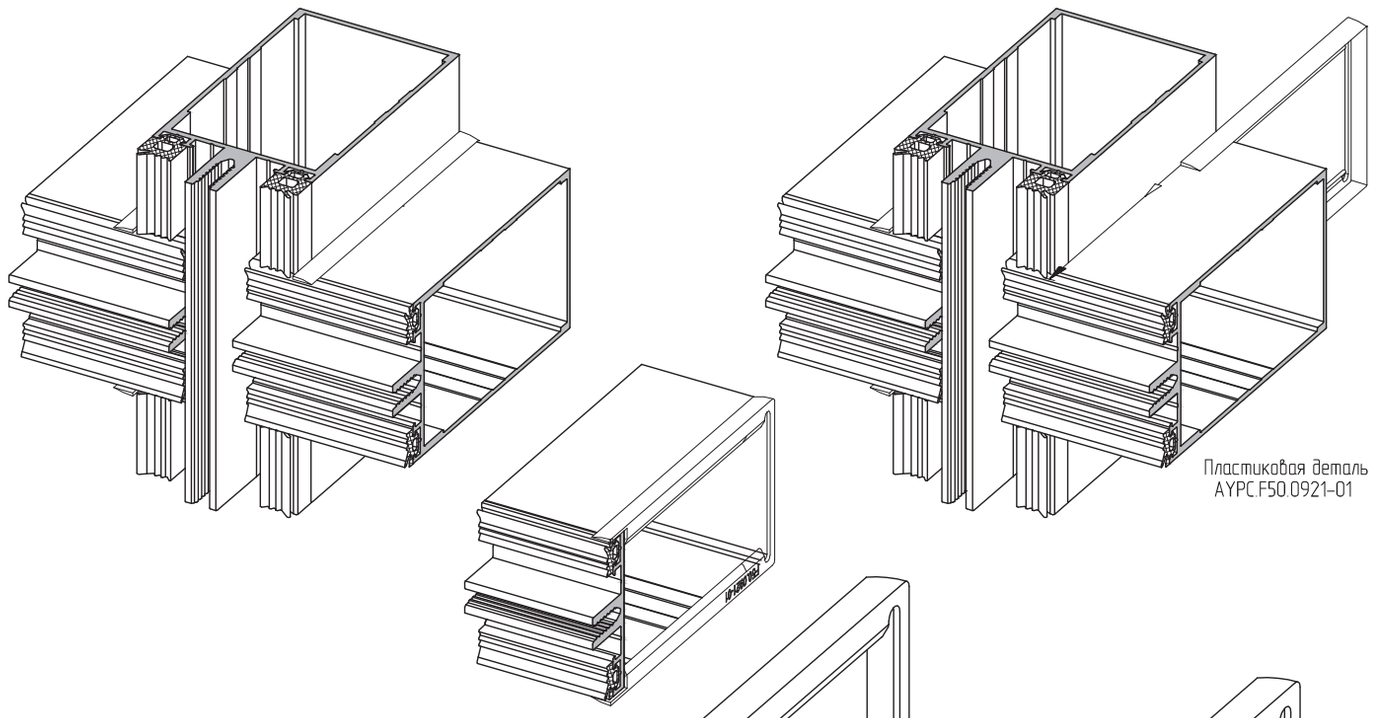

Пластиковая деталь AYPC.F50.0921-01

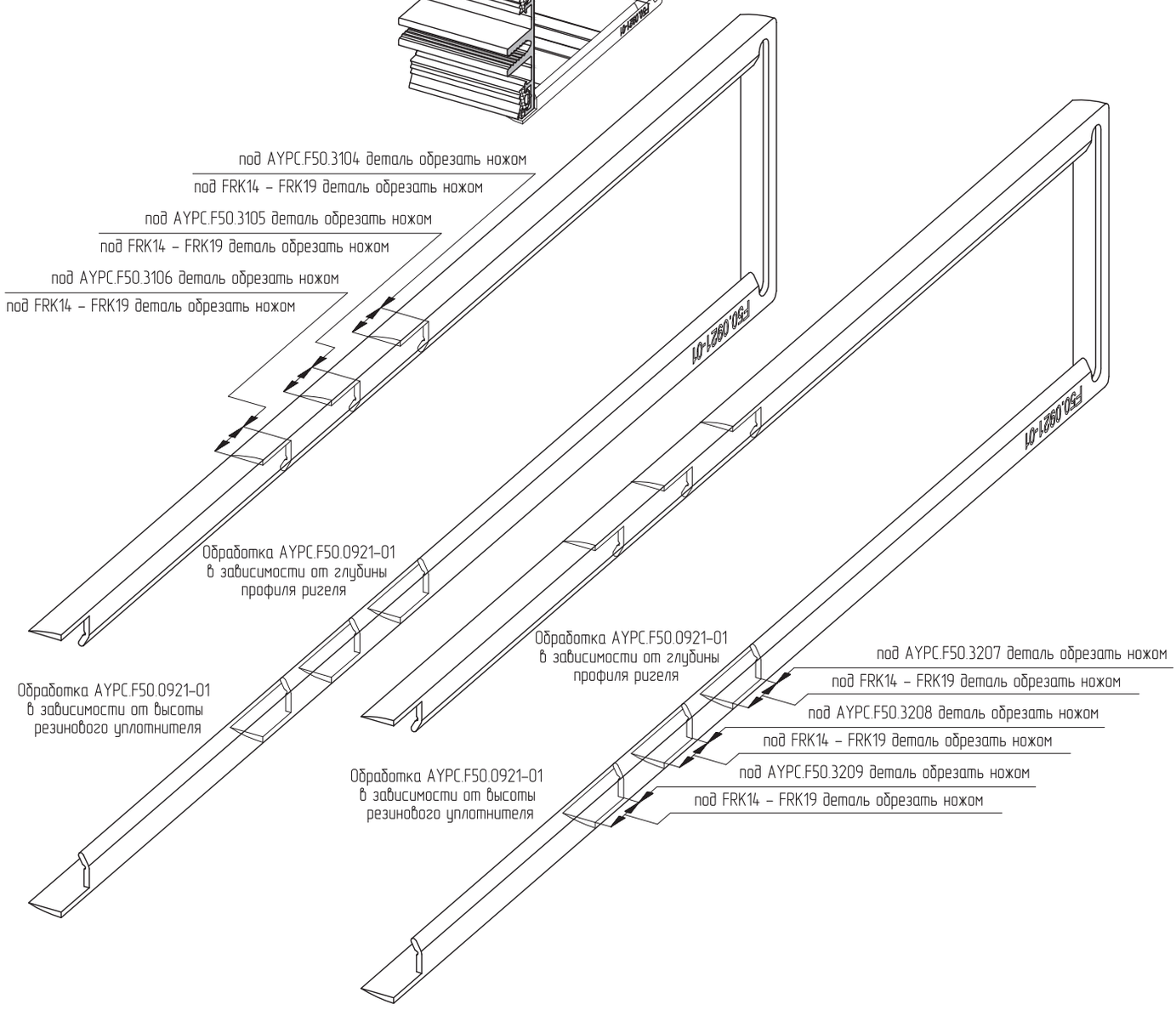

Установка резинного капельника AYPC.F50.0928-01 в стоечные дренажные лотки

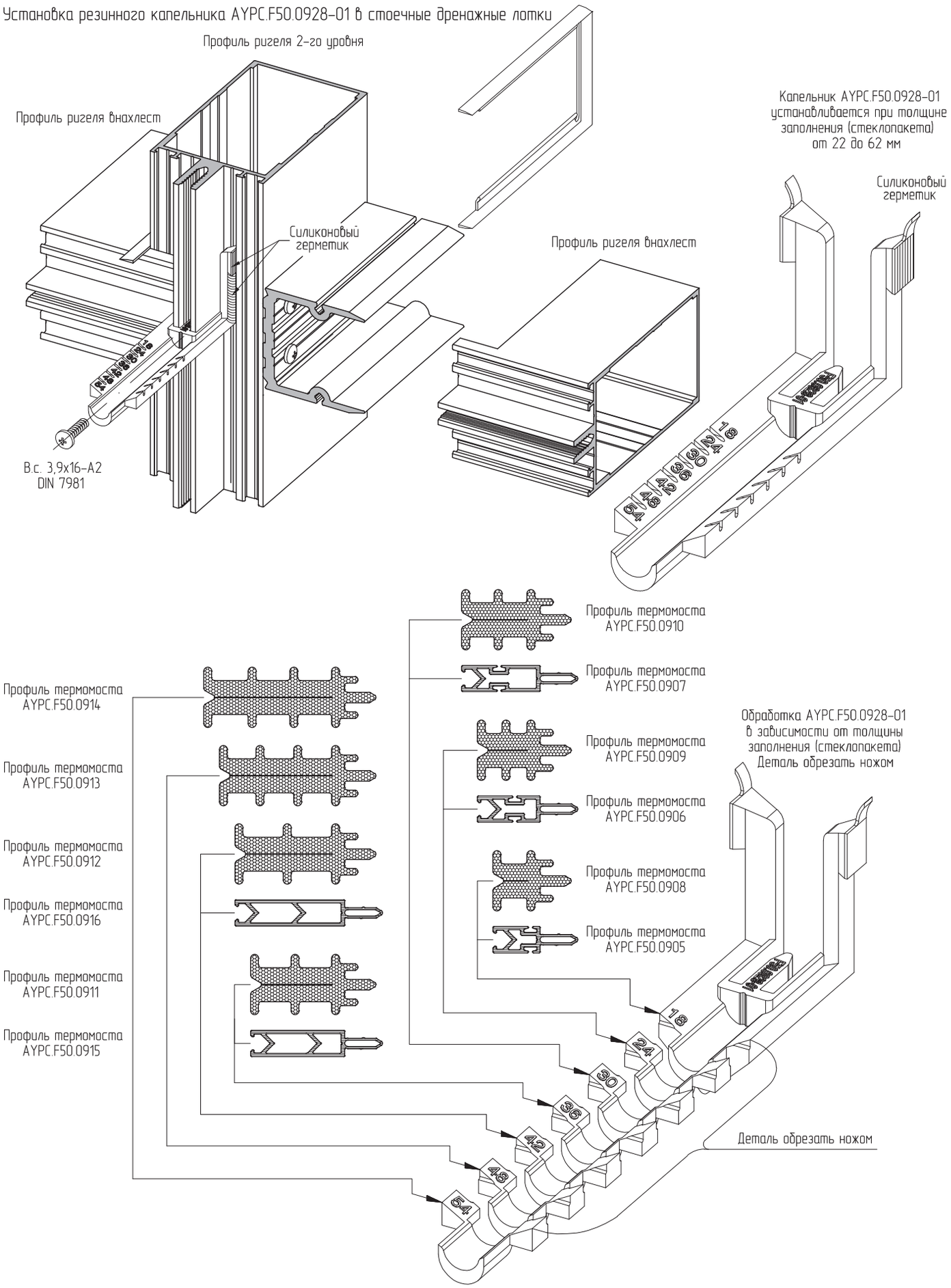

Установка резинового капельника AYPC.F50.3928 при соединении профилей встык

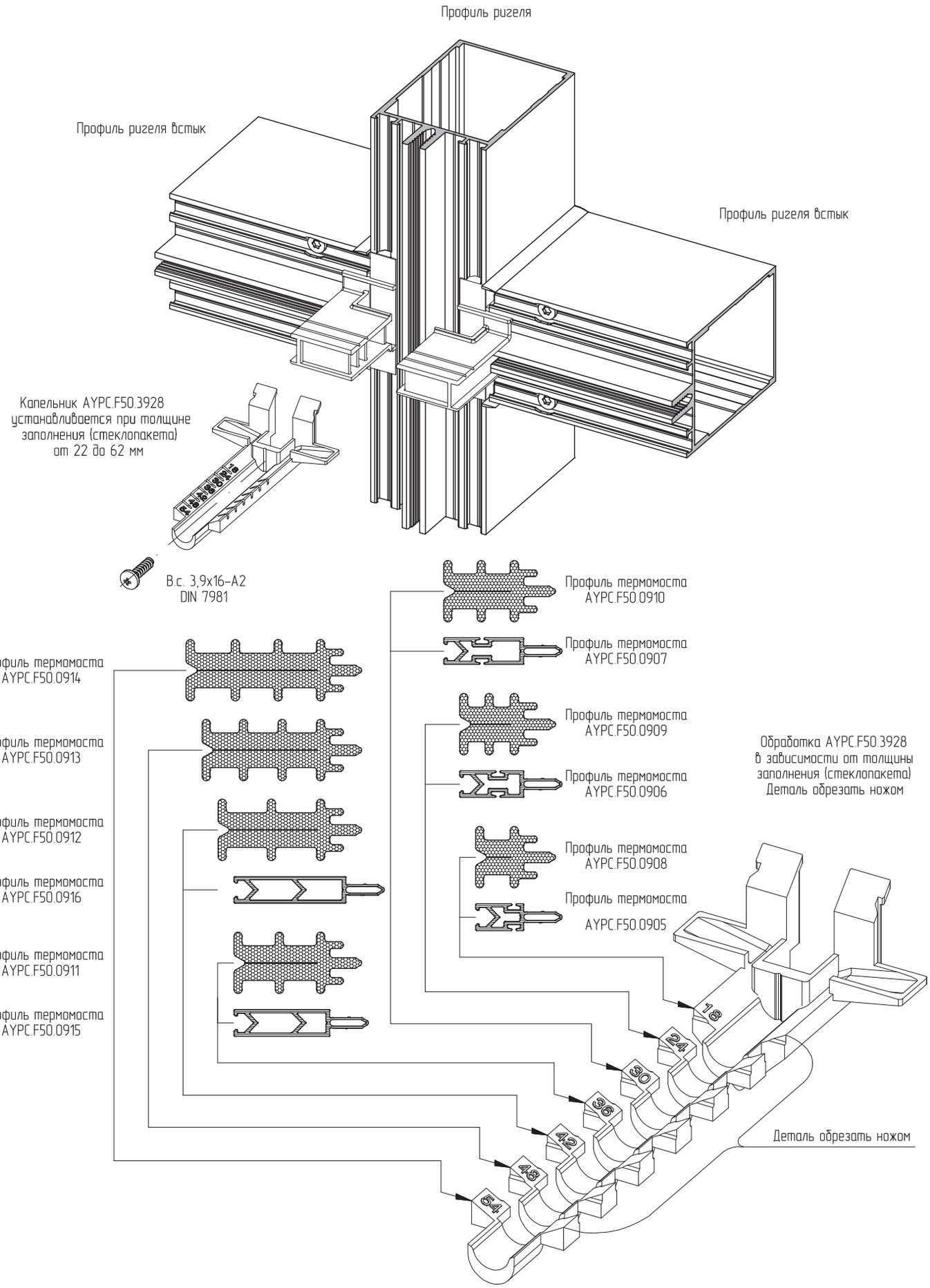

Установка резиновой манжеты AYPC.F50.3924 при соединении профилей ригелей встык

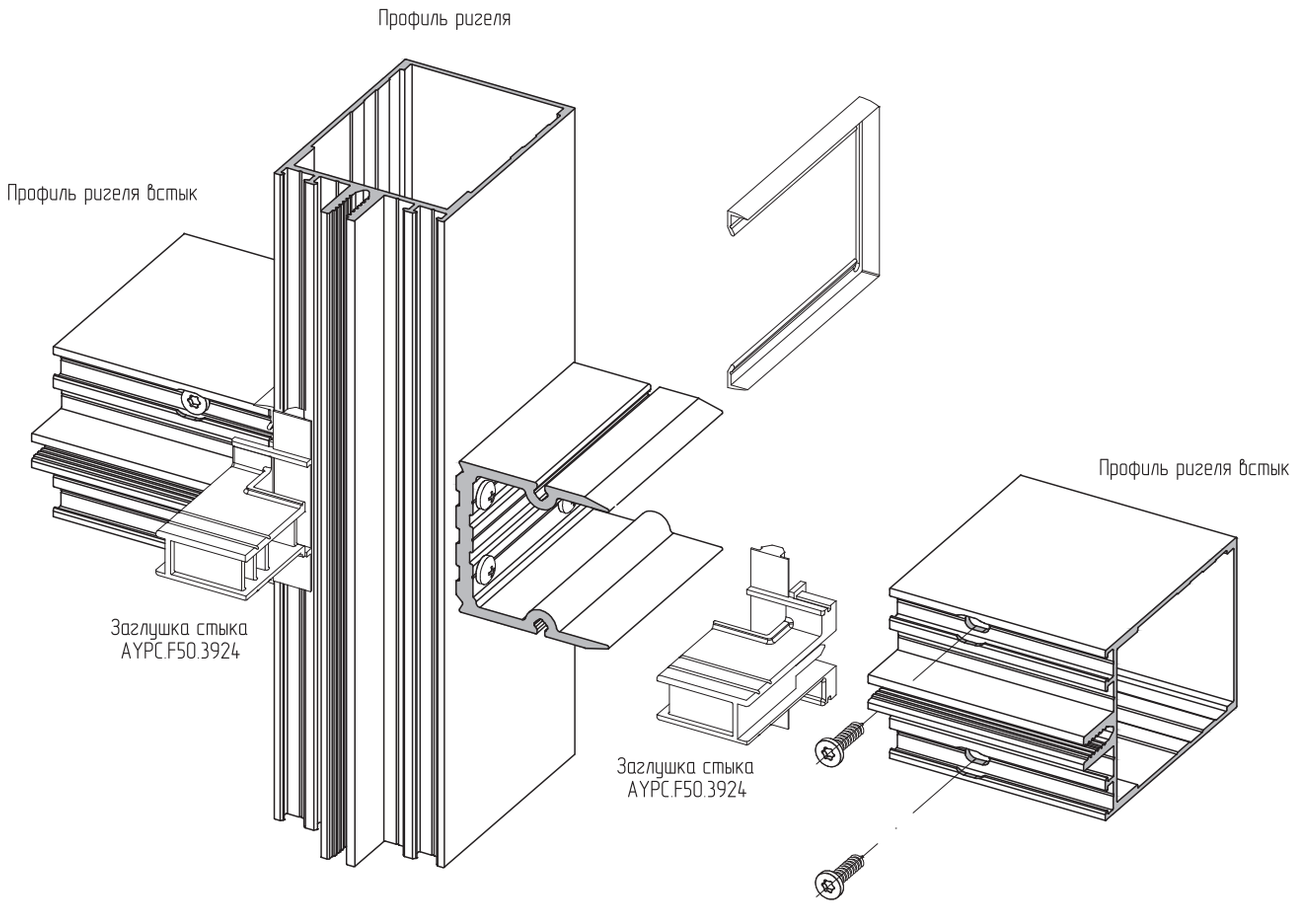

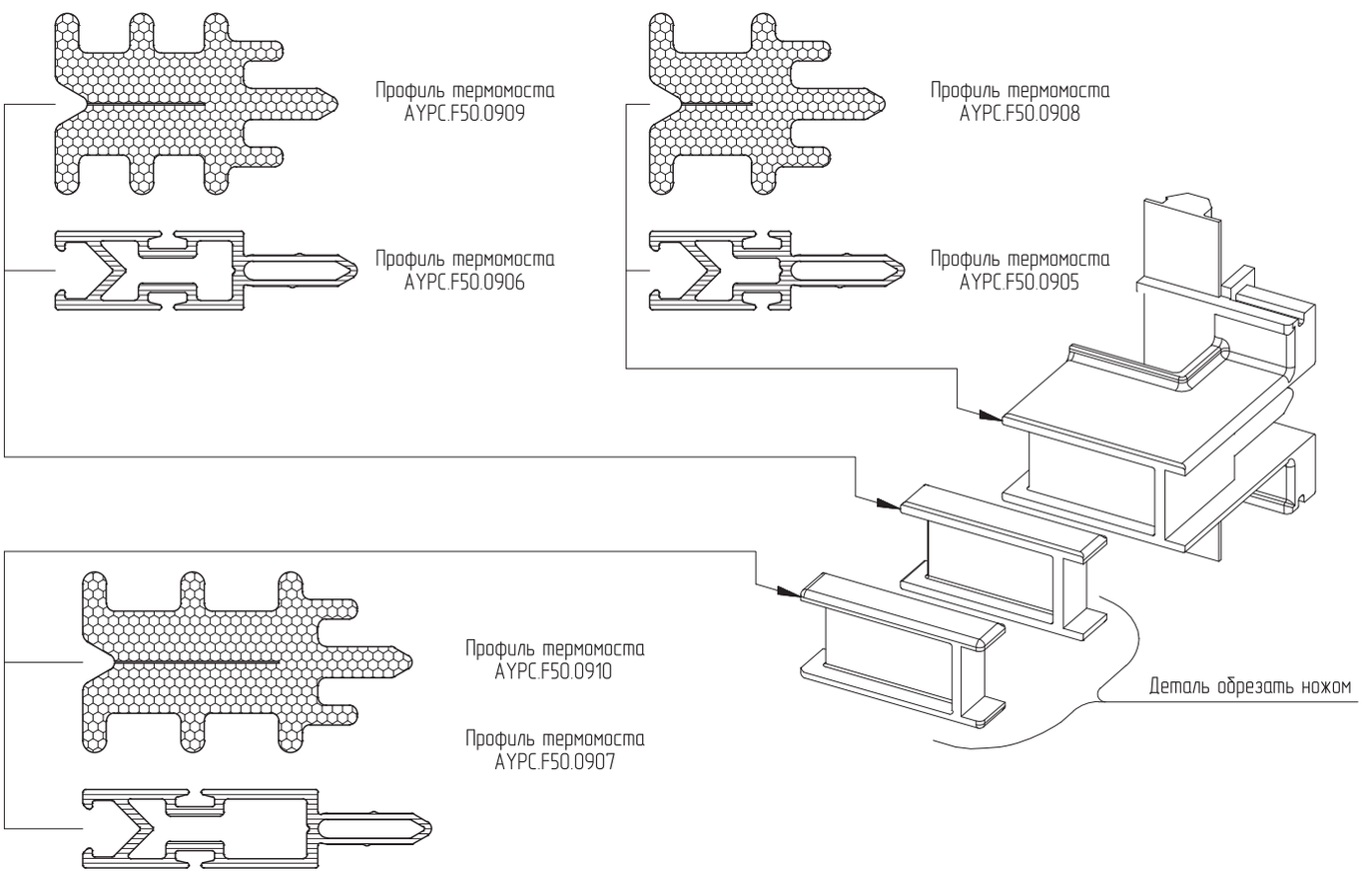

Установка уплотнителей FRK14–FRK19 на профили ригелей при соединении встык

1. Установка ригельных уплотнителей

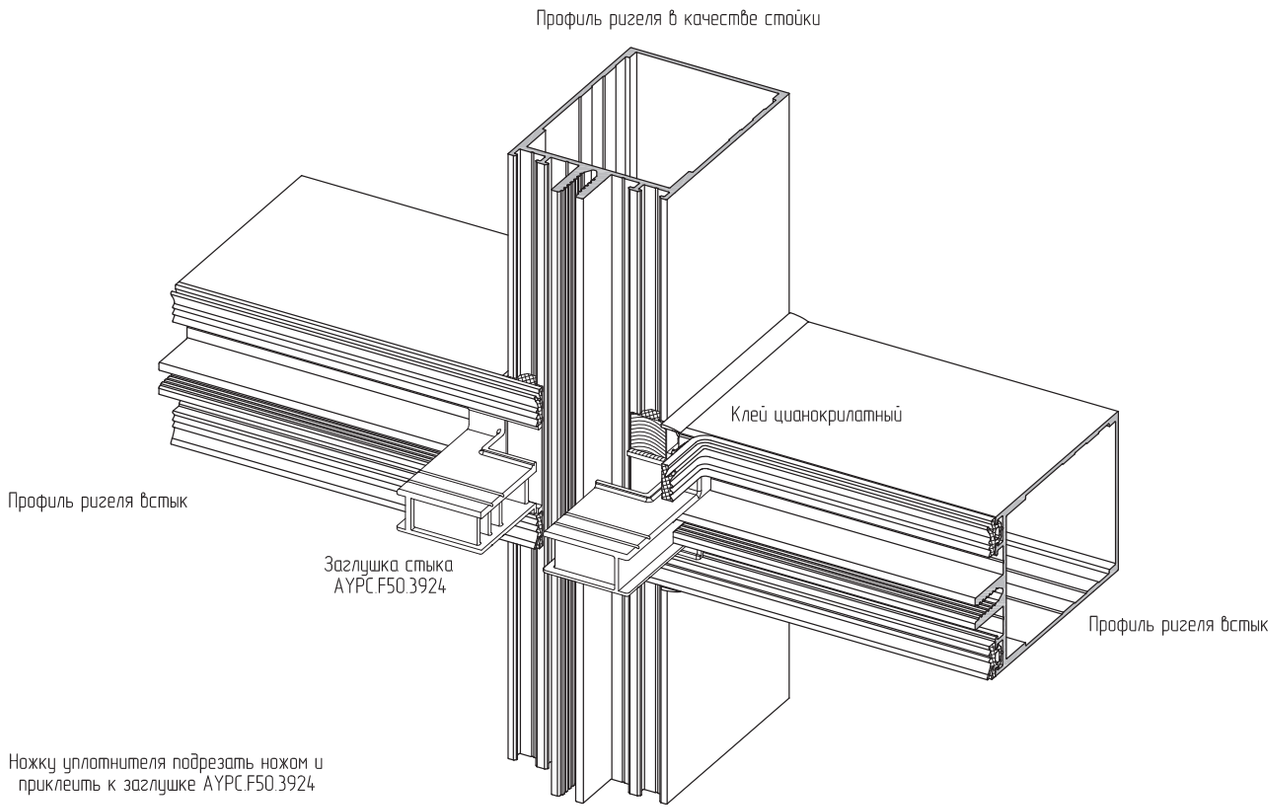

2. Установка стоечных уплотнителей

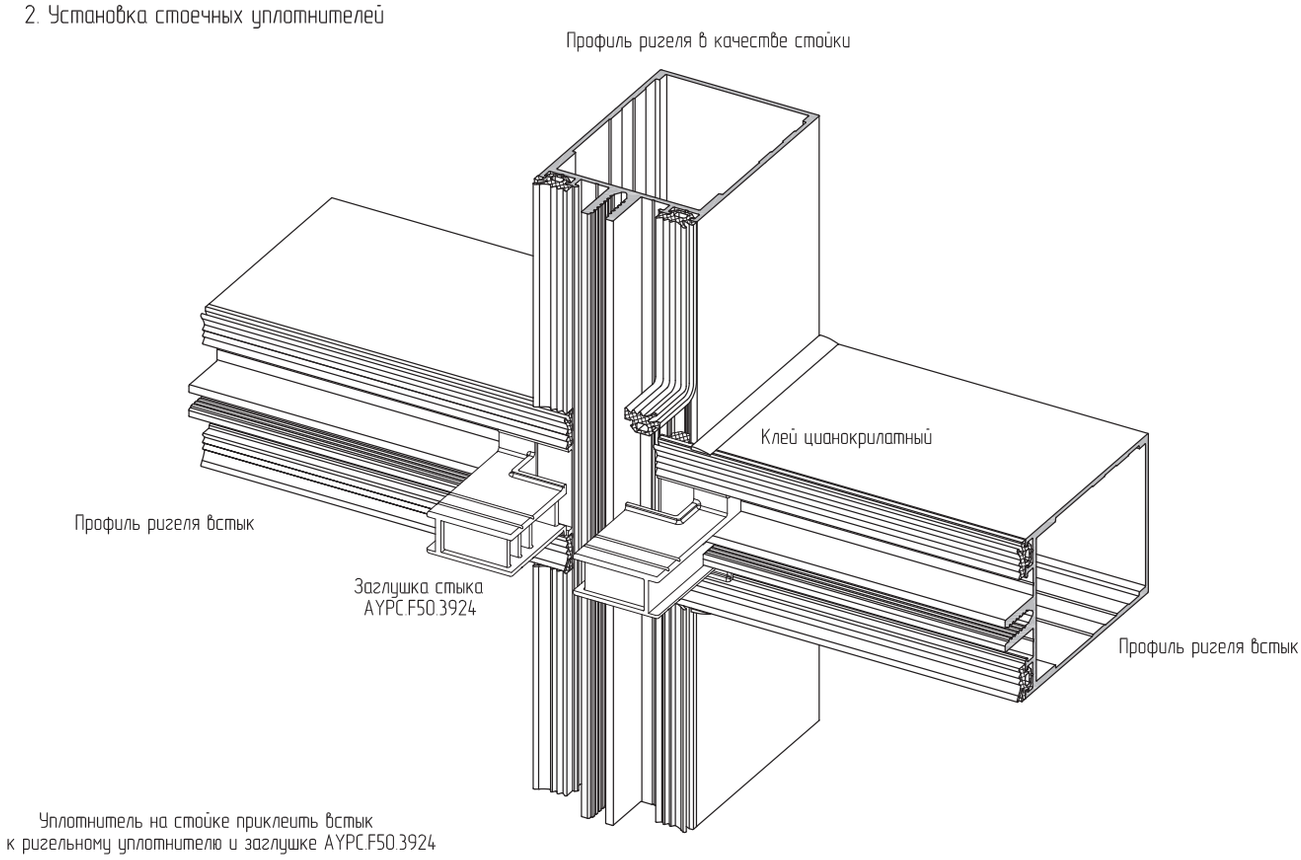

Прямое соединение профилей стоек, прижимной планки и крышки декоративной по вертикали

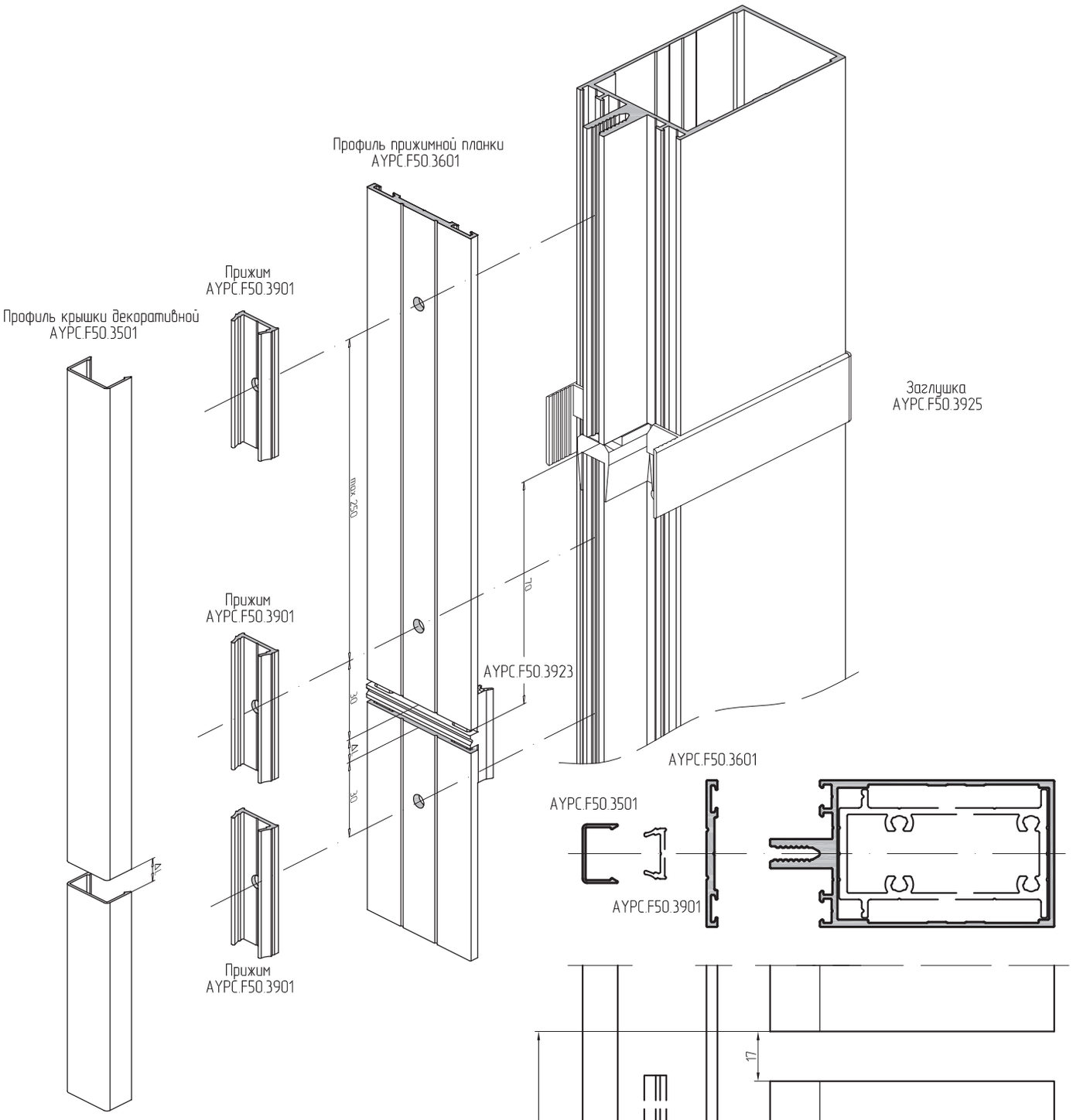

$\Delta L = Lo \times \lambda \times \Delta T$ $(14 \geq \Delta L \geq 4)$

$\Delta T = T - T_1$

Lo – длина нарезки профиля [мм]

λ – коэффициент линейного расширения профиля из алюминия 2,3 x 10^{-5} [1/°C]

ΔT – разница температур [°C]

T_1 – температура при нарезке профиля [°C]

T – макс. температура на поверхности фасада [°C]

Пример:

$\Delta T = 18 - 80 = 62$ [°C]

$\Delta L = 6750 \times 2{,}3 \times 10^{-5} \times 62 = 9{,}6$ [мм]

Установка капельника AYPC.F50.3922 и заглушки AYPC.F50.3923

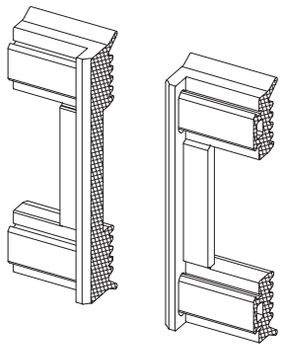

AYPC.F50.3923 разрезать ножом и установить в торцах ригельной прижимной планки

AYPC.F50.3923 склеить с FRK147 в местах стыковки

Инструкция по применению алюминиевой бутиловой ленты:

Обезжирить и высушить поверхность стекла в месте примыкания ленты.
Расстояние наложения бутиловой ленты на стекло должно быть не менее 8 мм.
Ригельная лента внахлест накладывается на стоечную.
Установка бутиловой ленты должна проводиться при температуре воздуха от 5 °С до 30 °С.

ПРИМЕР РАСЧЕТА ТИПОВОЙ КОНСТРУКЦИИ

Пример расчета типовой конструкции фасада. Соединение профилей внахлест

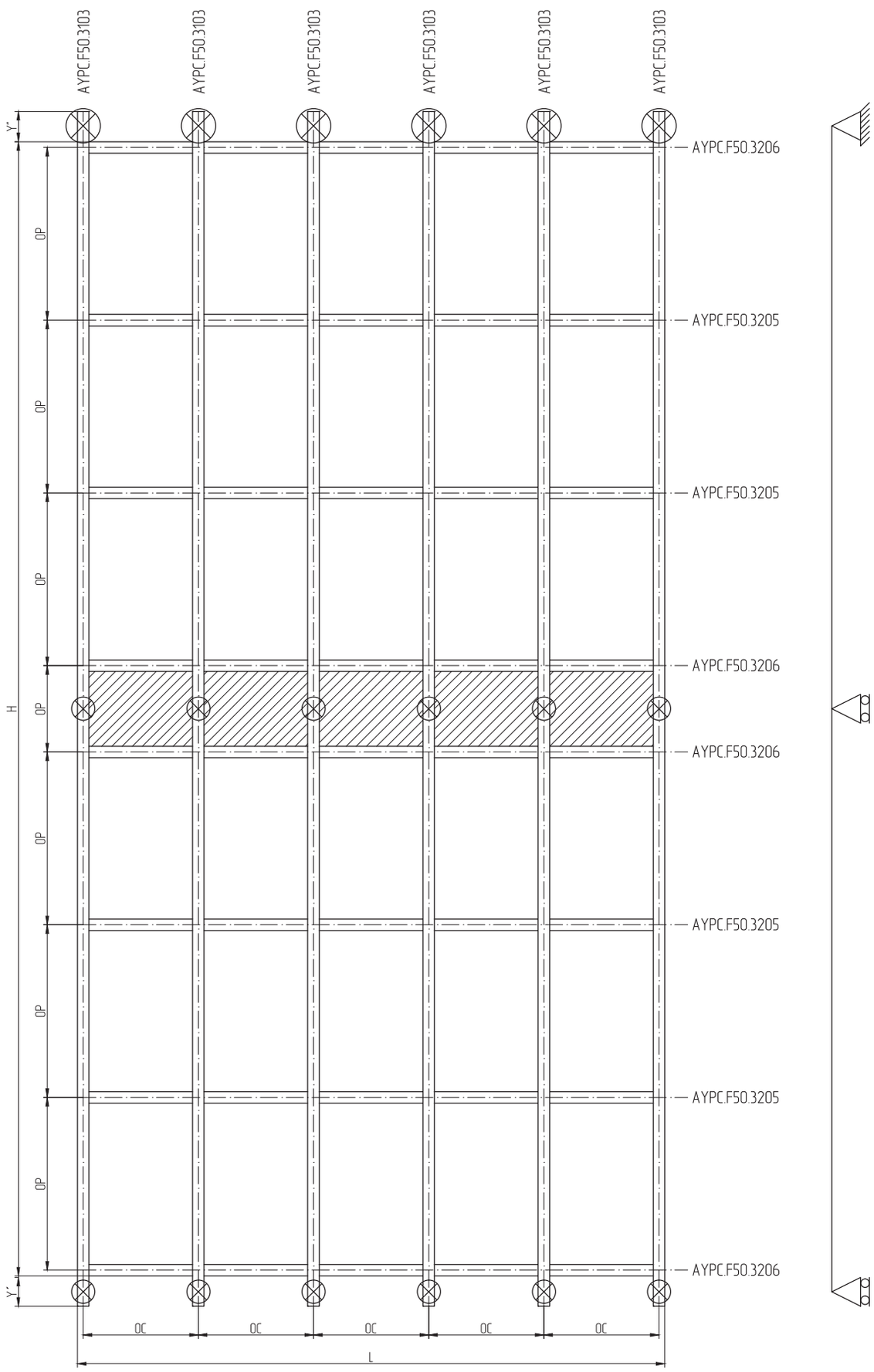

Пример расчета типовой конструкции фасада. Соединение профилей внахлест

Алюминиевые профили

Артикул	Наименование	Схема нарезки	Количество
AYPC.F50.3103	Профиль ригеля 2-го уровня 80 мм	H+Y'+Y"	6
AYPC.F50.3205	Профиль ригеля 67 мм	ОС-20	20
AYPC.F50.3206	Профиль ригеля 85 мм	ОС-20	20
AYPC.F50.3601	Профиль прижимной планки 3,7 мм для стоек	H	6
AYPC.F50.3601	Профиль прижимной планки 3,7 мм для ригелей	ОС-56	40
AYPC.F50.3501	Профиль крышки декоративной для стоек	H	6
AYPC.F50.3502	Профиль крышки декоративной для ригелей	ОС-21	40

ПВХ (PVC-U-HI) профили

Артикул	Наименование	Схема нарезки		Количество	
AYPC.F50.0905	Профиль термомоста 18 мм для стоек	H		6	
AYPC.F50.0905	Профиль термомоста 18 мм для ригелей 45 мм	ОС-20		40	
AYPC.F50.0902	Профиль дистанционный 24 мм для стоек	H	ОР-51	2	10
AYPC.F50.0901	Профиль дистанционный 18 мм для ригелей	ОС-20		20	

Уплотнители (EPDM)

Артикул	Наименование	Схема нарезки		Количество	
FRK17	Резиновый уплотнитель 9 мм на стойки и дистанционные профили 24 мм и 18 мм	H+2%	(ОС-20)+2%	12	10
FRK14	Резиновый уплотнитель 3 мм на ригели	(ОС-20)+2%		60	
FRK15	Резиновый уплотнитель 5 мм на профиль дистанционный 24 мм	(ОР-51)+2%		10	
FRK15	Резиновый уплотнитель 5 мм на профиль дистанционный 18 мм	(ОС-20)+2%		10	
FRK147	Резиновый уплотнитель 5 мм на профиль прижимной планки 3,7 мм для стоек	H+2%		12	
FRK147	Резиновый уплотнитель 5 мм на профиль прижимной планки 3,7 мм для ригелей	(ОС-86)+2%		80	

Комплектующие изделия

Артикул	Наименование	Количество
-	Элемент сухарный 58 мм из профиля F50.0413 для ригелей 67 мм	40
-	Элемент сухарный 76 мм из профиля F50.0413 для ригелей 85 мм	40
AYPC.F50.0941	Алюминиевая опорная подкладка 100 мм из профиля F50.0802, под стеклопакет 26 мм	70
100x26x3	Рихтовочная подкладка под стеклопакет 26 мм	70
AYPC.F50.0921	Заглушка ригеля	80
AYPC.F50.0928-01	Капельник водоотвода	12
FRK42	Подкладка резиновая	80
AYPC.F50.2901-01	Анкерная опора (крепежный комплект)	6
AYPC.F50.2902-01	Ветровая опора (крепежный комплект)	12
	Винт самонарезающий 3,9x13 DIN 7981 для крепления соединительного элемента к стойке	160
	Винт самонарезающий 3,9x16 DIN 7981 TX для крепления ригелей к стойкам и к элементам сухарным	320
	Винт самонарезающий 5,5x42-A2 DIN 7981 для крепления стоечных и ригельных прижимных планок	(H/250)x6+(ОС/250)x80
AYPC.F50.3901	Прижим	(H/250)x6+(ОС/250)x80

Остекление

Наименование	Размеры заполнения	Количество
Стеклопакет 26 мм (6-16-4И)	(ОР-24)x(ОС-24)	30
Закаленное эмалированное стекло 6 мм	(ОР-24)x(ОС-24)	5
Алюминиевый лист толщиной 1,5 мм	(ОР-52)x(ОС-52)	5
Гидроизоляционная паропроницаемая мембрана	(ОР)x(ОС)	5
Минеральная вата	(ОР-50)x(ОС-50)	5

ОБРАБОТКА ПРОФИЛЕЙ

Соединение профилей встык без установки пластиковых торцевых заглушек

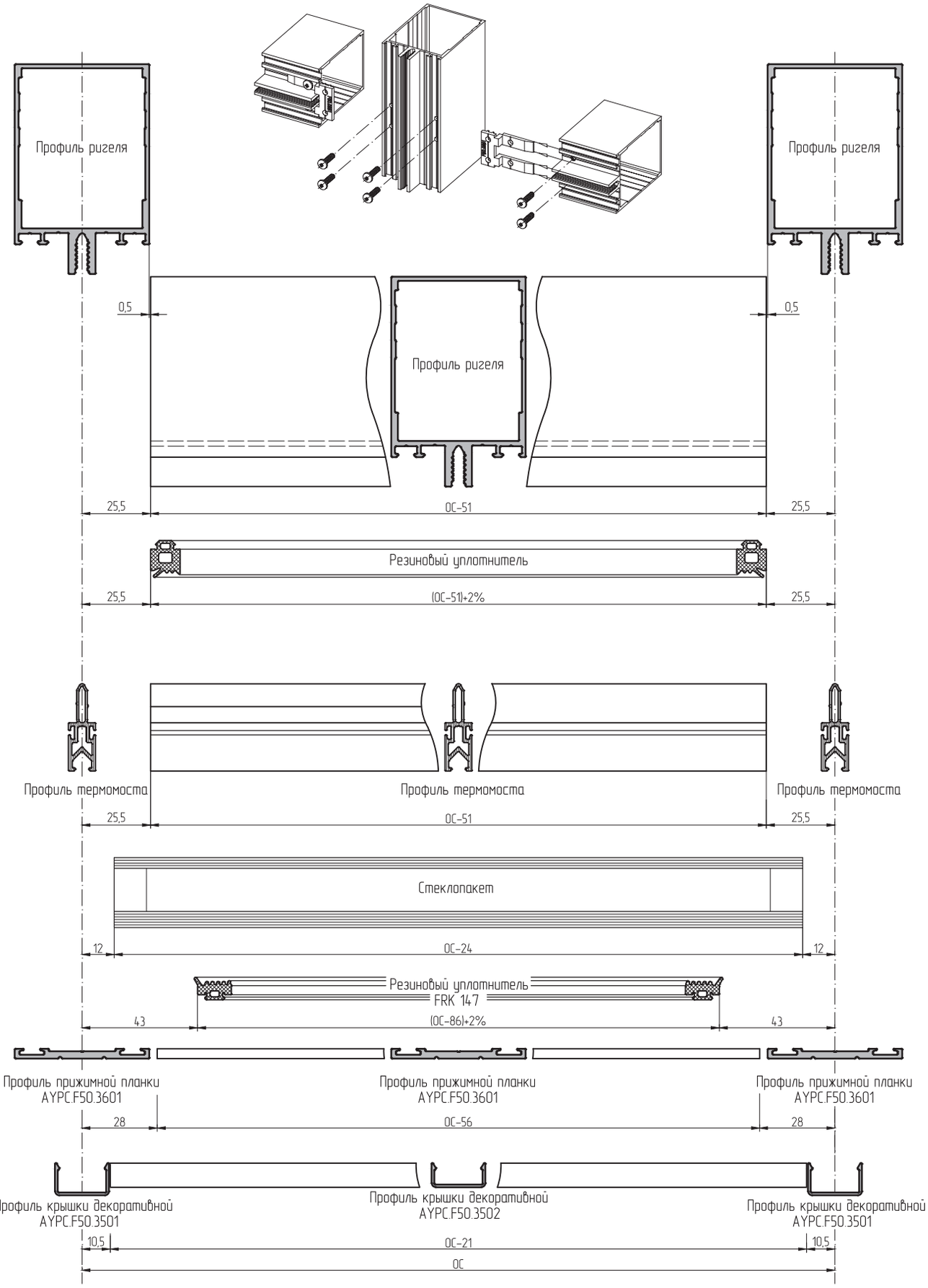

Соединение профилей встык с установкой пластиковых торцевых заглушек AYPC.F50.0921, AYPC.F50.0921-01, AYPC.F50.0921-02

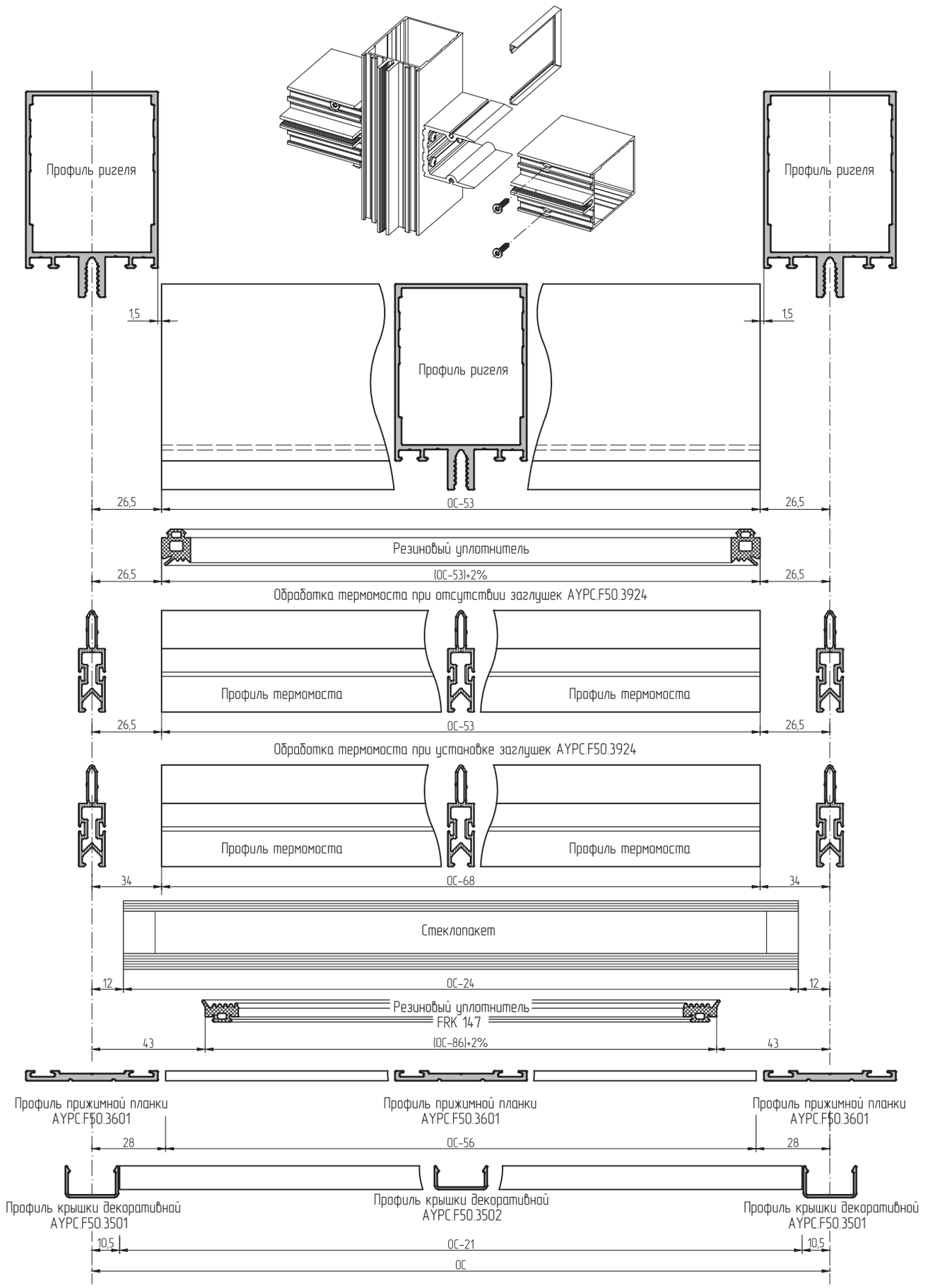

Соединение профилей встык с установкой пластиковых торцевых заглушек AYPC.F50.0921, AYPC.F50.0921-01

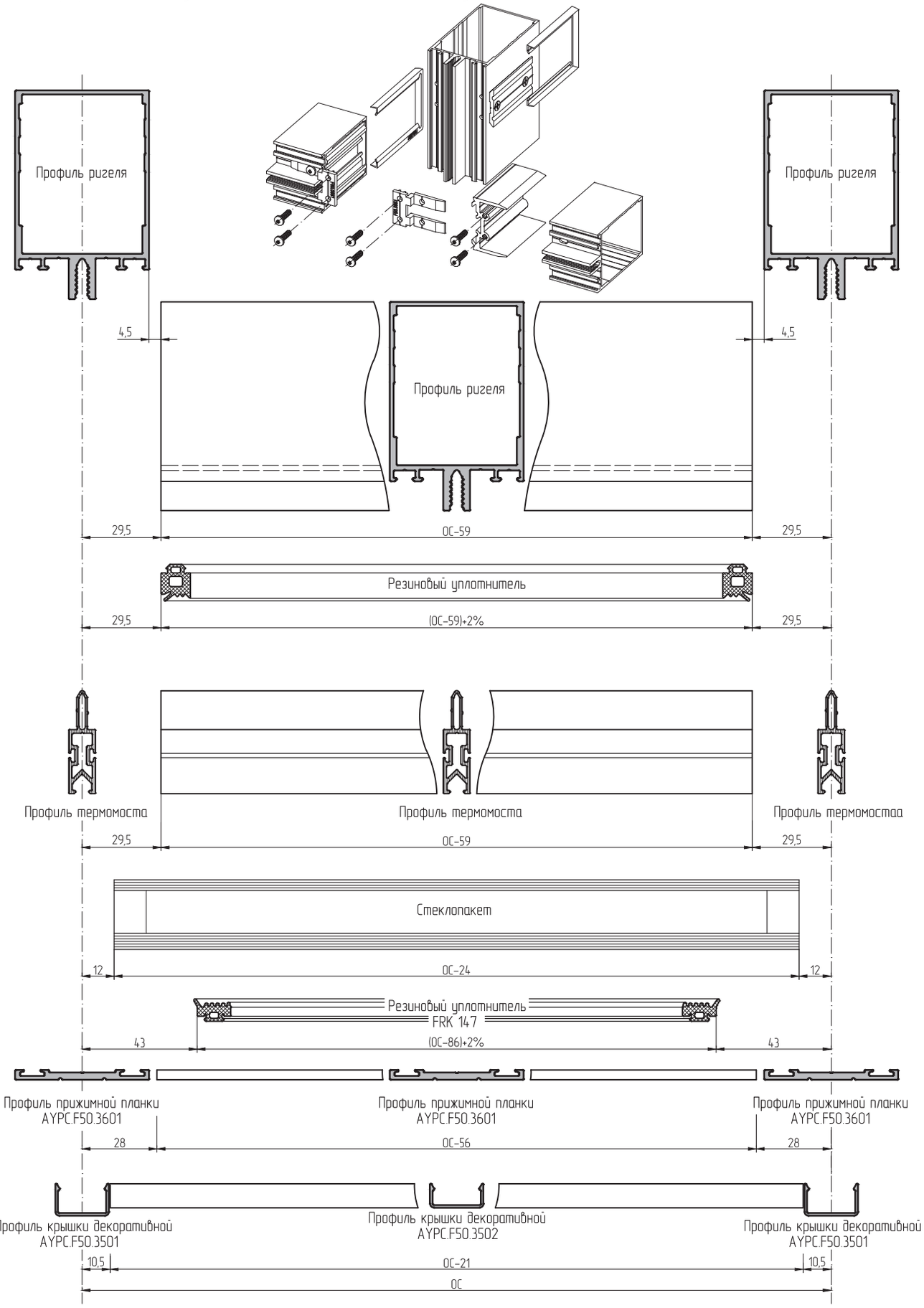

Соединение профилей встык в непрозрачной части конструкции фасада без установки пластиковых торцевых заглушек

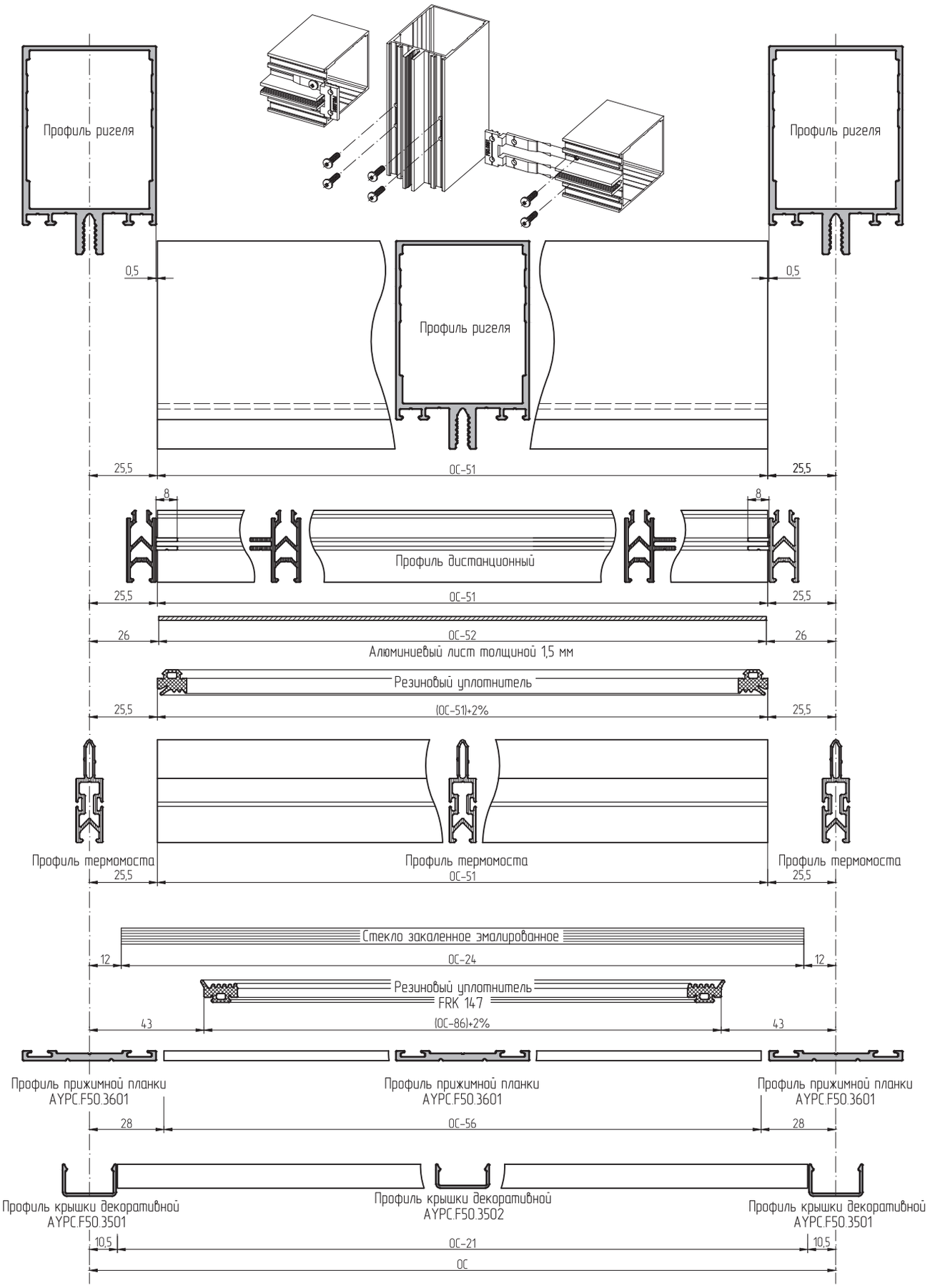

Соединение профилей встык в непрозрачной части конструкции фасада

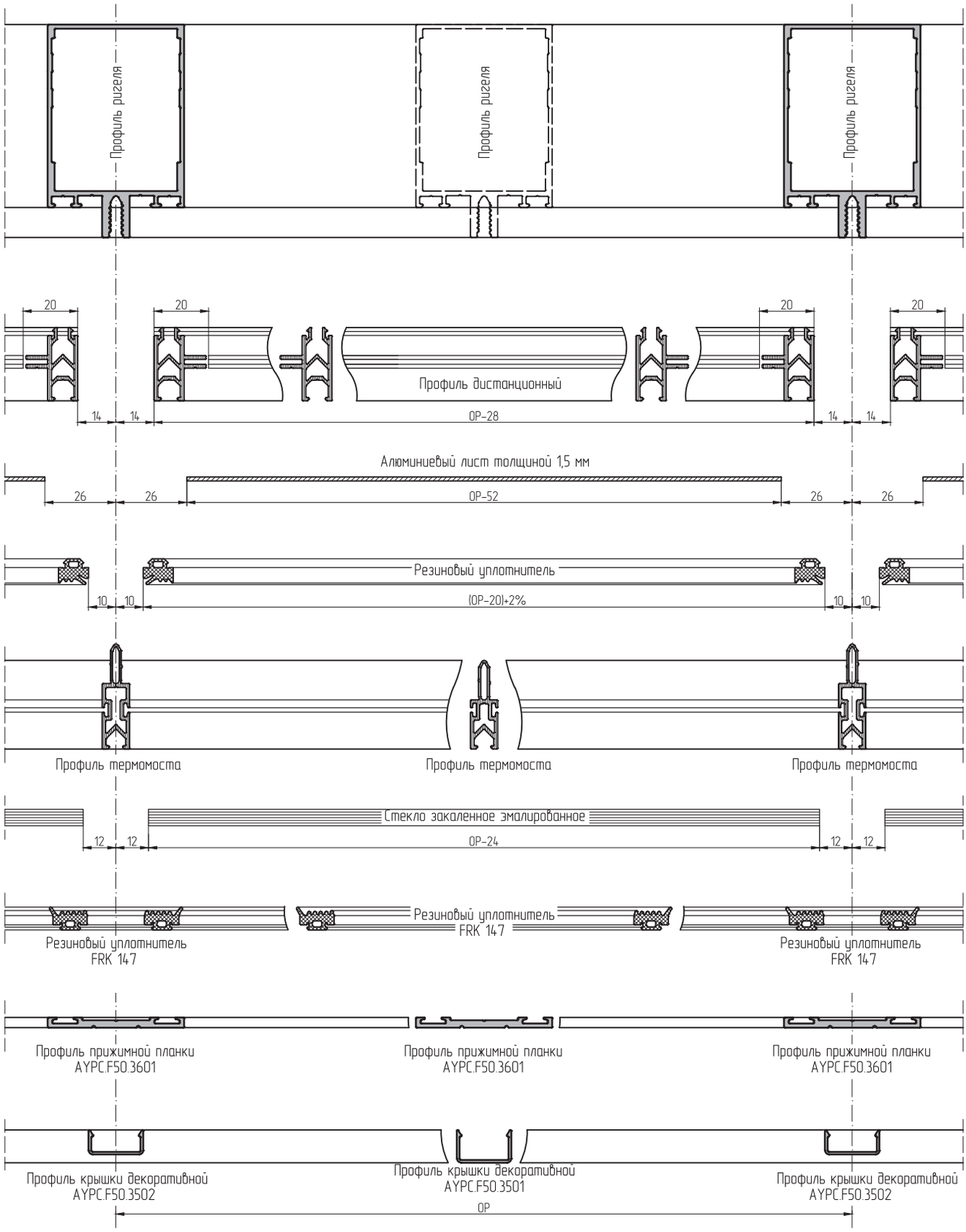

Соединение профилей внахлест без установки пластиковых торцевых заглушек

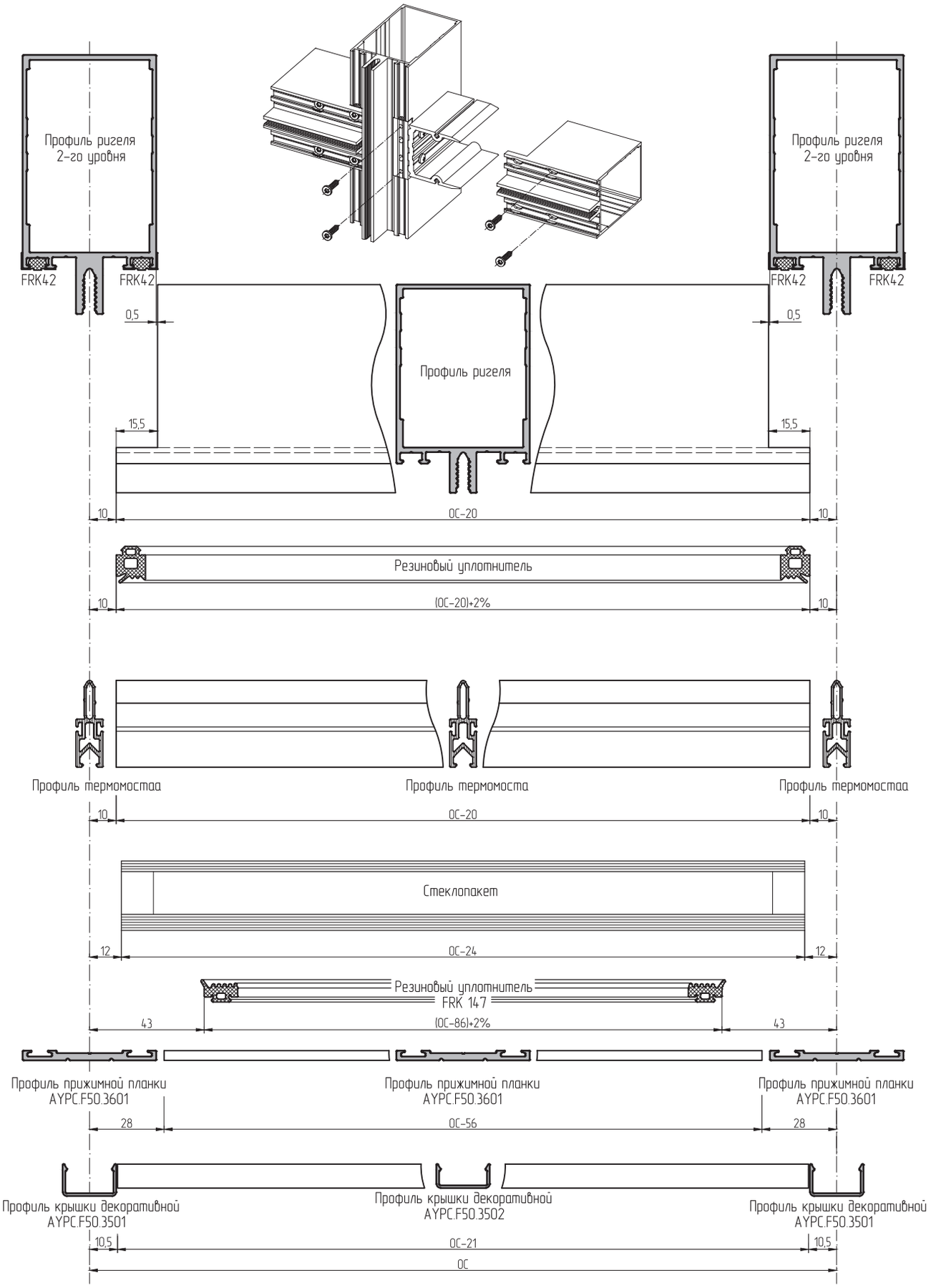

Соединение профилей внахлест с установкой пластиковых торцевых заглушек AYPC.F50.0921, AYPC.F50.0921-01, AYPC.F50.0921-02

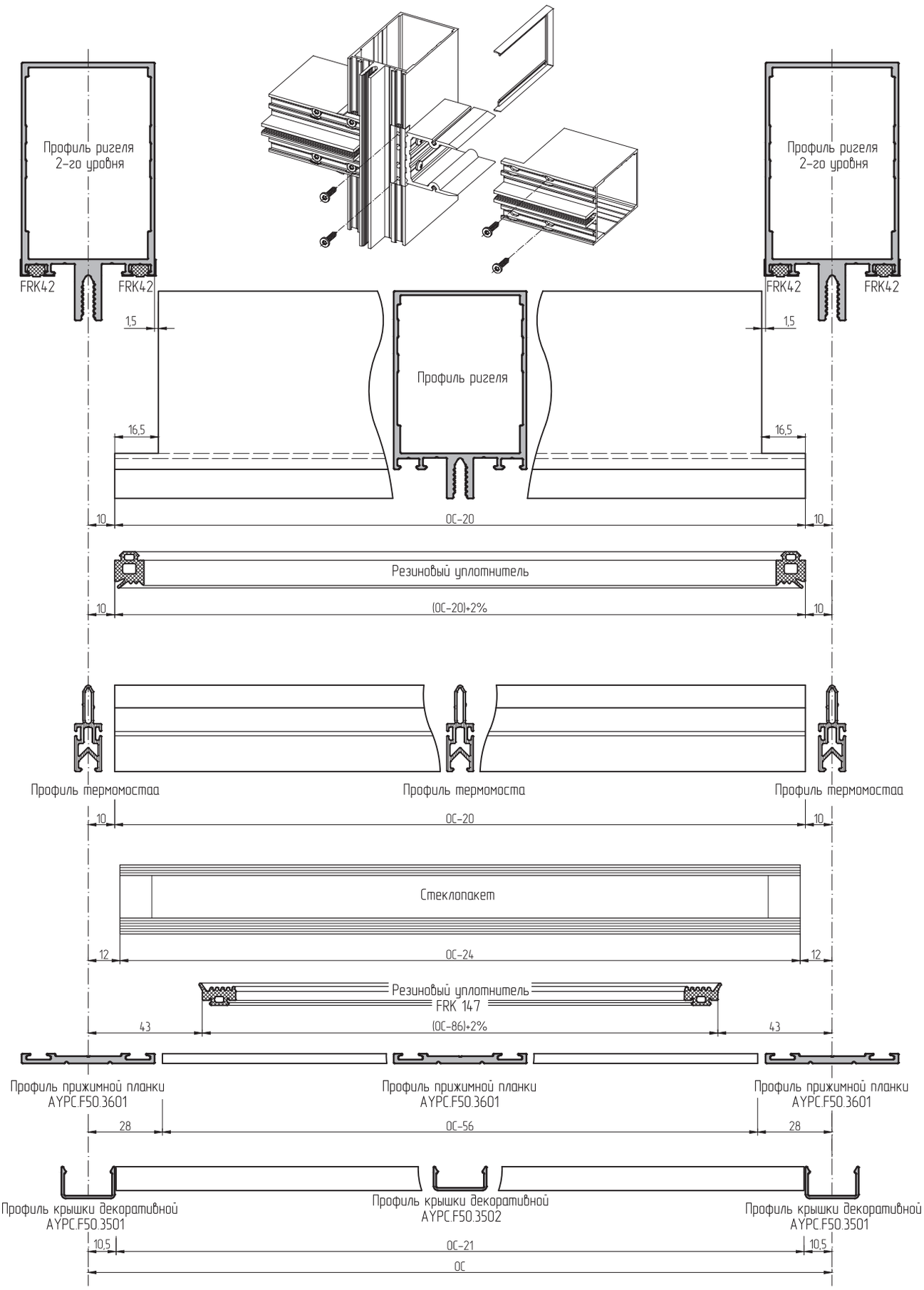

Соединение профилей внахлест в непрозрачной части конструкции фасада без установки пластиковых торцевых заглушек

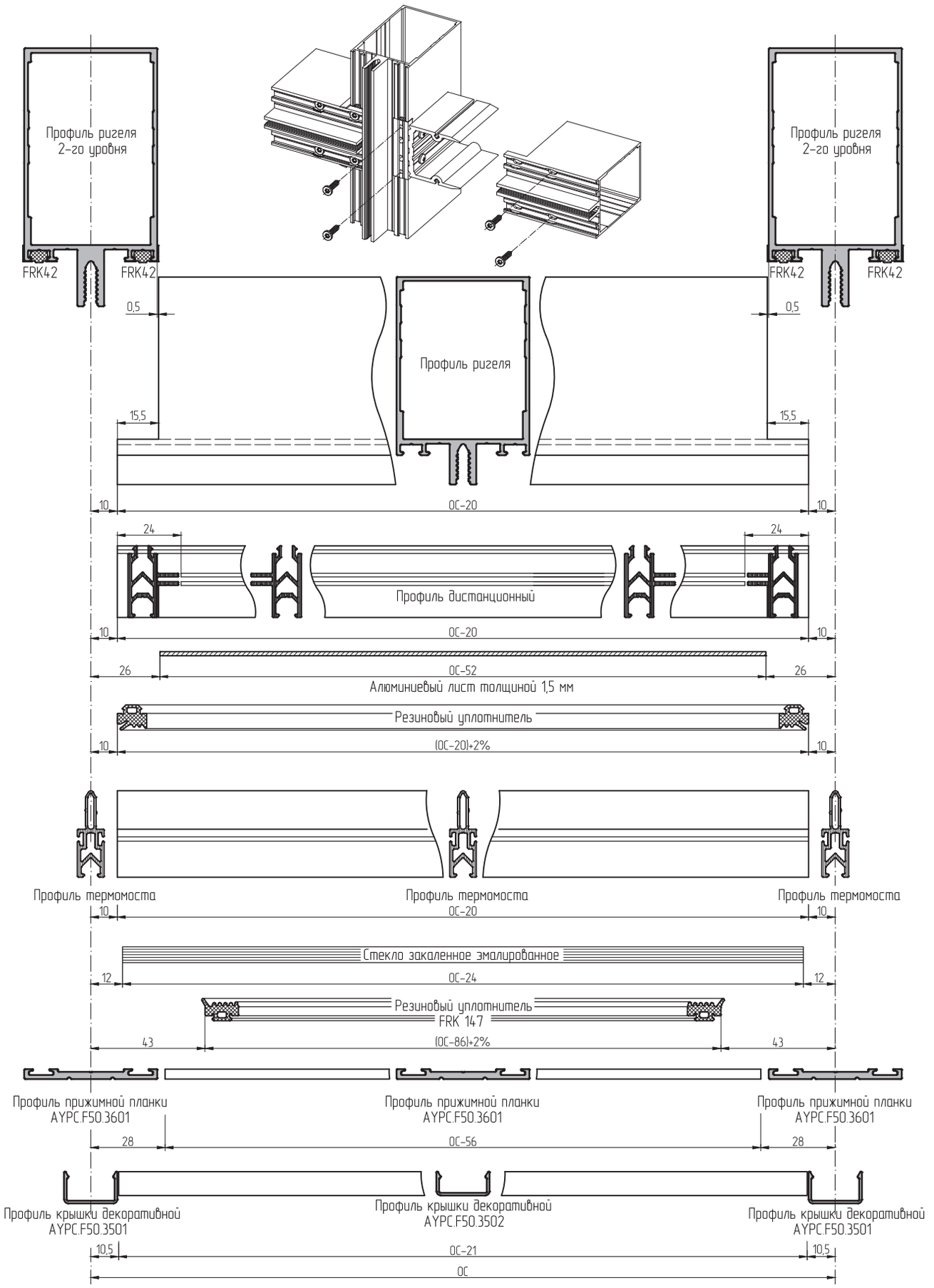

Соединение профилей внахлест в непрозрачной части конструкции фасада

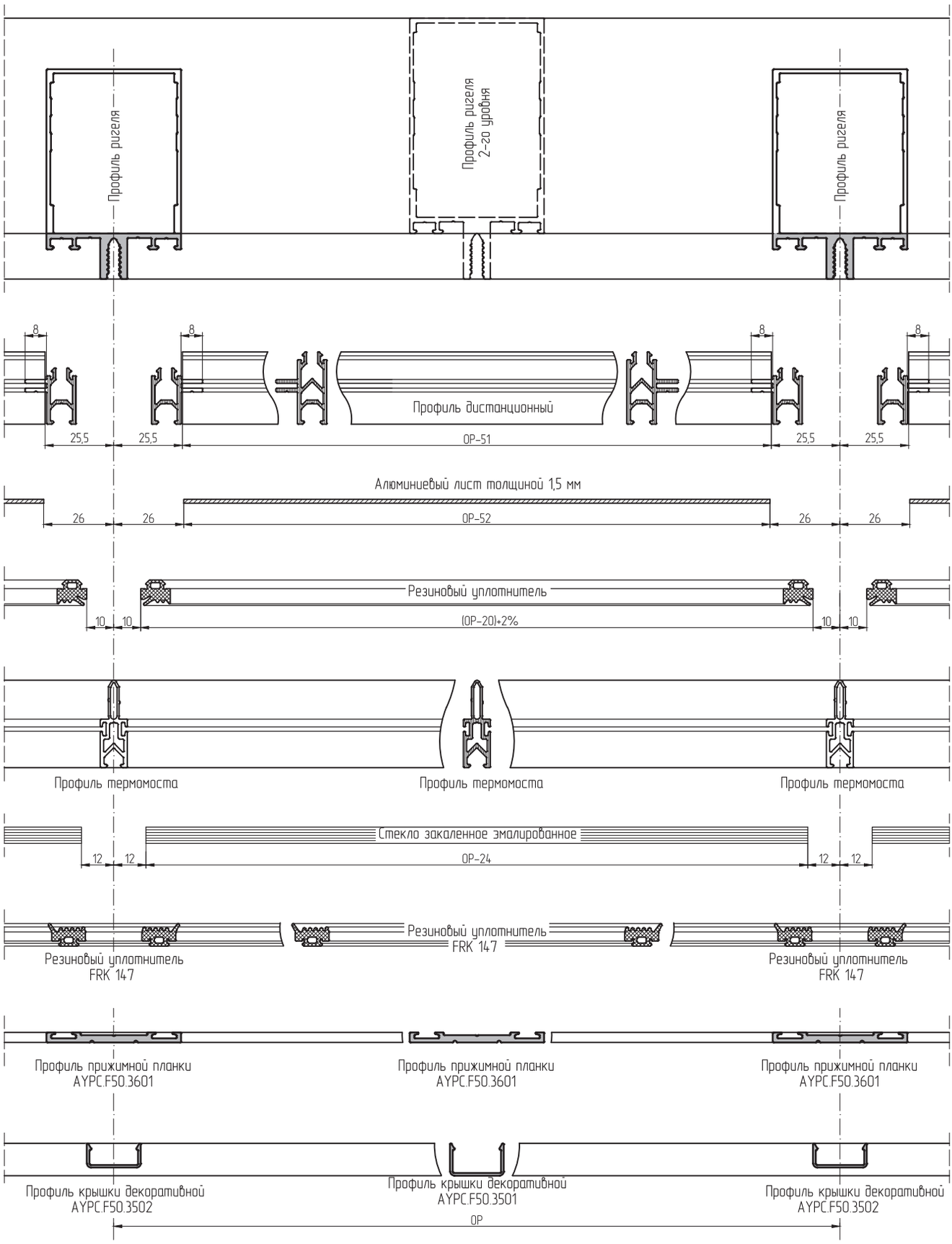

Обработка ригелей, используемых в качестве стоек, под установку элементов сухарных. Соединение встык.

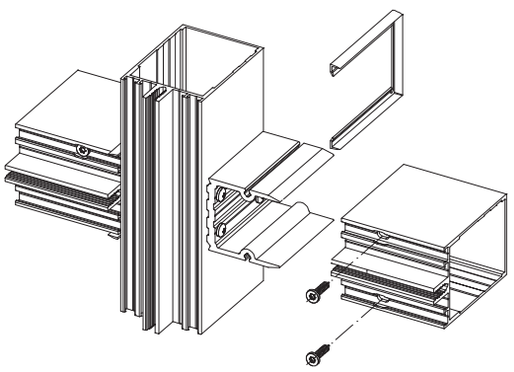

Элемент сухарный, изгот. из профиля AYPC.F50.0413		
Длина L1, мм	Длина L2, мм	Для ригеля
16	–	AYPC.F50.0203
36	20	AYPC.F50.0204
45	29	AYPC.F50.0214
58	42	AYPC.F50.3205
76	42	AYPC.F50.3206
96	42	AYPC.F50.3207
116	100	AYPC.F50.3208
136	120	AYPC.F50.3209

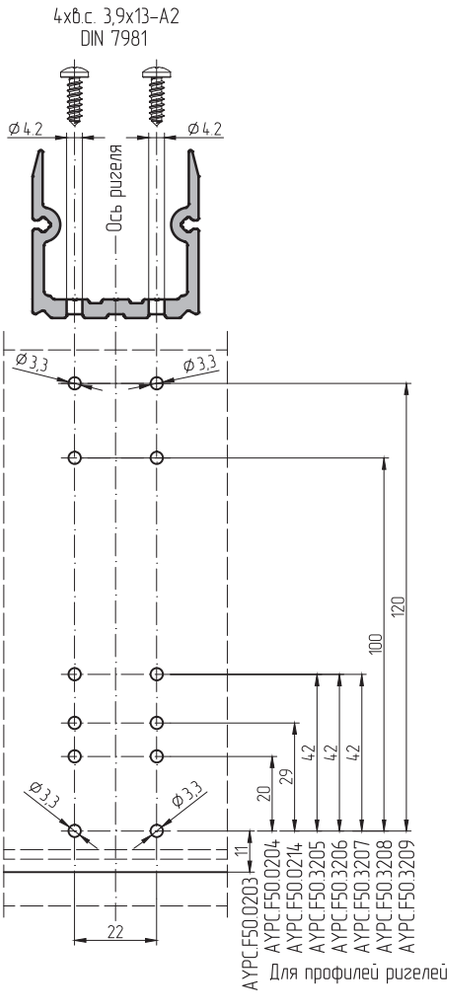

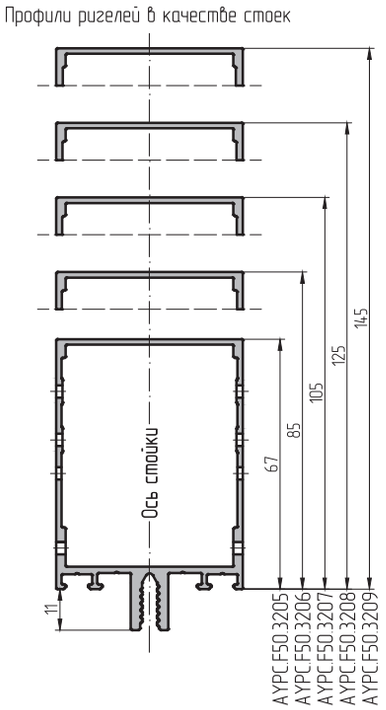

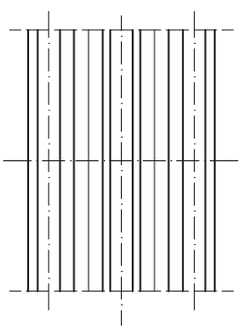

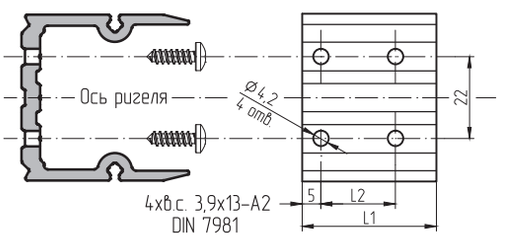

Обработка ригелей 2-го уровня под установку элементов сухарных. Соединение профилей внахлест.

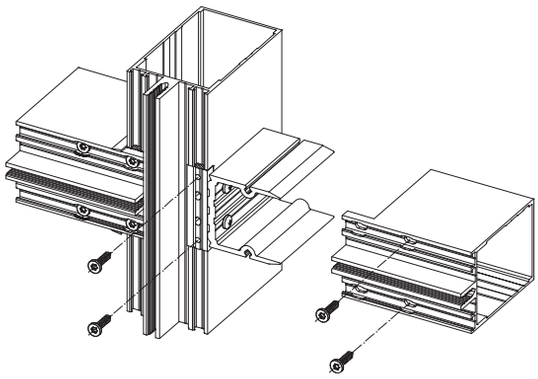

Элемент сухарный, изгот. из профиля AYPC.F50.0413		
Длина L1, мм	Длина L2, мм	Для ригеля
16	–	AYPC.F50.0203
36	20	AYPC.F50.0204
45	29	AYPC.F50.0214
58	42	AYPC.F50.3205
76	42	AYPC.F50.3206
96	42	AYPC.F50.3207
116	100	AYPC.F50.3208
136	120	AYPC.F50.3209

Подкладка уплотнительная FRK42

Для соединения профилей:
– внахлест 6 мм

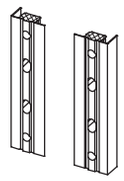

Устанавливать после обработки стоек.

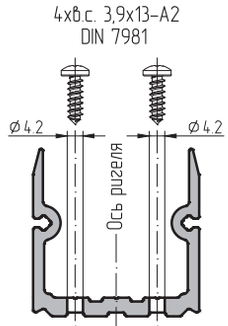

Профили ригелей 2-го уровня

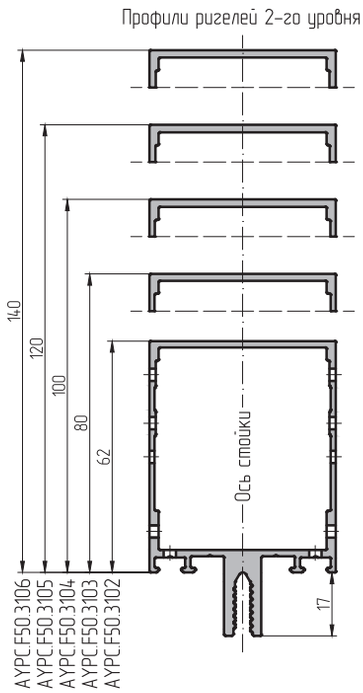

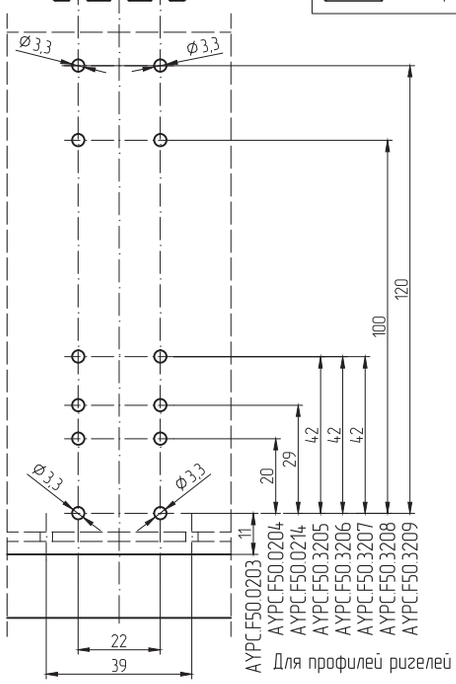

Для профилей ригелей

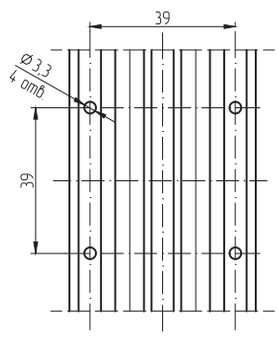

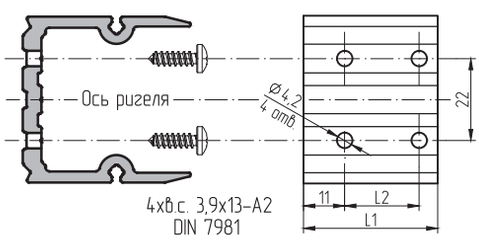

Обработка ригелей, используемых в качестве стоек, под установку элементов сухарных. Соединение встык.

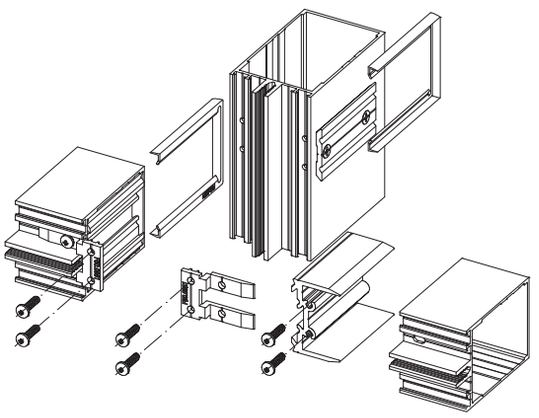

Элемент сухарный, изгот. из профиля AYPC.F50.0402		
Длина L1, мм	Длина L2, мм	Для ригеля
16	–	AYPC.F50.0203
36	20	AYPC.F50.0204
45	29	AYPC.F50.0214
58	42	AYPC.F50.3205
76	42	AYPC.F50.3206
96	42	AYPC.F50.3207
116	100	AYPC.F50.3208
136	120	AYPC.F50.3209

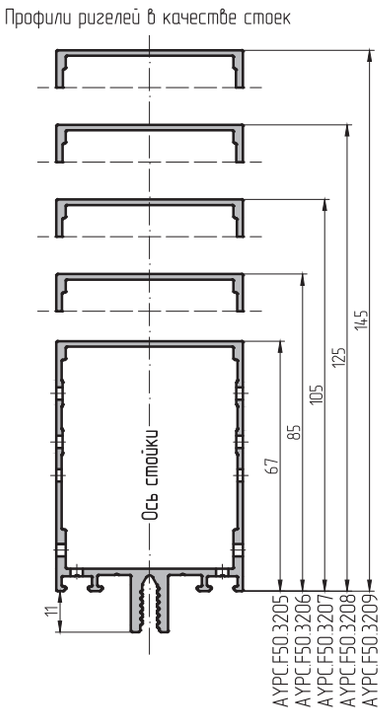

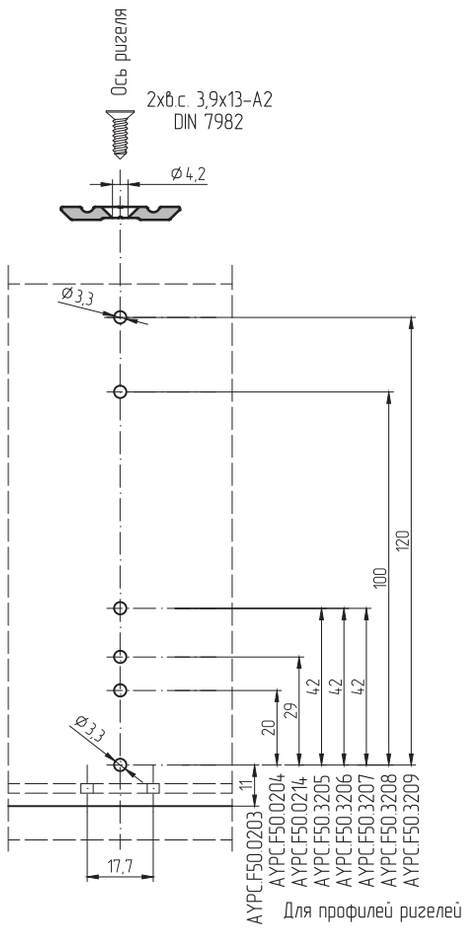

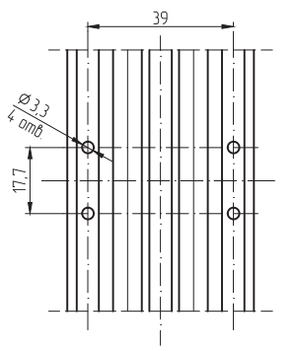

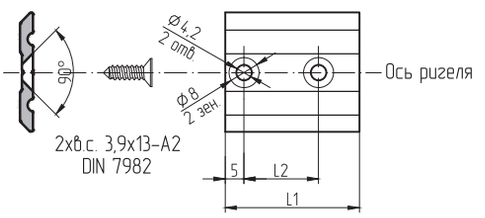

Обработка ригелей, используемых в качестве стоек, под установку элементов сухарных. Соединение встык.

Элемент сухарный, изгот. из профиля AYPC.F50.0413		
Длина L1, мм	Длина L2, мм	Для ригеля
58	26	AYPC.F50.3205
76	44	AYPC.F50.3206
96	64	AYPC.F50.3207
116	84	AYPC.F50.3208
136	104	AYPC.F50.3209

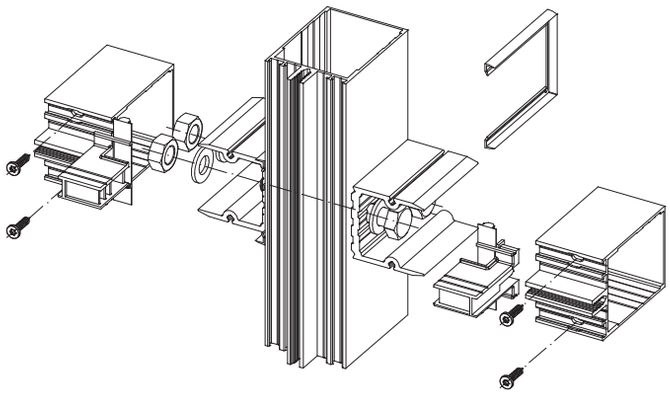

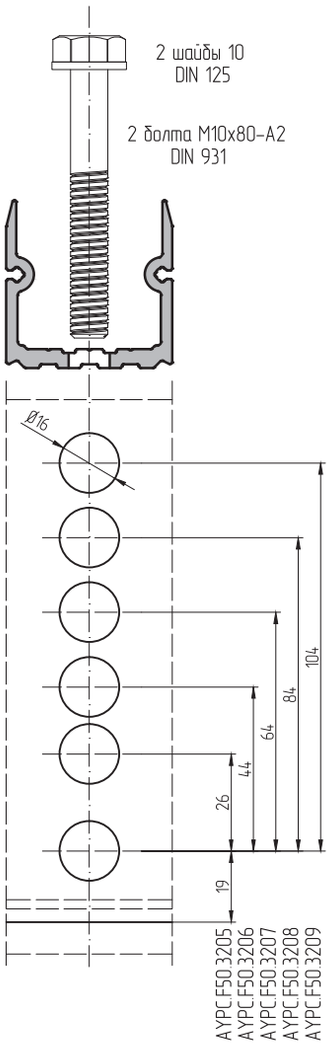

Для профилей ригелей

Профили ригелей в качестве стоек

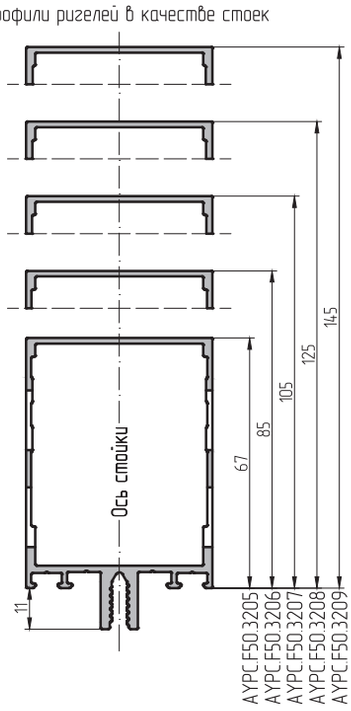

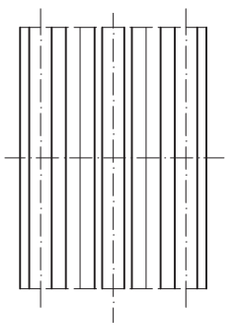

Элемент сухарный
AYPC.F50.0950

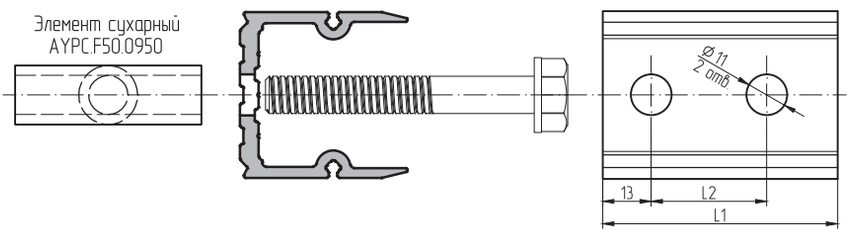

Обработка ригелей 2-го уровня под установку элементов сухарных. Соединение профилей внахлест.

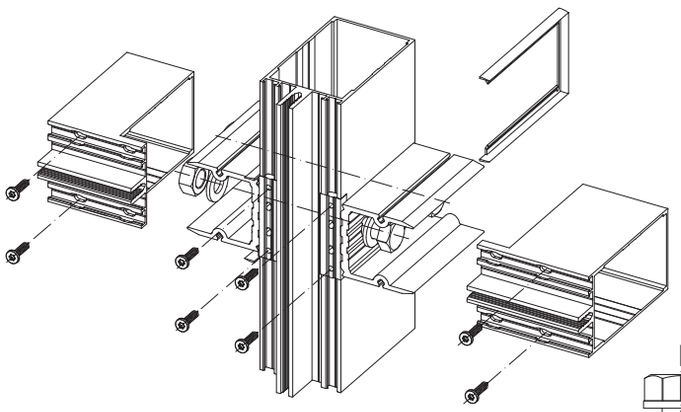

Элемент сухарный, изгот. из профиля AYPC.F50.0413		
Длина L1, мм	Длина L2, мм	Для ригеля
58	26	AYPC.F50.3205
76	44	AYPC.F50.3206
96	64	AYPC.F50.3207
116	84	AYPC.F50.3208
136	104	AYPC.F50.3209

Подкладка уплотнительная FRK42
Для соединения профилей: – внахлест 6 мм

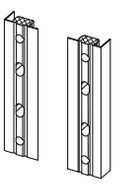

Устанавливать после обработки стоек.

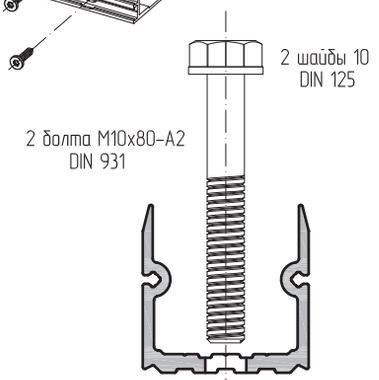

Профили ригелей 2-го уровня

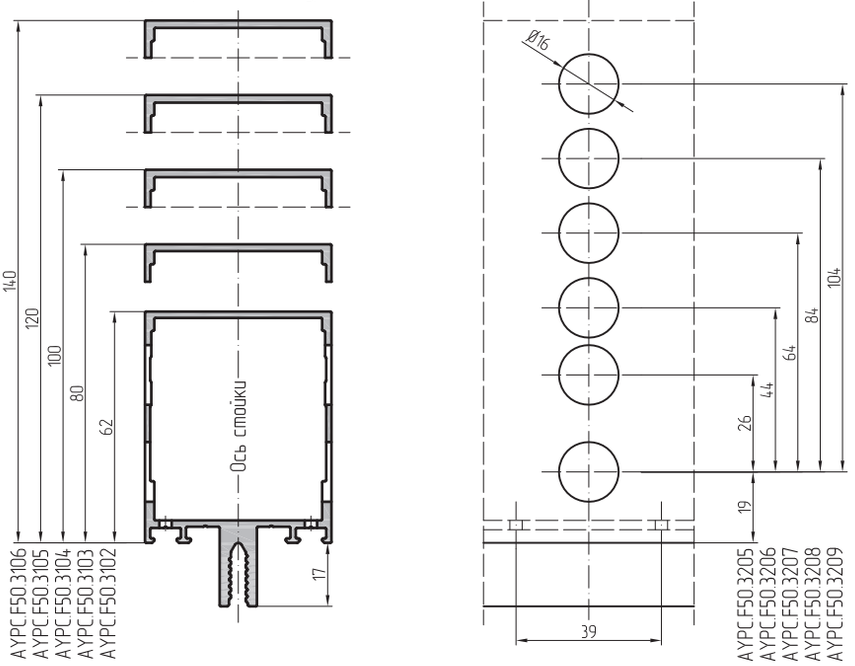

Для профилей ригелей

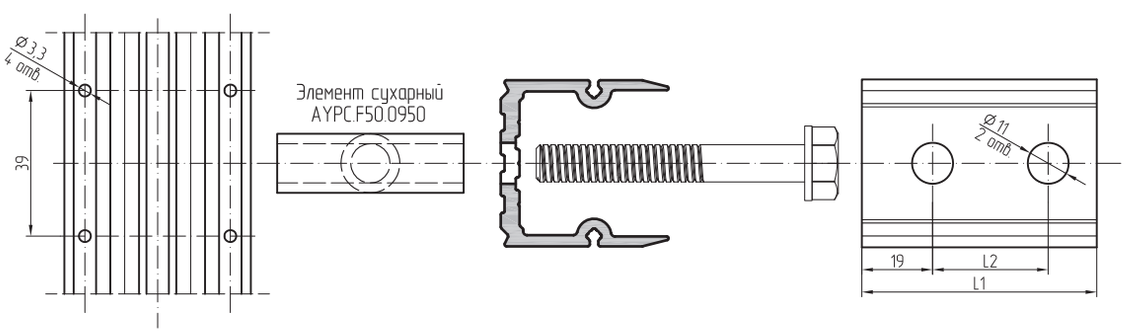

Обработка ригелей, используемых в качестве стоек, под установку элементов сухарных. Соединение встык.

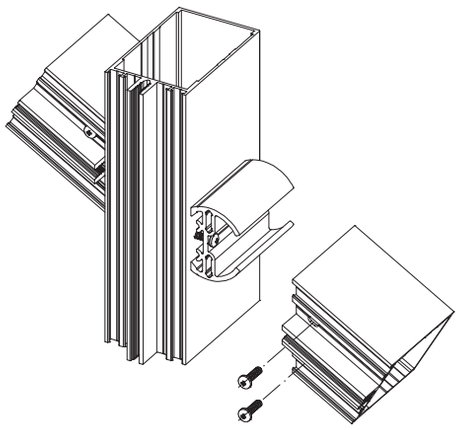

Элемент сухарный, изгот. из профиля AYPC.F50.0404		
Длина L1, мм	Длина L2, мм	Для ригеля
16	–	AYPC.F50.0203
36	20	AYPC.F50.0204
45	29	AYPC.F50.0214
58	42	AYPC.F50.3205
76	42	AYPC.F50.3206
96	42	AYPC.F50.3207
116	100	AYPC.F50.3208
136	120	AYPC.F50.3209

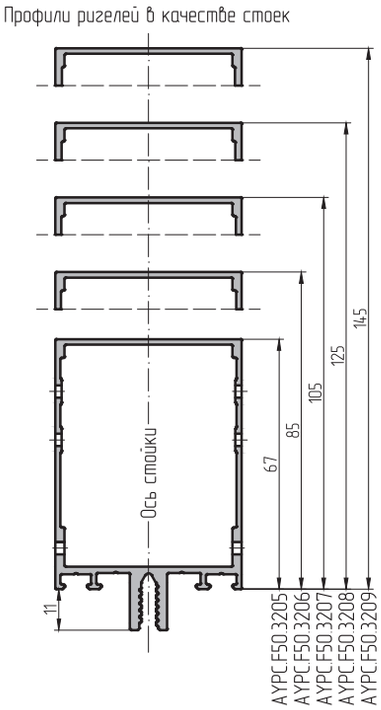

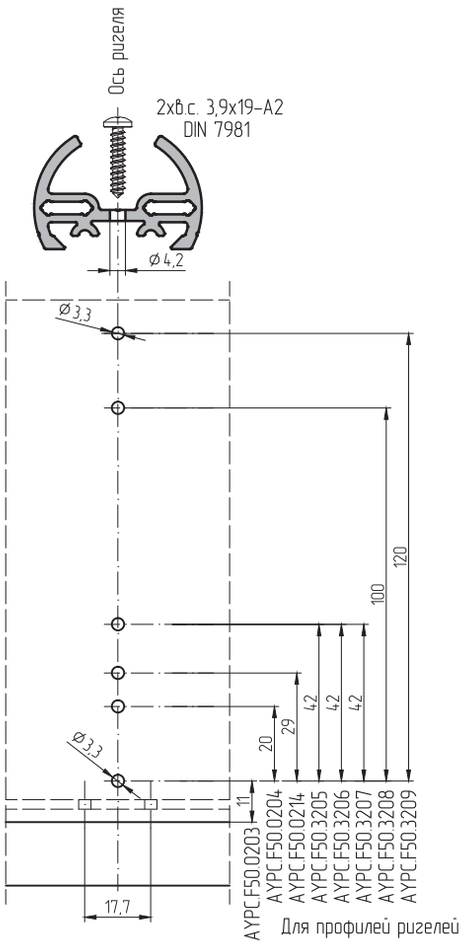

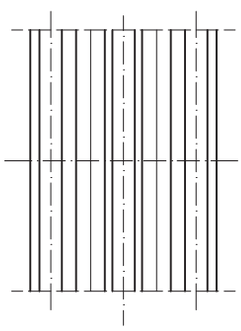

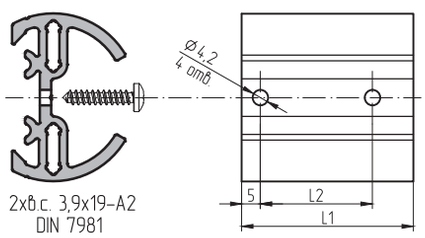

Обработка ригелей 2-го уровня под установку элементов сухарных. Соединение профилей внахлест.

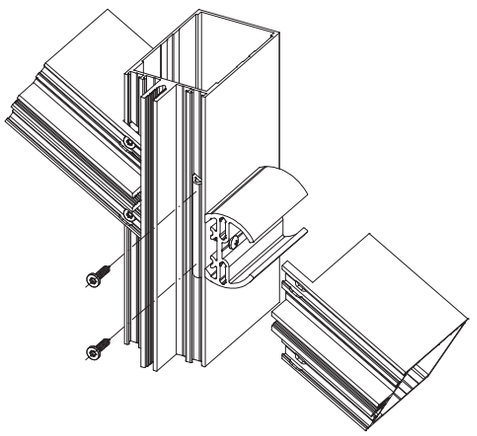

Элемент сухарный, изгот. из профиля AYPC.F50.0404		
Длина L1, мм	Длина L2, мм	Для ригеля
16	–	AYPC.F50.0203
36	20	AYPC.F50.0204
45	29	AYPC.F50.0214
58	42	AYPC.F50.3205
76	42	AYPC.F50.3206
96	42	AYPC.F50.3207
116	100	AYPC.F50.3208
136	120	AYPC.F50.3209

Подкладка из уплотнителя FRK126

Для соединения профилей:
– внахлест 6 мм

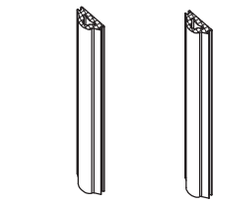

Вырезать в размер и установить после обработки стоек.

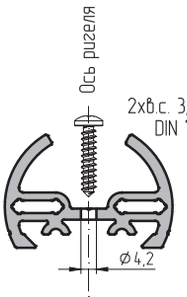

Профили ригелей 2-го уровня

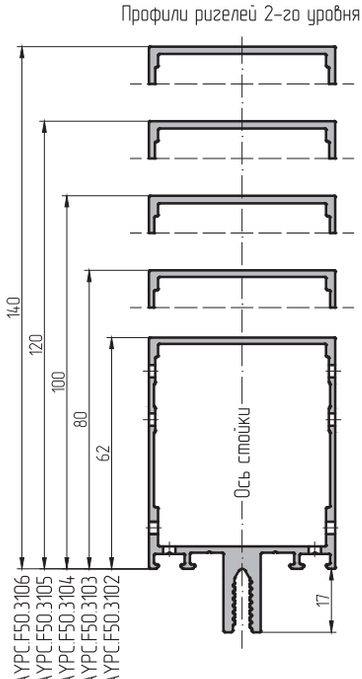

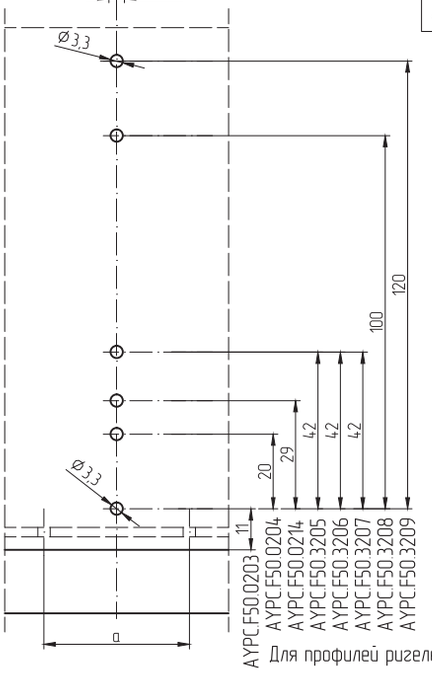

Для профилей ригелей

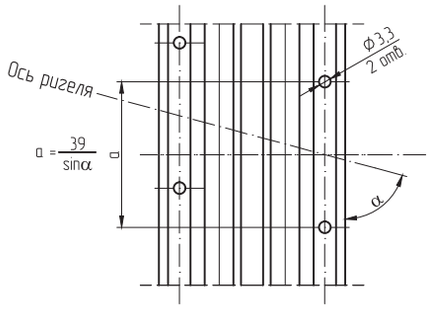

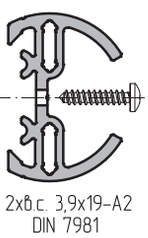

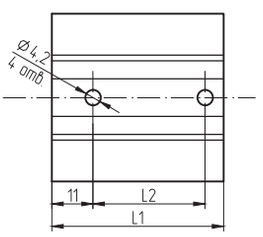

Обработка ригелей 2-го уровня под установку элементов сухарных. Соединение профилей встык.

Элемент сухарный, изгот. из профиля AYPC.F50.0414		
Длина L1, мм	Длина L2, мм	Для ригеля
16	–	AYPC.F50.0203
36	20	AYPC.F50.0204
45	29	AYPC.F50.0214
58	42	AYPC.F50.3205
76	42	AYPC.F50.3206
96	42	AYPC.F50.3207
116	100	AYPC.F50.3208
136	120	AYPC.F50.3209

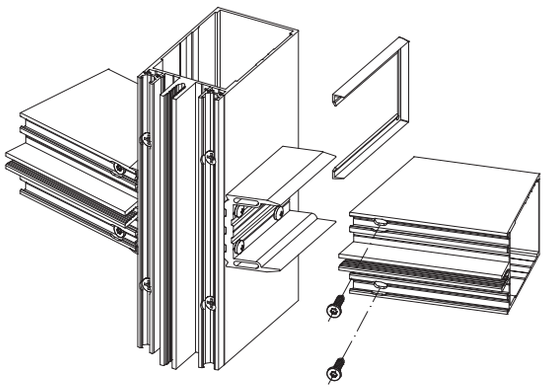

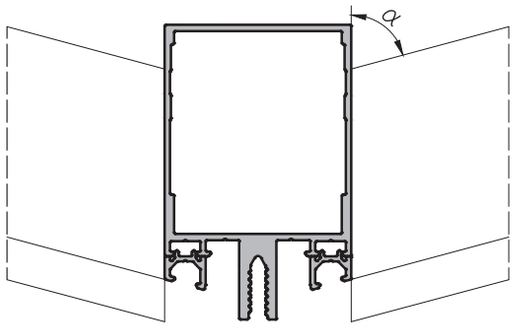

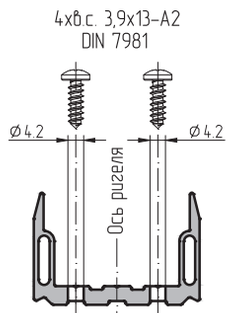

Профили ригелей 2-го уровня

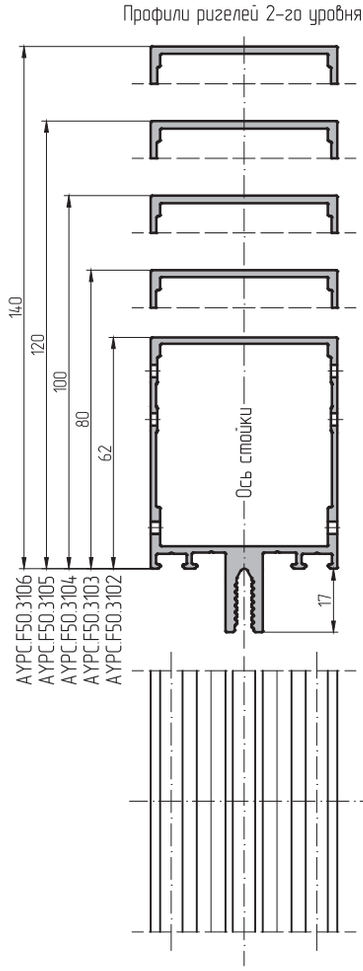

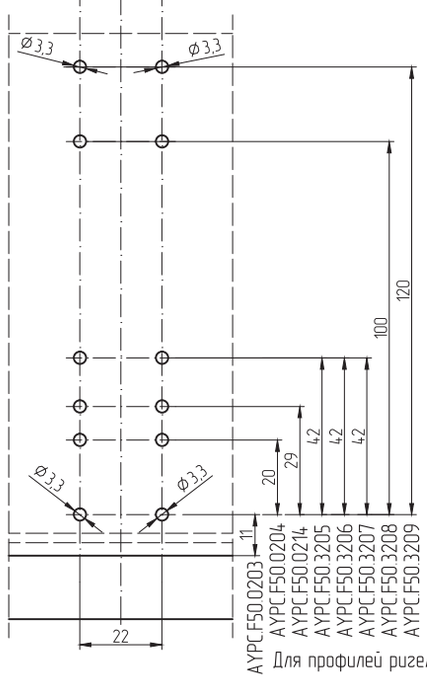

Для профилей ригелей

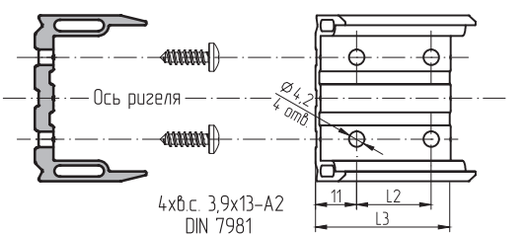

Вид сверху

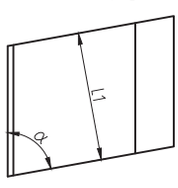

$$L3 = \frac{L1}{\sin\alpha}$$

Обработка ригелей 2-го уровня под установку элементов сухарных. Соединение профилей внахлест.

Элемент сухарный, изгот. из профиля AYPC.F50.0414		
Длина L1, мм	Длина L2, мм	Для ригеля
16	–	AYPC.F50.0203
36	20	AYPC.F50.0204
45	29	AYPC.F50.0214
58	42	AYPC.F50.3205
76	42	AYPC.F50.3206
96	42	AYPC.F50.3207
116	100	AYPC.F50.3208
136	120	AYPC.F50.3209

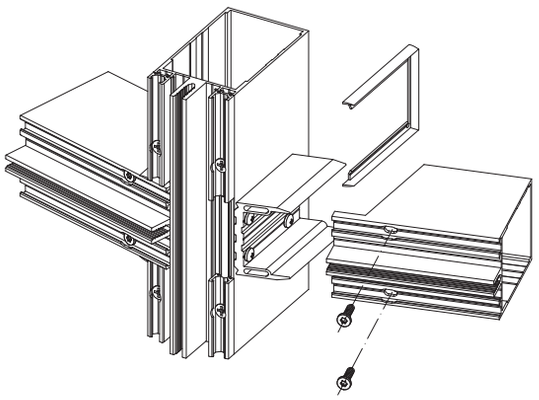

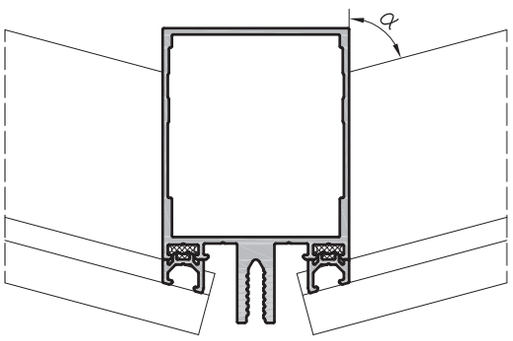

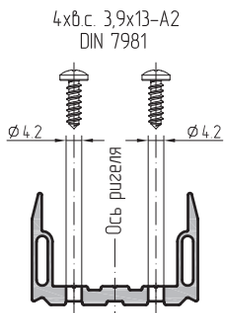

Профили ригелей 2-го уровня

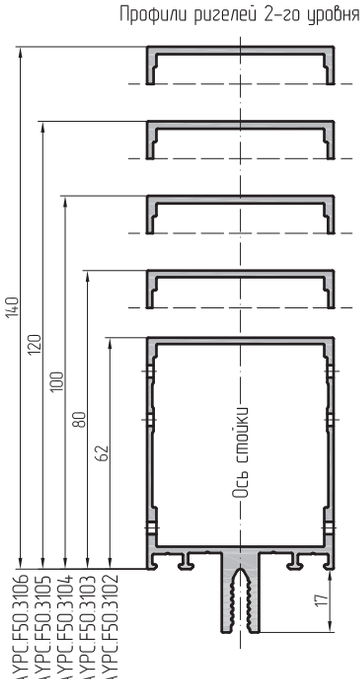

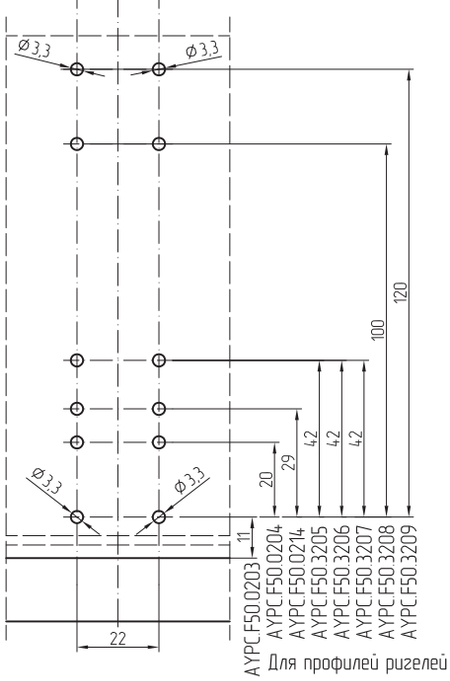

Для профилей ригелей

Подкладка из уплотнителя FRK126
Для соединения профилей: – внахлест 6 мм

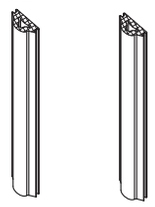

Вырезать в размер и установить после обработки стоек.

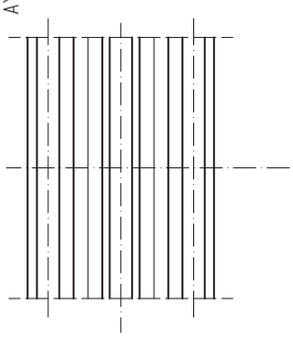

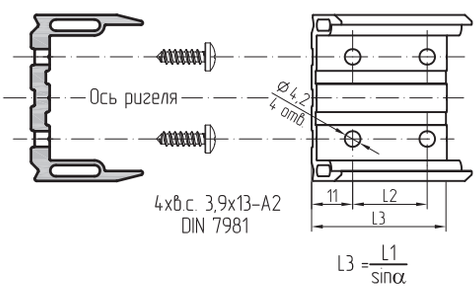

Вид сверху

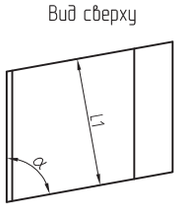

Обработка ригелей встык без учета пластиковых торцевых заглушек.

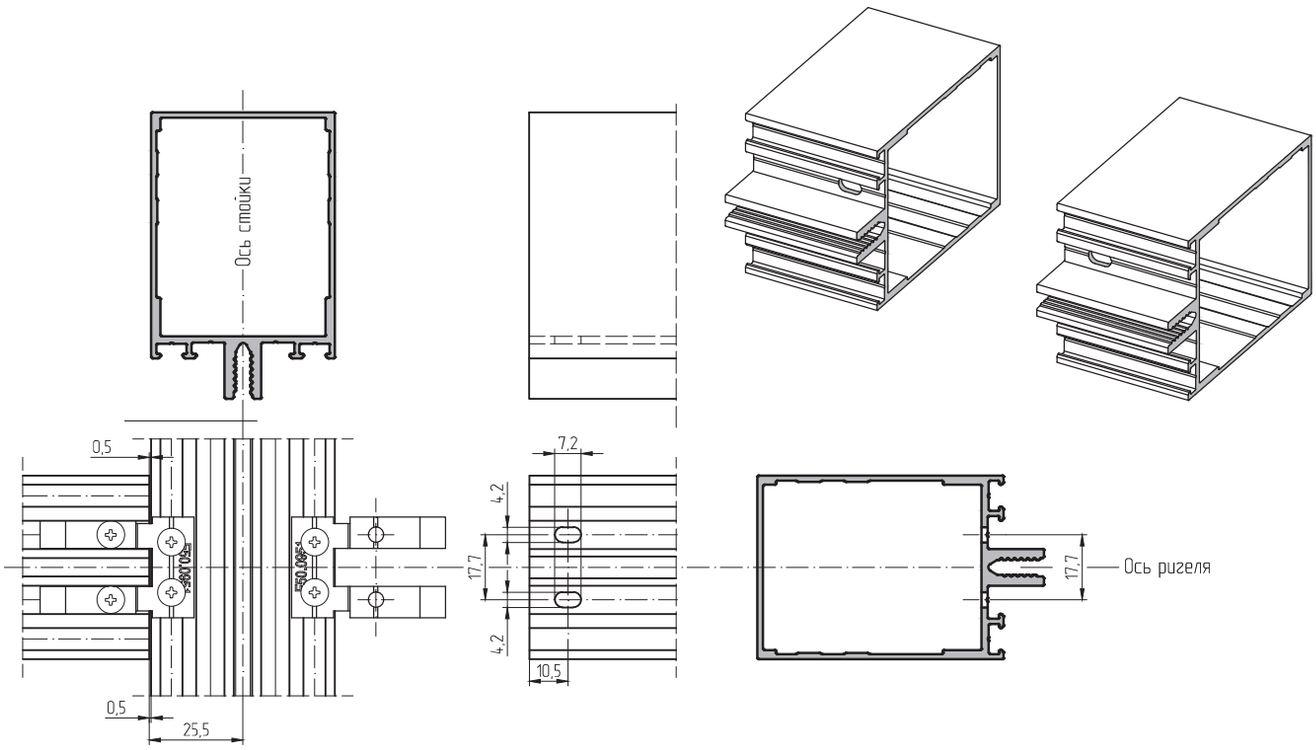

Обработка ригелей встык с учетом пластиковых торцевых заглушек AYPC.F50.0921, AYPC.F50.0921-01 и AYPC.F50.0921-02

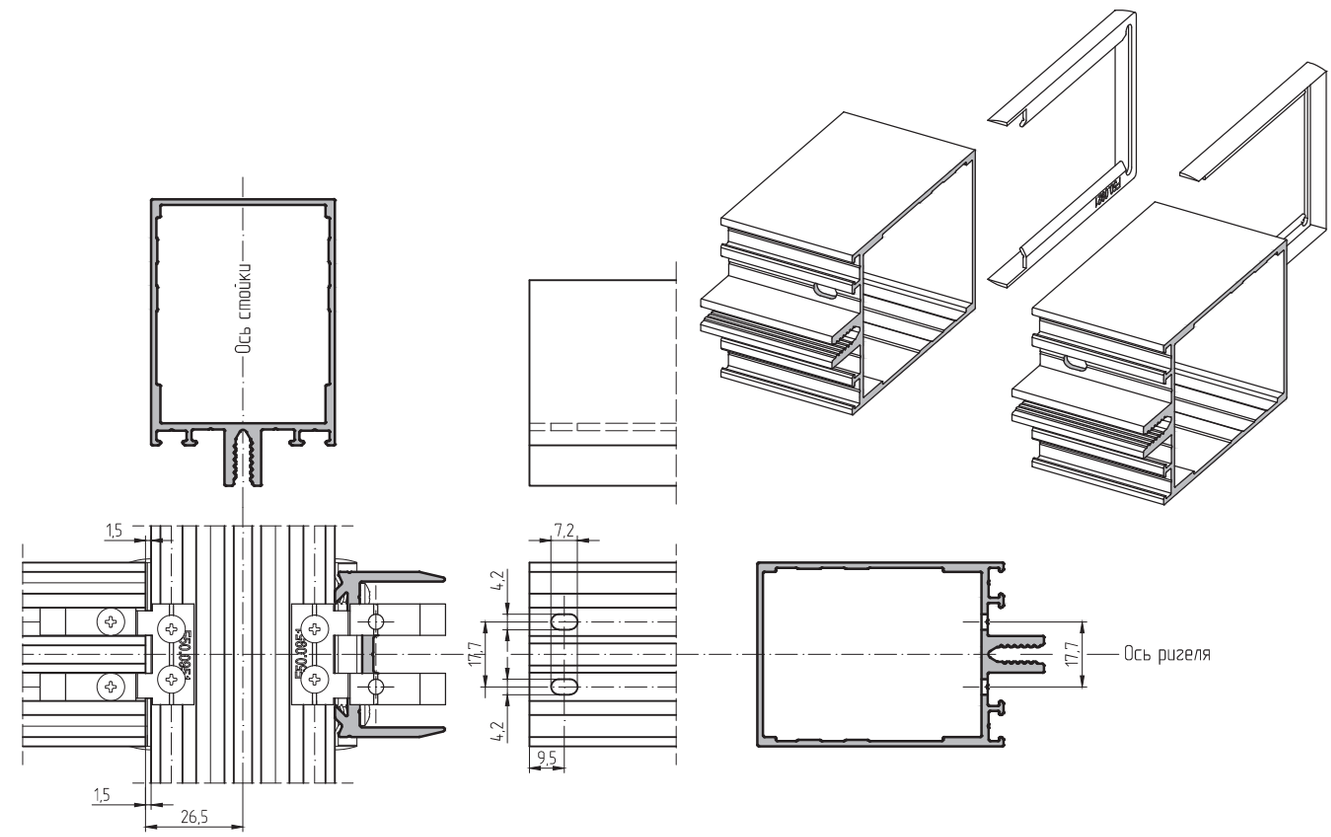

Обработка ригелей встык без учета пластиковых торцевых заглушек.

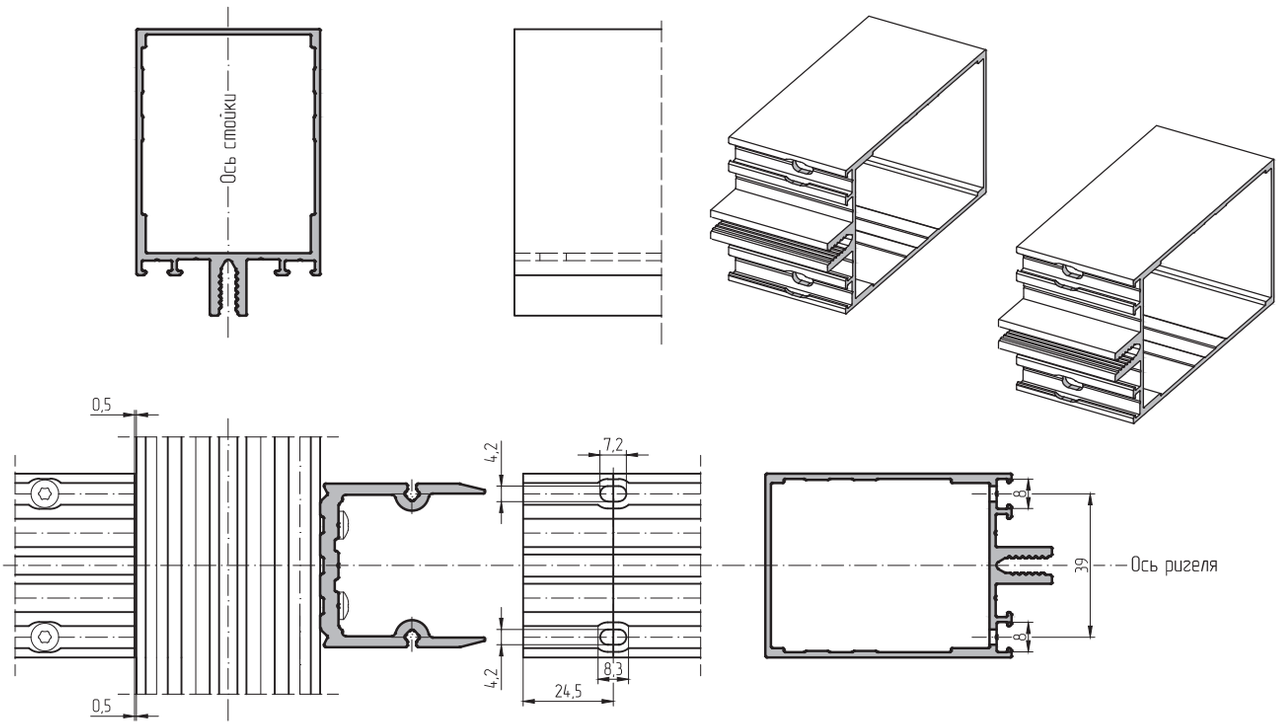

Обработка ригелей встык с учетом пластиковых торцевых заглушек AYPC.F50.0921 и AYPC.F50.0921-01

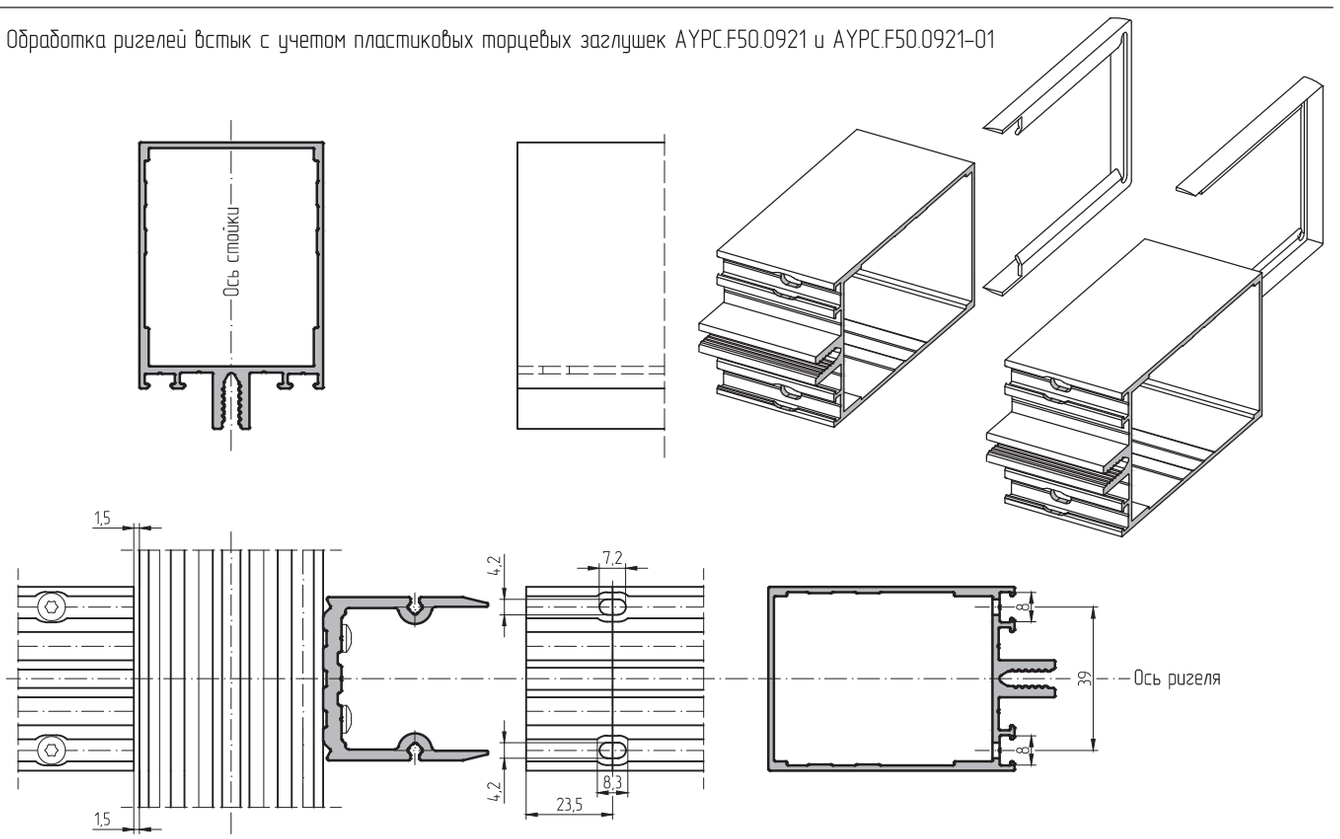

Обработка ригелей встык без учета пластиковых торцевых заглушек

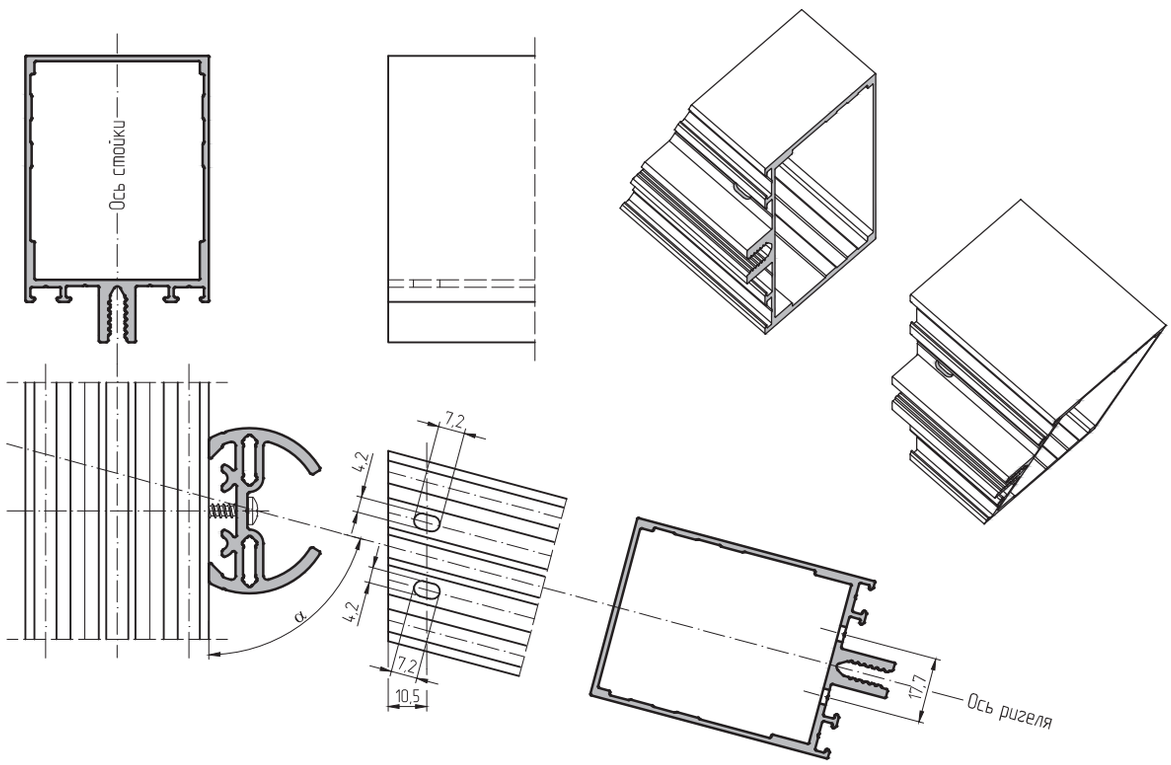

Обработка ригелей внахлест 6 мм без учета пластиковых торцевых заглушек

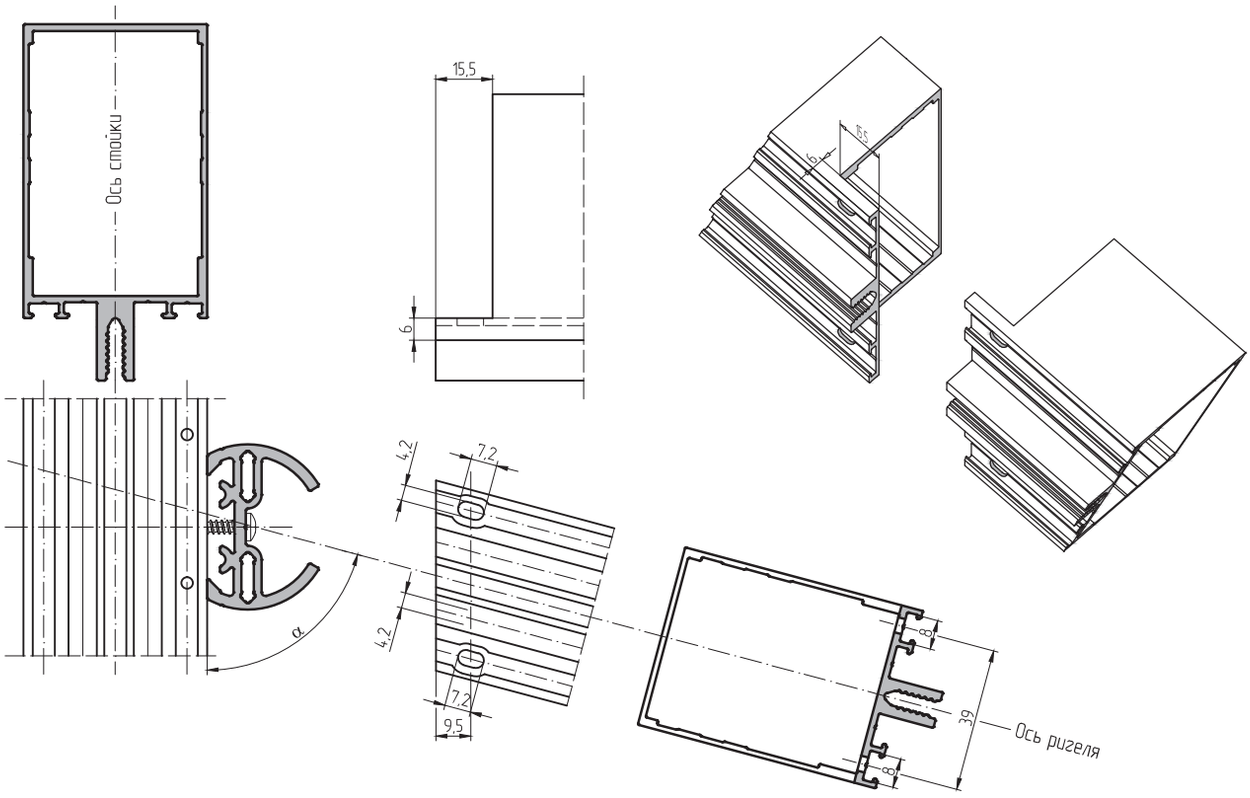

Обработка ригелей внахлест 6 мм без учета пластиковых торцевых заглушек

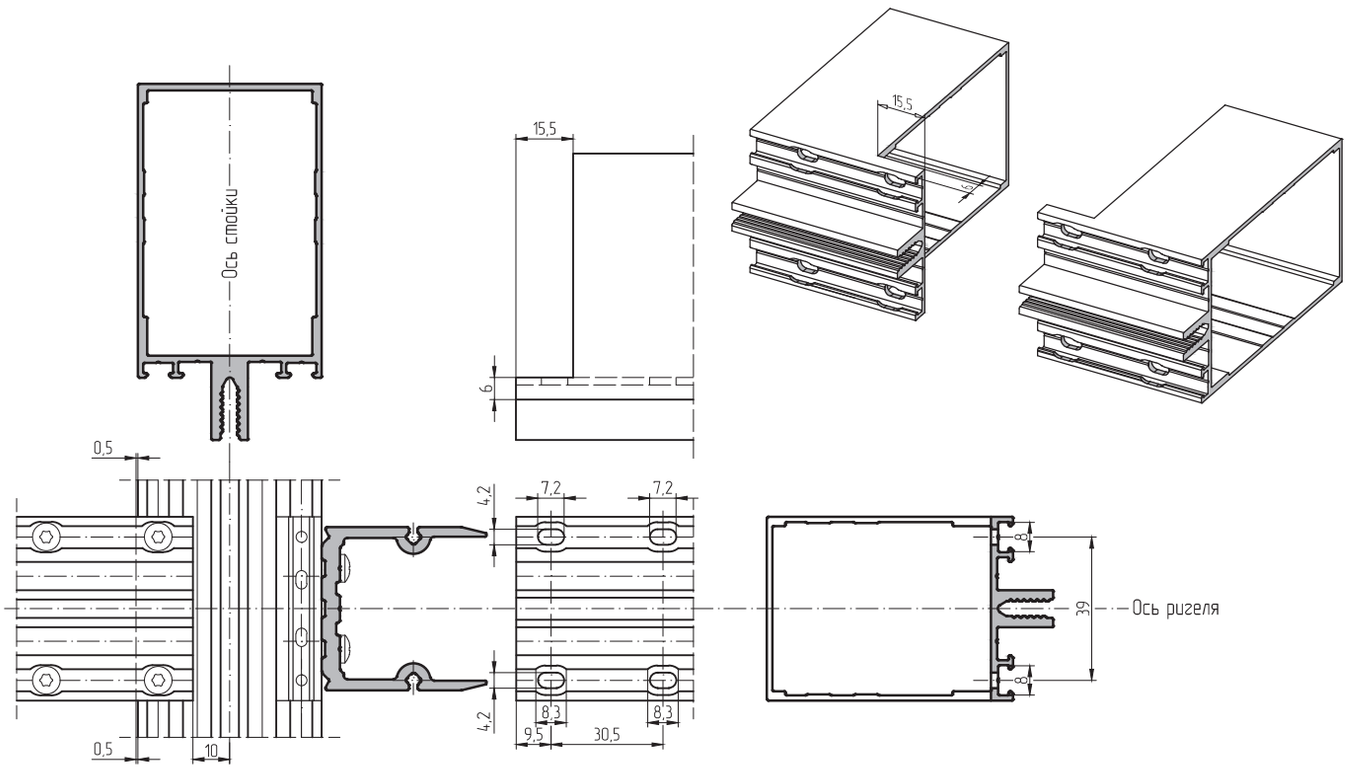

Обработка ригелей внахлест 6 мм с учетом пластиковых торцевых заглушек AYPC.F50.0921, AYPC.F50.0921-01 и AYPC.F50.0921-02

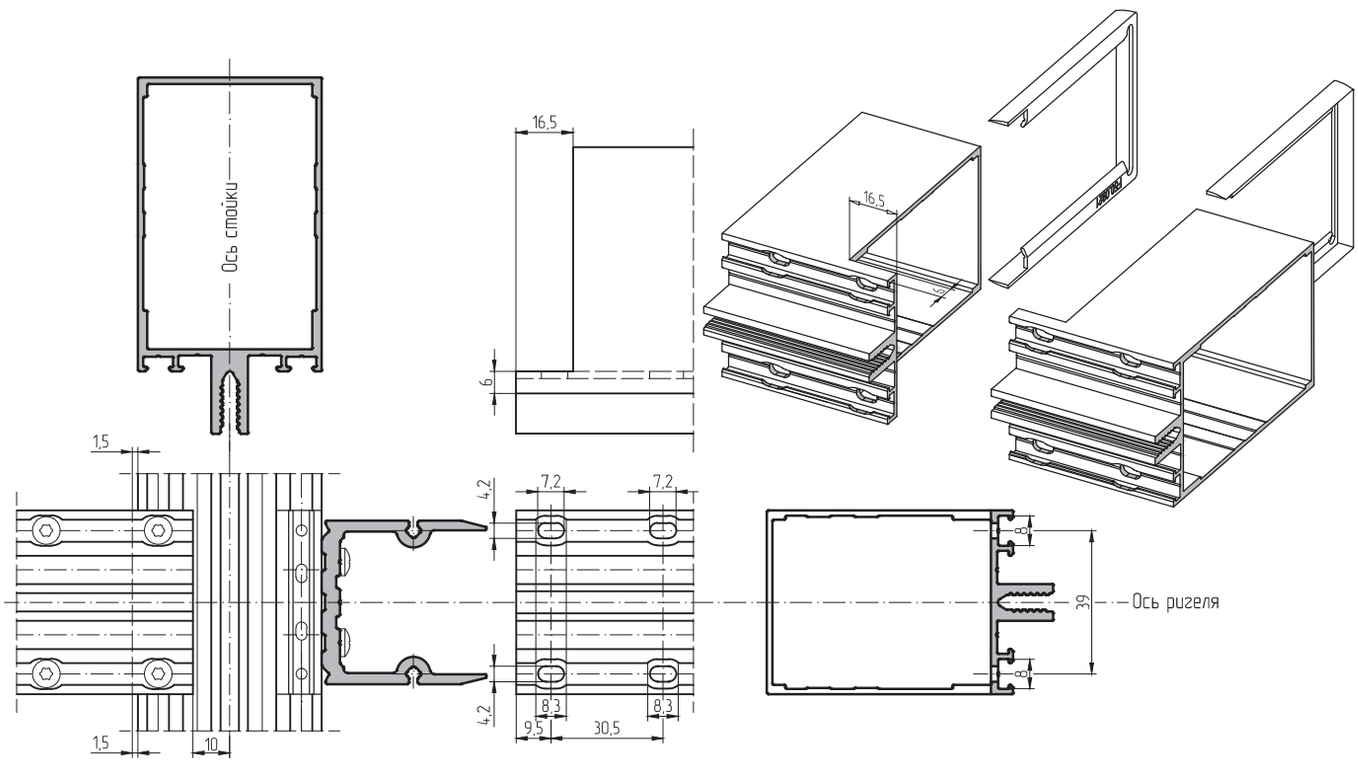

Обработка профилей прижимной планки AYPC.F50.3601 и алюминиевой бутиловой ленты.

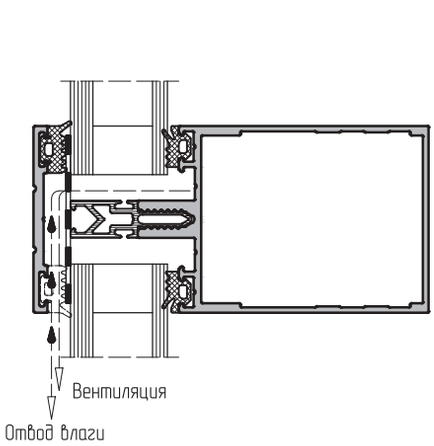

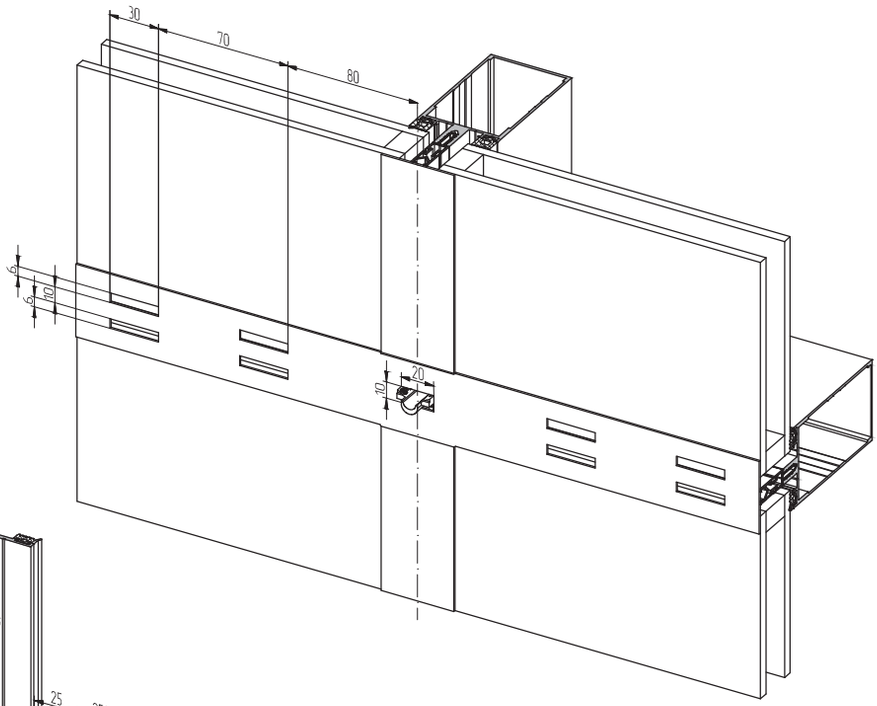

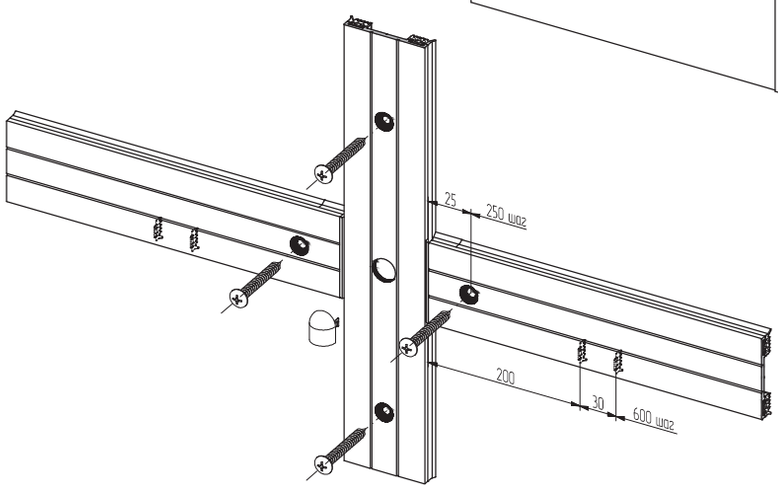

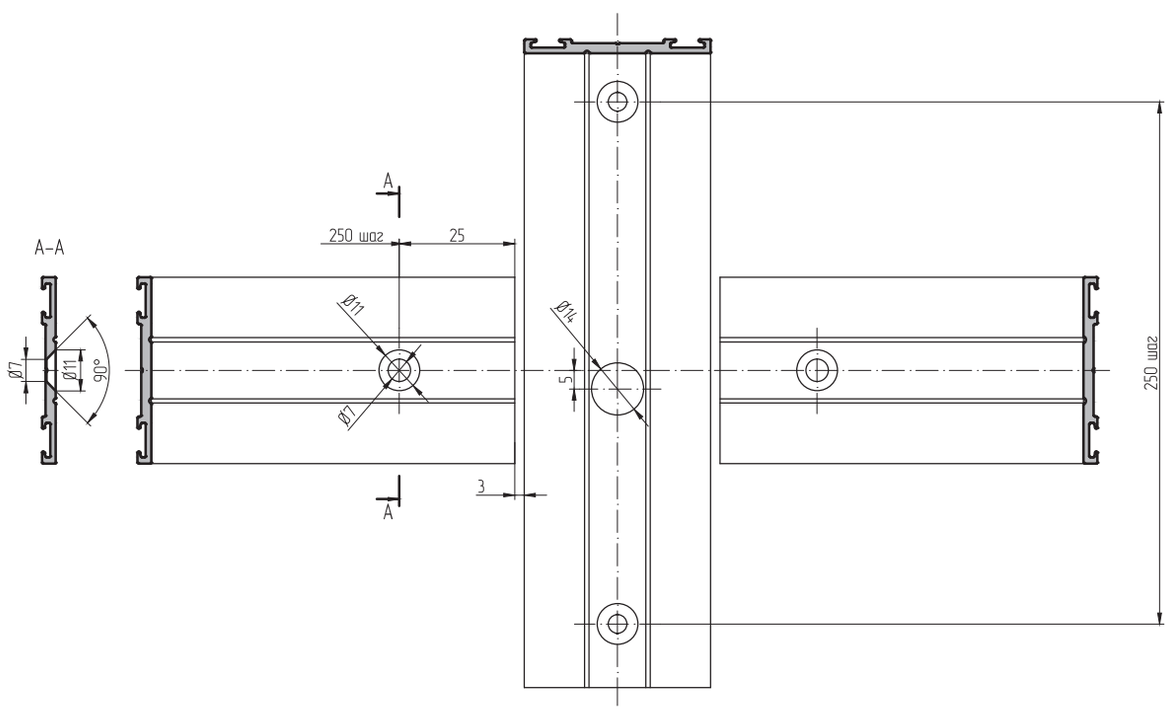

Обработка профилей прижимной планки AYPC.F50.3601, крышки декоративной AYPC.F50.3502 и алюминиевой бутиловой ленты.

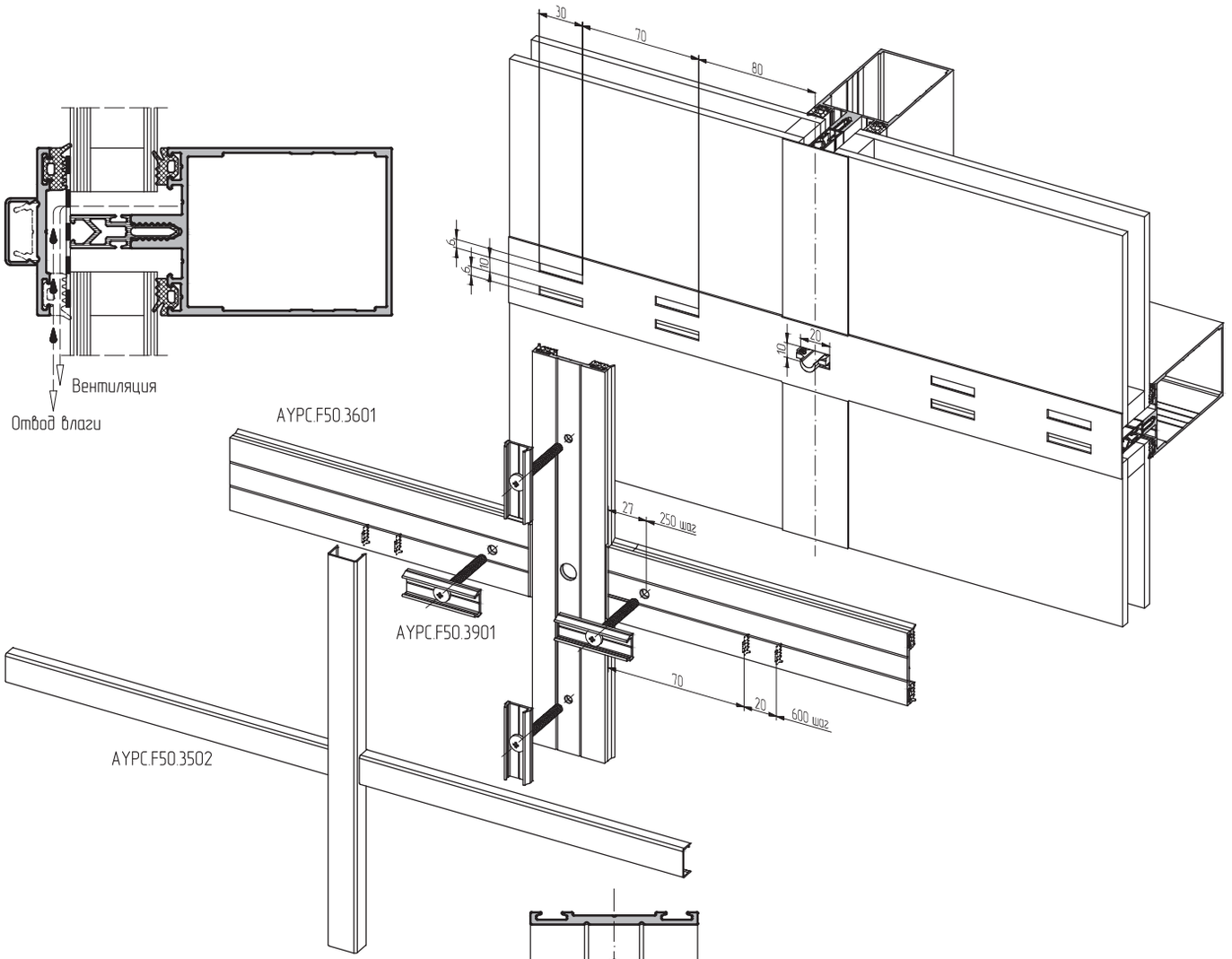

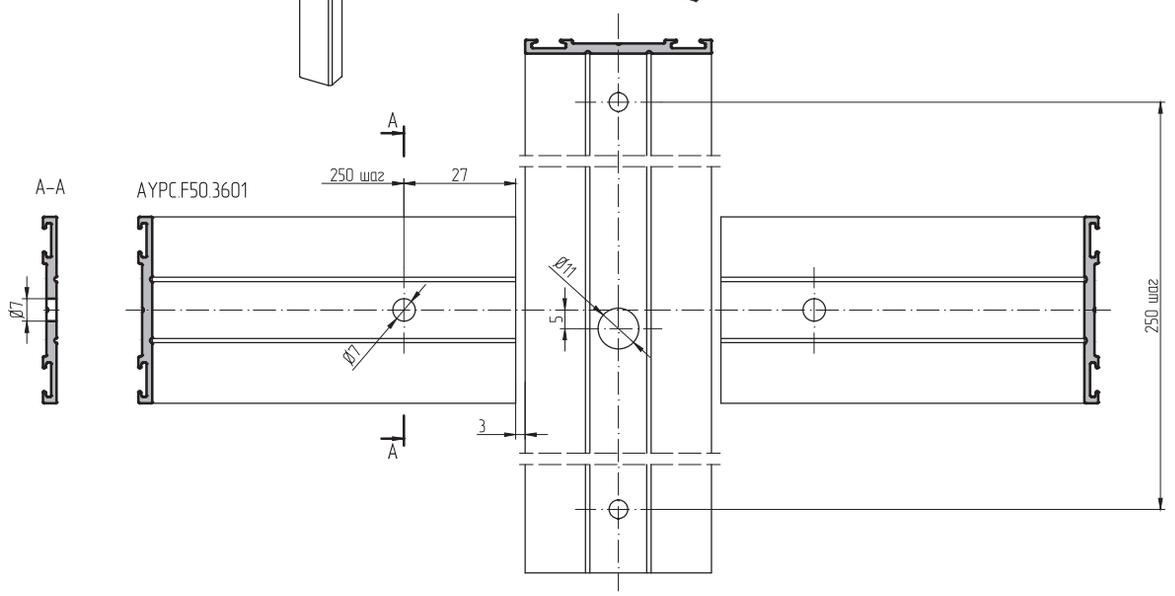

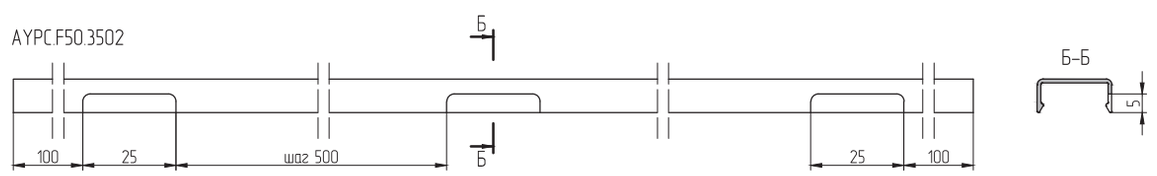

Пазы выполнить вразбежку с AYPC.F50.3901







При разработке и производстве стоечно-ригельной фасадной системы ALUTECH ALT F50 учтен передовой опыт лучших европейских компаний. Применены комплектующие и аксессуары, полностью соответствующие мировым стандартам качества.

Собственное производство позволяет гибко подходить к пожеланиям заказчиков, учитывать их специфические требования к исполнению каждого изделия и обеспечивать выполнение любого, даже нестандартного заказа в кратчайшие сроки.

СООО «АЛЮМИНТЕХНО»
тел.: +375 17 345 81 43, 45,
факс: +375 17 345 81 48
e-mail: info@alt.by

Свидетельство № 800017207
выдано Министерством
иностранных дел РБ
от 03.12.2002 г. УНП 800017207

ISO 9001:2008 Certified Management System

Licence № 3900

Qualanod

арт. R17110101
10.2015